ΒΙΟΜΗΧΑΝΙΚΑ

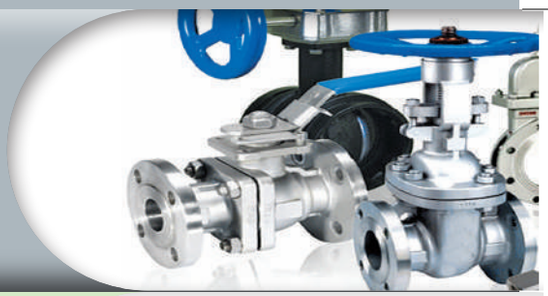

Α.Π.Ε.-ΚΛΙΜΑΤΙΣΜΟΣ

ΥΔΡΑΥΛΙΚΑ

ΘΕΡΜΑΝΣΗ

ΜΠΑΝΙΟ

METALICA
ΑΝΩΝΥΜΟΣ ΕΤΑΙΡΙΑ ΕΜΠΟΡΙΑΣ ΜΗΧΑΝΟΛΟΓΙΚΟΥ & ΥΔΡΑΥΛΙΚΟΥ ΕΞΟΠΛΙΣΜΟΥ

ΓΙΟΞΑΣ Α.Ε.Ε.

Σιδηροσωλήνες με ραφή

ΣΙΔΗΡΟΣΩΛΗΝΕΣ ΜΑΥΡΟΙ

BS 1387/EN10255L2 LIGHT ΕΛΑΦΡΟΥ ΤΥΠΟΥ

ΚΙΤΡΙΝΗ ΕΤΙΚΕΤΑ

Φ inch	€/m	kg/m	Π(mm)
1/2	**2,58**	0,84	1,8
3/4	**3,36**	1,19	2,0
1	**4,44**	1,67	2,2
1 1/4	**5,55**	2,23	2,3
1 1/2	**6,24**	2,68	2,4
2	**9,66**	3,50	2,6
2 1/2	**12,18**	4,80	2,7
3	**18,00**	6,07	2,9
4	**23,16**	8,39	3,2

Με βόλτα και μούφα

ISO-MEDIUM

EN 10255 ΥΠΕΡΒΑΡΕΩΣ ΤΥΠΟΥ

ΠΡΑΣΙΝΗ ΕΤΙΚΕΤΑ

Φ inch	€/m	kg/m	Π(mm)
1/2	**3,24**	1,21	2,6
3/4	**4,32**	1,56	2,6
1	**6,66**	2,41	3,2
1 1/4	**8,40**	3,10	3,2
1 1/2	**9,72**	3,56	3,2
2	**13,56**	5,03	3,6
2 1/2	**17,16**	6,42	3,6
3	**22,80**	8,36	4,0
4	**33,36**	12,20	4,5

Με βόλτα και μούφα

ΣΩΛΗΝΕΣ ΜΑΥΡΟΙ ΜΕ ΡΑΦΗ - ΛΕΙΑ ΑΚΡΑ / EN0217-1

Διάσταση	€/m	kg/m
139,7 x 4,0	**33,60**	13,50
168 x 4,0	**43,55**	18,10
219,1 x 4,5	**59,50**	23,80
273 x 5,0	**82,50**	33,00
323,9x 5,0	**109,50**	39,50

ΣΙΔΗΡΟΣΩΛΗΝΕΣ ΓΑΛΒΑΝΙΖΕ

ISO-MEDIUM

BS 1387 LIGHT ΕΛΑΦΡΟΥ ΤΥΠΟΥ

ΚΙΤΡΙΝΗ ΕΤΙΚΕΤΑ

Φ inch	€/m	kg/m	Π(mm)
1/2	**3,24**	0,84	1,8
3/4	**4,20**	1,19	2,0
1	**5,58**	1,67	2,2
1 1/4	**6,96**	2,23	2,3
1 1/2	**7,68**	2,68	2,4
2	**11,82**	3,50	2,5
2 1/2	**15,24**	4,80	2,7
3	**21,24**	6,07	2,9
4	**27,42**	8,39	3,1

Με βόλτα και μούφα

EN 10255 ΥΠΕΡΒΑΡΕΩΣ ΤΥΠΟΥ

ΠΡΑΣΙΝΗ ΕΤΙΚΕΤΑ

Φ inch	€/m	kg/m	Π(mm)
1/2	**3,82**	1,21	2,6
3/4	**4,96**	1,56	2,6
1	**7,30**	2,41	3,2
1 1/4	**9,23**	3,10	3,2
1 1/2	**10,89**	3,56	3,2
2	**14,65**	5,03	3,6
2 1/2	**18,87**	6,42	3,6
3	**24,73**	8,36	4,0
4	**36,05**	12,20	4,5

Με βόλτα και μούφα ή αυλακωμένη

ΣΩΛΗΝΕΣ ΜΕ ΑΥΛΑΚΩΤΑ ΑΚΡΑ P235TR1 EN10217-1

Διάσταση	€/m	kg/m
139,7 x 4,0	**41,10**	12,85
139,7 x 4,5	**48,25**	14,90
168,3 x 4,0	**49,80**	15,55
168,3 x 4,5	**57,92**	18,10
219,1 x 4,5	**81,50**	24,00

ΣΩΛΗΝΕΣ ΓΑΛΒΑΝΙΖΕ ΚΑΤΑΣΚΕΥΩΝ

Διάσταση	Π(mm)	€/m
1	1,5	**3,09**
1	1,8	**4,15**
1	1,8-θ*	**4,25**
1 1/4	1,5	**3,96**
1 1/4	1,8	**5,30**
1 1/4	2,0-θ*	**5,40**
1 1/2	1,5	**4,55**
1 1/2	1,8	**6,08**
1 1/2	2,0-θ*	**6,20**
2	1,5	**5,74**
2	1,8	**7,66**
2	2,0-θ*	**8,75**

*Θερμό Γαλβάνισμα

Σιδηρά εξαρτήματα

ΚΑΜΠΥΛΕΣ ΟΞΥΓΟΝΟΥ DIN 2605 ST37				
Φ εξωτ.(mm)	Ακτίνα καμπ.(mm)	Πάχος(mm)	Βάρος(mm)	€/Τεμ.
21,30	28	2,00	0,04	**2,47**
26,90	30	2,30	0,07	**2,17**
33,70	38	2,60	0,12	**1,73**
42,40	48	2,60	0,19	**2,19**
48,30	57	2,60	0,27	**2,71**
57,00	72	2,90	0,44	**6,13**
60,30	76	2,90	0,49	**4,41**
76,10	95	2,90	0,79	**6,35**
88,90	115	3,20	1,22	**9,02**
101,60	135	3,60	1,83	**13,02**
108,00	143	3,60	2,08	**16,57**
114,30	153	3,60	2,08	**16,51**
133,00	181	4,00	3,64	**27,23**
139,70	191	4,00	4,04	**27,68**
159,00	216	4,50	5,80	**42,50**
168,30	230	4,50	6,50	**44,80**
193,70	270	5,40	10,60	**83,84**
219,10	305	6,30	14,90	**99,34**
273,00	380	6,30	24,90	**218,89**
323,90	457	7,10	40,00	**228,17**

ΜΟΥΦΕΣ ΜΑΥΡΕΣ & ΓΑΛΒΑΝΙΖΕ		
inch	Μαύρες €/Τεμ.	Γαλβανιζέ €/Τεμ.
1/8	**0,96**	**1,00**
1/4	**0,80**	**0,92**
3/8	**0,64**	**0,88**
1/2	**0,65**	**1,00**
3/4	**0,86**	**1,32**
1	**1,27**	**1,97**
1 1/4	**2,07**	**2,60**
1 1/2	**2,56**	**3,19**
2	**3,49**	**4,41**
2 1/2	**5,85**	**7,32**
3	**8,25**	**10,36**
4	**16,27**	**20,24**

RACCORDERIE METALLICHE

ΣΩΛΗΝΟΜΑΣΤΟΙ ΓΑΛΒΑΝΙΖΕ & ΜΑΥΡΟΙ			
inch	Μήκος (cm)	Γαλβανιζέ €/Τεμ.	Μαύροι€/Τεμ.
3/8	10	-	**1,31**
1/2	10	**0,98**	**0,93**
3/4	10	**1,24**	**1,06**
1	10	**1,63**	**1,38**
1 1/4	10	**2,18**	**2,15**
1 1/2	10	**2,59**	**2,53**
2	10	**3,86**	**3,60**
2 1/2	10	**7,69**	**7,37**
3	10	**8,84**	**8,41**
4	10	**15,81**	**15,27**
1/2	15	**1,32**	-
3/4	15	**1,57**	-
1	15	**2,26**	-
1 1/4	15	**3,29**	-
1 1/2	15	**3,76**	-
2	15	**4,90**	-
2 1/2	15	**9,43**	-
3	15	**12,18**	-
4	15	**21,08**	-
1/2	20	**1,78**	-
3/4	20	**2,14**	-
1	20	**2,94**	-
1 1/4	20	**4,11**	-
1 1/2	20	**4,85**	-
2	20	**6,60**	-
2 1/2	20	**11,30**	-
3	20	**14,39**	-
4	20	**23,60**	-
1/2	30	**3,00**	-
3/4	30	**3,79**	-
1	30	**5,31**	-
1 1/4	30	**6,69**	-
1 1/2	30	**7,79**	-
2	30	**10,57**	-
2 1/2	30	**15,20**	-
3	30	**18,48**	-
4	30	**30,55**	-
1/2	50	**4,77**	-
3/4	50	**5,98**	-
1	50	**8,47**	-
1/2	100	**11,72**	-
3/4	100	**14,61**	-
1	100	**20,95**	-
1/2	200	**25,51**	-
3/4	200	**29,41**	-
1	200	**42,84**	-

Εξαρτήματα σιδηροσωλήνων

DIN 2950 Μαύρα & Γαλβανιζέ

Διάμετρος (inch)	Γωνίες ΜΜΒ €/Τεμ.		Γωνίες ΜΕΒ €/Τεμ.		Γωνίες κορδονάτες 45° €/Τεμ.		Γωνίες συστολικές €/Τεμ.		Καμπύλες ΜΜΒ €/Τεμ.		Καμπύλες ΜΕΒ €/Τεμ.	
	Μαύρες	Γαλβανιζέ	Μαύρες	Γαλβανιζέ	Μαύρες	Γαλβανιζέ	Μαύρες	Γαλβανιζέ	Μαύρες	Γαλβανιζέ	Μαύρες	Γαλβανιζέ
1/8-1/4-3/8	3,77	3,24	-	3.50	-	-	-	-	-	-	-	-
1/2	1,27	1,59	1,65	1,88	4,76	5,62	7,81	8,54	4,64	5,36	4,64	5,36
3/4	1,93	2,44	2,46	2,86	5,88	6,97	2,93	3,30	7,25	8,31	7,25	8,31
1	2,97	3,58	3,95	4,80	8,73	10,17	3,90	4,85	9,53	11,25	9,53	11,25
1 1/4	6,25	7,28	7,77	8,75	16,05	18,97	7,39	8,70	17,41	20,04	17,41	20,04
1 1/2	9,76	11,43	10,84	12,79	19,81	23,14	11,10	13,48	21,46	24,64	21,46	24,64
2	11,25	13,45	14,10	16,78	25,75	30,23	18,47	21,35	29,58	34,21	29,58	34,21
2 1/2	33,87	40,52	37,15	42,95	-	64,21	-	-	85,95	99,07	85,95	99,07
3	47,16	55,52	48,84	56,58	-	63,34	-	-	107,97	124,55	107,97	124,55
4	86,86	102,21	84,58	99,39	-	-	-	-	218,63	247,07	218,63	247,07

Διάμετρος (inch)	Καμπύλες ΜΜΒ 45° €/Τεμ.	Καμπύλες ΜΕΒ 45° €/Τεμ.	Ταφ €/Τεμ.		Ταφ συστολικά πολυσυστολικά €/Τεμ.		Μαστοί εξάγωνοι €/Τεμ.		Μαστοί συστολικοί €/Τεμ.	
	Γαλβανιζέ	Γαλβανιζέ	Μαύρες	Γαλβανιζέ	Μαύρες	Γαλβανιζέ	Μαύρες	Γαλβανιζέ	Μαύρες	Γαλβανιζέ
1/8-1/4-3/8	-	-	2,55	-	-	-	3,48	3,73	3,45	4,07
1/2	6,78	6,78	1,83	2,12	-	-	1,34	1,62	4,01	4,40
3/4	8,61	8,61	3,09	3,67	4,12	4,62	1,75	2,06	3,12	3,54
1	10,96	10,96	4,51	5,40	5,92	6,48	2,40	2,99	6,04	7,12
1 1/4	20,63	20,63	8,89	10,17	11,52	12,50	4,52	5,29	8,74	11,60
1 1/2	27,23	27,23	12,99	15,33	15,25	16,65	5,21	5,96	13,76	15,82
2	38,21	38,21	18,66	21,56	24,78	27,30	9,09	10,73	15,62	17,79
2 1/2	75,60	75,60	42,03	49,43	59,89	58,22	17,57	20,34	39,43	42,74
3	100,88	100,88	56,21	66,07	81,45	89,93	21,30	24,47	47,83	60,53
4	224,38	224,38	112,96	132,98	125,43	133,92	79,01	92,76	-	-

• *Σιδηροεξάρτημα άλλης προελεύσης από 2'' έως 4'' με συμπληρωματική έκπτωση έως 25%*

Εξαρτήματα σιδηροσωλήνων

DIN 2950 Μαύρα & Γαλβανιζέ






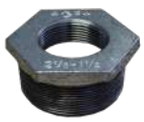


Διάμετρος (inch)	Μούφες δεξιές €/Τεμ.		Μούφες αριστερές-δεξιές €/Τεμ.		Μούφες ΜΕΒ €/Τεμ.		Πώματα αρσ. €/Τεμ.		Καλύμματα θηλ. €/Τεμ.		Συστολές Αμερικής €/Τεμ.		Συστολές Αγγλίας €/Τεμ.	
	Μαύρες	Γαλβανιζέ	Μαύρες	Γαλβανιζέ	Μαύρες	Γαλβανιζέ	Μαύρες	Γαλβανιζέ	Μαύρες	Γαλβανιζέ	Μαύρες	Γαλβανιζέ	Μαύρες	Γαλβανιζέ
1/8-1/4-3/8	2,58	3,20	-	-	-	-	-	1,90	-	2,21	3,18	2,55	-	-
1/2	1,56	1,80	-	3,02	-	3,50	1,08	1,27	1,71	2,05	1,56	1,76	2,75	3,08
3/4	2,11	2,54	-	4,02	-	5,21	1,60	1,83	2,20	2,61	1,49	1,88	3,07	3,63
1	2,72	3,37	-	5,21	-	8,12	1,80	1,97	2,68	3,05	2,19	4,64	4,02	4,58
1 1/4	4,72	5,44	-	10,57	-	-	3,24	3,76	4,08	4,62	4,33	4,65	7,86	9,12
1 1/2	6,32	7,65	-	11,60	-	-	3,91	4,49	4,83	5,58	6,10	6,82	12,58	14,07
2	9,50	11,31	-	20,63	-	-	6,93	8,05	8,93	10,58	10,73	12,38	17,43	20,45
2 1/2	27,90	32,18	-	-	-	-	15,29	18,03	17,01	19,78	19,94	22,80	43,88	49,22
3	33,38	38,66	-	-	-	-	19,81	23,24	18,57	21,57	26,82	28,63	58,86	66,35
4	79,01	92,76	-	-	-	-	37,68	43,42	43,17	49,97	57,29	64,70	114,23	129,04







Διάμετρος (inch)	Σταυροί €/Τεμ.		Ρακόρ ΜΜΒ κωνικά €/Τεμ.		Ρακόρ ΜΕΒ κωνικά €/Τεμ.		Περικόχλιο €/Τεμ.		Σύνδεσμος 2πλός Primofit GF €/Τεμ.	Σύνδεσμος αρσεν. Primofit GF €/Τεμ.	Σύνδεσμος θηλ. Primofit GF €/Τεμ.
	Μαύρες	Γαλβανιζέ	Μαύρες	Γαλβανιζέ	Μαύρες	Γαλβανιζέ	Μαύρες	Γαλβανιζέ	Γαλβανιζέ	Γαλβανιζέ	Γαλβανιζέ
1/8-1/4-3/8	-	-	-	14,49	-	-	-	-	-	-	-
1/2	8,05	8,99	7,13	8,41	6,97	8,19	-	1,69	39,38	29,87	29,03
3/4	12,30	13,41	8,01	9,53	8,43	9,89	-	1,76	43,27	33,33	33,55
1	15,03	16,59	9,35	10,98	10,42	12,29	-	2,61	47,84	37,50	36,46
1 1/4	21,41	23,36	16,55	19,96	17,74	20,61	-	3,87	59,35	47,47	47,04
1 1/2	28,36	31,15	18,85	23,37	21,98	25,66	-	4,42	71,28	57,04	55,31
2	42,17	46,50	30,90	38,47	35,11	40,97	-	8,76	-	79,55	77,74
2 1/2	95,41	105,16	75,44	87,08	82,45	95,01	-	-	-	-	-
3	109,81	121,12	105,20	121,44	128,73	148,61	-	-	-	-	-
4	181,23	200,80	243,71	268,97	270,78	298,82	-	-	-	-	-

• *Σιδηροεξάρτημα άλλης προελεύσης από 2'' έως 4'' με συμπληρωματική έκπτωση έως 25%*

Εξαρτήματα αυλακωτής σύνδεσης

JUNT KEEN-FIT
GROOVED FITTINGS & PIPE JOININGS

UL CE CQC FM APPROVED





inch	ΣΥΝΔΕΣΜΟΣ ΕΥΚΑΜΠΤΟΣ XGQT2 2 ΒΙΔΕΣ PN 35 BAR LIGHTWEIGHT	ΣΥΝΔΕΣΜΟΣ ΣΤΑΘΕΡΟΣ XGQT1 2 ΒΙΔΕΣ PN 35 BAR LIGHTWEIGHT	ΦΛΑΝΤΖΑ ΑΥΛΑΚΩΤΗ XGQT18 PN 20 BAR QUICKFLANGE	ΦΛΑΤΖΑ ΑΥΛΑΚΩΤΗ ΛΑΙΜΟΥ XGQT08 PN 20 BAR FLANGE ADAPTOR	ΤΑΠΑ ΑΥΛΑΚΩΤΗ XGQT06 END CAP
			€/τεμ.		
1 1/2	5,17	5,17			2,60
2	6,01	6,01	9,30	15,48	3,48
2 1/2	7,01	7,01	15,90	16,00	4,40
3	8,25	8,25	18,41	19,09	5,20
4	10,25	10,25	27,50	24,18	7,25
5	14,47	14,47	32,52	33,00	11,40
6	16,44	16,50	37,54	34,00	17,50
8	37,30	37,30	58,70	69,90	25,20
10	72,85	72,85	-	120,50	53,50
12	93,50	93,50	-	-	-






inch	ΓΩΝΙΑ XGQT01 SHORT RADIUS S.R. 90°	ΓΩΝΙΑ 45° XGQT02 PN 35 QUICKBEND	ΓΩΝΙΑ 22.5° XGQT021 PN 35 ELBOW	ΓΩΝΙΑ 11.25° XGQT022 PN 35 ELBOW	ΤΑΦ S.R. XGQT03 PN 35 TEE	ΣΤΑΥΡΟΣ XGQT05 PN 35 CROSS
			€/τεμ.			
1 1/2	5,20	5,01	5,15	5,05	7,90	
2	7,60	7,03	6,10	6,70	10,50	12,72
2 1/2	8,59	8,40	8,90	9,50	16,55	18,80
3	11,25	10,60	10,29	10,30	19,46	23,65
4	17,54	17,25	16,97	17,10	25,20	31,35
5	32,70	27,40	22,24	22,14	45,20	45,30
6	35,41	34,10	34,80	36,20	56,50	57,50
8	74,80	72,25	74,40	72,50	119,00	122,80
10	145,50	140,90	119,40	-	228,00	285,50
12	-	-	-		247,00	-

ΛΙΠΑΝΤΙΚΟ
€/τεμ.
18,38

ΜΑΣΤΟΣ PN 20 ΒΙΔΩΤΟΣ - ΑΥΛΑΚΩΤΟΣ BAR NIPPLE	
inch	€/τεμ.
2	15,00
76.1	48,00
3	50,00
4	80,00

Εξαρτήματα αυλακωτής σύνδεσης

JUNT
KEEN-FIT
GROOVED FITTINGS & PIPE JOININGS





inch		ΣΥΣΤΟΛΙΚΟΙ ΣΥΝΔΕΣΜΟΙ XGQT2B	ΤΑΦ ΠΑΡΟΧΗΣ (ΒΟΛΤΑΣ/ΑΥΛΑΚΩΤΟ) XGQT3S / XGQT3	ΣΤΑΥΡΟΣ ΠΑΡΟΧΗΣ XGQT3	ΣΥΣΤΟΛΗ ΑΥΛΑΚΩΤΗ XGQT07	ΔΙΑΚΛΑΔΩΣΗ SPRINKLER XGQT3U
A x B			€/τεμ.			
8	x 6				54,00	
	x 5		51,75		48,60	
	x 4		60,13		42,30	
6	x 5				26,10	
	x 4	32,20	30,60	74,26	19,35	
	x 3	32,20	26,96	55,92	19,35	
	x 2 1/2		28,88	48,11		
	x 2		27,96	48,11		
	x 1 1/2		21,48	46,15		
	x 1 1/4		21,48	46,15		
5	x 4	30,10	23,50		14,90	
	x 3		23,40		14,90	
	x 2 1/2		22,79		14,90	
	x 2		20,30	42,30		
	x 1 1/2		18,50	40,97		
	x 1 1/4		18,50	40,97		
4	x 3	21,60	20,60	38,38	12,70	
	x 2 1/2	21,60	19,41	32,27	12,70	
	x 2	21,60	19,64	30,62	12,70	
	x 1 1/2		14,34	29,24		
	x 1 1/4		13,82	29,24		
	x 1		13,82	29,24		
3	x 2 1/2	13,10			9,70	
	x 2	13,10	13,35	31,59	7,10	
	x 1 1/2		12,50	27,31		
	x 1 1/4		12,50	27,31		
	x 1		11,08	23,43		
	x 3/4		11,08			
2 1/2	x 2	12,00	9,60		6,94	
	x 1 1/2	12,00	9,60	24,63	6,94	
	x 1 1/4		9,50	24,63	6,94	
	x 1		9,30	24,63		8,51
	x 3/4		8,50	19,19		7,53
	x 1/2		8,50			7,53
2	x 1 1/2	9,20	7,50	20,17		
	x 1 1/4		7,50	20,17		
	x 1		6,25	19,37		6,13
	x 3/4		6,25	17,46		5,39
	x 1/2			17,46		5,39
1 1/2	x 1					5,22
	x 3/4					4,38
	x 1/2					4,38
1 1/4	x 1					5,22
	x 3/4					4,38
	x 1/2					4,38

Οι τιμές επιβαρύνονται με ΦΠΑ • Η εταιρεία διατηρεί το δικαίωμα αλλαγής των τιμών χωρίς προειδοποίηση

Εξαρτήματα σωληνοκατασκευών

Interclamp® Fittings

101 A27 B34 C42 D48 E60	104 A27 B34 C42 D48 E60	116 A27 B34 C42 D48 E60	119 A27 B34 C42 D48 E60	119 C42/D48
123 40° - 70° B34 C42 D48	124 15° - 60° B34 C42 D48	125 A27 B34 C42 D48 E60	127 30° - 45° B34 C42 D48	128 A27 B34 C42 D48 E60
129 30° - 60° A27 B34 C42 D48	130 30° - 45° B34 C42 D48	131 A27 B34 C42 D48 E60	132 A27 B34 C42 D48 E60	133 PLASTIC A27 B34 C42 D48 E60
135Y D48	137 D48	138 A27 B34 C42 D48	140 A27 B34 C42 D48	143 A27 B34 C42 D48
144 B34 C42 D48	145 B34 C42 D48	146 B34 C42 D48	147 B34 C42 D48	148* A27 B34 C42 D48 E60
149 A27 B34 C42 D48 E60	150 B34 C42 D48	153 0° - 11° B34 C42 D48	154 0° - 11° B34 C42 D48	155 0° - 11° B34 C42 D48
156 0° - 11° B34 C42 D48	158 A27 B34 C42 D48 E60	160 A27 B34 C42 D48 E60	161 A27 B34 C42 D48 E60	165 B34 C42 D48 E60
167 A27 B34 C42 D48 E60	167M A27 B34 C42 D48 E60	168 A27 B34 C42 D48 E60	168M A27 B34 C42 D48 E60	170 A27 B34 C42 D48 E60
171 A27 B34 C42 D48 E60	172* C42 D48	172M* C42 D48	173F A27 B34 C42 D48 E60	173M A27 B34 C42 D48 E60
174 D48	175 D48	176 A27 B34 C42 D48 E60	182 A27 B34 C42 D48	199 B34 C42 D48

Οι τιμές επιβαρύνονται με ΦΠΑ • Η εταιρεία διατηρεί το δικαίωμα αλλαγής των τιμών χωρίς προειδοποίηση

Χαλυβδοσωλήνες άνευ ραφής

EN10216-1/ASME B 36.10/ASTM A 106 GR.B/CERT.EN 10204/3.1 MAT P265 TR2/GRADE B

Εξωτ. διάμετρος (inch)	SCH STD			SCH XS		
	Πάχος(mm)	Βάρος(kg/m)	€/m	Πάχος(mm)	Βάρος(kg/m)	€/m
1/4	2,2	0,63	**5,82**	3,0	0,80	**7,10**
3/8	2,3	0,84	**7,80**	3,2	1,10	**10,10**
1/2	2,8	1,27	**5,34**	3,7	1,62	**6,80**
3/4	2,9	1,68	**6,58**	3,9	2,19	**8,56**
1	3,4	2,50	**9,22**	4,6	3,23	**11,98**
1 1/4	3,6	3,38	**11,82**	4,9	4,47	**15,62**
1 1/2	3,7	4,05	**13,30**	5,1	5,41	**17,76**
2	3,9	5,44	**17,90**	5,5	7,48	**24,54**
2 1/2	5,2	8,62	**27,88**	7,0	11,40	**36,56**
3	5,5	11,30	**36,18**	7,6	15,30	**48,96**
3 1/2	5,7	13,60	**43,50**	8,1	18,60	**59,70**
4	6,0	16,10	**50,48**	8,6	22,30	**70,26**
5	6,6	21,80	**69,66**	9,5	31,00	**99,14**
6	7,1	28,30	**90,50**	11,0	42,60	**136,18**
8	8,2	42,60	**153,90**	12,7	64,60	**233,84**
10	9,3	60,30	**218,16**	12,7	81,60	**295,00**
12	9,5	73,90	**266,76**	12,7	97,50	**351,82**
14	9,5	81,30	**293,48**	12,7	107,00	**387,68**
16	9,5	93,30	**421,42**	12,7	123,00	**557,00**
18	9,5	105,00	**552,02**	12,7	139,00	**686,72**
20	9,5	117,00	**585,00**	12,7	155,00	**775,00**

Εξωτ. διάμετρος (inch)	SCH 20			SCH 30		
	Πάχος(mm)	Βάρος(kg/m)	€/m	Πάχος(mm)	Βάρος(kg/m)	€/m
8	6,4	33,30	**120,20**	7,0	36,80	**132,88**
10	6,4	41,80	**150,90**	7,8	51,00	**184,18**
12	6,4	49,70	**179,42**	8,4	65,20	**235,36**

Εξωτ. διάμετρος (inch)	SCH 40			SCH 80		
	Πάχος(mm)	Βάρος(kg/m)	€/m	Πάχος(mm)	Βάρος(kg/m)	€/m
10				15,1	96,00	**348,30**
12	10,3	79,70	**288,54**			
14	11,1	94,50	**341,30**			

Εξωτ. διάμετρος (inch)	SCH 160		
	Πάχος(mm)	Βάρος(kg/m)	€/m
1/2	4,78	1,95	**8,96**
3/4	5,56	2,90	**13,92**
1	6,35	4,24	**17,78**
1 1/4	6,35	5,61	**23,04**
1 1/2	7,14	7,25	**30,46**
2	8,74	11,11	**42,96**
2 1/2	9,53	14,92	**54,46**
3	11,13	21,35	**82,90**
4	13,49	33,54	**140,28**

Χαλυβδοσωλήνες άνευ ραφής

EN10216-2 MAT P235 TR2
(DIN 2448/1629/84 ST.37) EN10204 3.1

Εξωτερική διάμετρος (mm)	Πάχος (mm)	Βάρος (kg/m)	€/m
10,2	1,6	0,34	**3,88**
21,3	2,3	1,08	**6,46**
	2,6	1,20	**4,98**
	2,9	1,32	**5,50**
	3,2	1,43	**5,96**
	3,6	1,57	**6,52**
	4,0	1,71	**7,12**
	4,5	1,86	**7,74**
26,9	2,3	1,40	**7,92**
	2,6	1,56	**6,02**
	2,9	1,72	**6,64**
	3,2	1,87	**7,22**
	3,6	2,07	**7,98**
	4,0	2,26	**8,72**
	5,0	2,70	**10,38**
	5,6	2,94	**13,92**
33,7	2,6	1,99	**7,20**
	2,9	2,20	**7,98**
	3,2	2,41	**8,72**
	3,6	2,67	**9,66**
	4,0	2,93	**10,60**
	4,5	3,24	**11,70**
	5,0	3,54	**12,80**
42,4	2,6	2,55	**8,66**
	2,9	2,82	**9,56**
	3,6	3,44	**11,66**
	4,5	4,21	**14,26**
48,3	2,6	2,93	**9,54**
	2,9	3,25	**10,56**
	3,2	3,56	**11,55**
	3,6	3,97	**12,92**
	4,0	4,37	**14,20**
60,3	2,9	4,11	**13,32**
	3,2	4,51	**14,64**
	3,6	5,03	**16,34**
	4,0	5,55	**18,04**
	4,5	6,19	**20,12**
	5,0	6,82	**22,16**
	14,2	16,10	**57,76**
76,1	2,9	5,24	**16,72**
	3,2	5,75	**18,34**
	3,6	6,44	**20,54**
	4,0	7,11	**22,66**
	4,5	7,95	**25,36**
	5,0	8,77	**27,88**
	7,1	12,10	**37,32**

Εξωτερική διάμετρος (mm)	Πάχος (mm)	Βάρος (kg/m)	€/m
82,5	3,2	6,26	**19,96**
	3,6	7,00	**22,30**
	4,0	7,74	**24,68**
	5,0	9,56	**30,48**
	7,1	13,20	**41,84**
	8,0	14,70	**46,66**
88,9	3,2	6,76	**21,58**
	3,6	7,57	**24,14**
	4,0	8,38	**26,72**
	4,5	9,37	**29,88**
	5,0	10,30	**32,86**
	7,1	14,30	**45,42**
101,6	3,6	8,70	**28,18**
	4,0	9,63	**31,04**
	5,0	12,7	**40,62**
	6,3	16,50	**53,26**
	8,0	18,50	**59,70**
108,0	3,6	9,27	**29,64**
	4,0	10,3	**32,92**
	4,5	11,5	**36,80**
	5,0	12,7	**40,62**
	6,3	15,8	**50,54**
	8,0	19,7	**62,80**
114,3	3,6	9,8	**30,46**
	4,0	10,9	**33,74**
	4,5	12,2	**37,80**
	5,0	13,5	**41,82**
	5,6	15,0	**46,46**
	6,3	16,8	**52,06**
	8,0	21,0	**64,56**
127,0	4,0	12,1	**40,14**
133,0	4,0	12,7	**39,32**
	5,0	15,8	**49,00**
	6,3	19,7	**61,04**
	8,0	24,7	**76,88**
	10,0	30,3	**93,86**
139,7	4,0	13,4	**47,84**
	4,5	15,0	**51,06**
	5,0	16,6	**52,82**
	5,6	18,5	**58,40**
	6,3	20,7	**65,38**
	8,0	26,0	**82,12**
152,4	4,5	16,4	**57,40**
	7,1	25,4	**81,40**
	8,0	28,5	**94,50**
	10,0	35,1	**112,46**

Εξωτερική διάμετρος (mm)	Πάχος (mm)	Βάρος (kg/m)	€/m
152,4	4,5	16,4	**57,40**
	7,1	25,4	**81,40**
	8,0	28,5	**94,50**
	10,0	35,1	**112,46**
159,0	4,5	17,1	**62,04**
	5,6	21,2	**67,90**
	6,3	23,7	**75,69**
	7,1	26,6	**85,22**
	8,0	29,8	**95,44**
168,3	4,5	18,2	**64,44**
	5,0	20,1	**70,72**
	5,6	22,5	**74,42**
	6,3	25,2	**81,30**
193,7	5,6	26,0	**88,04**
	6,3	29,1	**98,90**
	7,1	32,7	**110,94**
	10,0	45,3	**155,24**
219,1	10,0	51,6	**175,32**
244,5	10,0	57,8	**196,34**
273,0	7,1	46,6	**158,30**
	8,0	52,3	**177,66**
	8,8	57,3	**194,68**
323,9	7,1	55,5	**188,58**
	8,0	62,3	**224,80**
355,9	8,0	68,6	**248,86**

Χαλυβδοσωλήνες λεβήτων

EN10216-2

ΧΑΛΥΒΔΟΣΩΛΗΝΕΣ ΑΝΕΥ ΡΑΦΗΣ ΛΕΒΗΤΩΝ ΠΙΣΤΟΠΟΙΗΤΙΚΟ LLOYD'S Reg. of Shipping P235GH TC1/DIN 17175 ST. 35.8.I			
Φ Εξωτ. (mm)	Πάχος (mm)	Βάρος (kg/m)	€/m
25	2,6	1,44	6,08
	2,9	1,58	6,66
31,8	2,9	2,07	8,74
	3,2	2,26	9,28
33,7	3,2	2,41	9,74
	3,6	2,67	10,95
38	2,9	5,51	9,72
	3,2	2,75	10,66
	3,6	3,05	11,86
	4	3,35	12,98
	5	4,07	15,76
42,4	3,2	3,09	11,52
	3,6	3,44	12,82
	4	3,81	14,20
44,5	3,2	3,26	12,15
	3,6	3,63	13,52
	4	4,00	14,90
	7,1	6,56	28,06
48,3	3,2	3,56	12,96
	3,6	3,97	14,44
	4	4,37	16,00
50,8	2,9	3,44	12,52
	3,2	3,77	13,72
	3,6	4,21	15,32
	4	4,64	16,88
	5	5,67	20,64
	6,3	6,94	25,26
	8	8,48	30,86

ΧΑΛΥΒΔΟΣΩΛΗΝΕΣ ΑΝΕΥ ΡΑΦΗΣ ΛΕΒΗΤΩΝ ΠΙΣΤΟΠΟΙΗΤΙΚΟ LLOYD'S Reg. of Shipping P235GH TC1/DIN 17175 ST. 35.8.I			
Φ Εξωτ. (mm)	Διαστάσεις	Βάρος (kg/m)	€/m
57	2,9	3,87	13,86
	3,2	4,25	15,22
	3,6	4,74	16,96
	4	5,23	18,72
	5,6	7,10	25,42
	6,3	7,88	33,80
60,3	3,2	4,51	16,14
	3,6	5,03	18,00
	4	5,55	19,88
	6,3	8,39	30,04
63,5	3,2	4,76	17,04
	3,6	5,32	19,04
	4	5,87	21,02
	6,3	8,89	31,82
	8	10,90	39,04
70	3,6	5,90	21,15
	4	6,51	23,32
	10	14,80	52,98
73	10	15,50	54,58
76	4	7,11	25,04
	7	12,10	42,62

ΠΙΣΤΟΠΟΙΗΤΙΚΟ LLOYD'S
Reg. of Shipping
P235GH TC1/DIN 17175 ST. 35.8.I

Χαλυβδοσωλήνες άνευ ραφής γαλβανιζέ

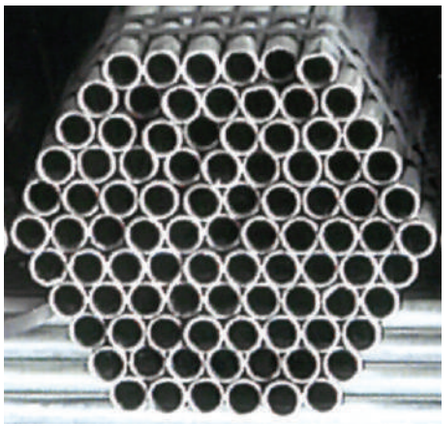

EN10255 (DIN 2440/DIN 2444 ST.37-2)			
Διάμετρος (inch)	Διαστάσεις	Βάρος (kg/m)	€/m
3/8	17,2 x 2,3	0,90	7,46
1/2	21,3 x 2,6	1,29	7,46
3/4	26,9 x 2,6	1,66	8,74
1	33,7 x 3,2	2,57	12,42
1 1/4	42,4 x 3,2	3,31	15,68
1 1/2	48,3 x 3,2	3,81	17,32
2	60,3 x 3,6	5,40	23,82
2 1/2	76,1 x3,6	6,93	29,94
3	88,9 x 4,0	9,03	37,56
4	114,3 x 4,5	13,00	54,88
5	139,7 x 5,00	17,50	95,40
6	168,3 x 5,00	21,10	102,00

Χαλύβδινα εξαρτήματα ASA STD & XS ASTM A 234 WPB

			Καμπύλη LR1,5D 90°		Καμπύλη LR1,5D 45°		Καμπύλη LR1,5D 180°	Καμπύλη SR1D 90°		Ταφ Ισοσκελή		Κάλυμμα	
Διάμετρος (inch)	Πάχος(mm)		€/Τεμ.		€/Τεμ.		€/Τεμ.	€/Τεμ.		€/Τεμ.		€/Τεμ.	
	STD	XS	STD	XS	STD	XS	STD	STD	XS	STD	XS	STD	XS
1/2	2,8	3,4	**1,00**	**1,60**	**1,00**	**1,50**	**2,50**	**1,30**	**2,08**	**3,48**	**6,96**		
3/4	2,9	3,9	**1,30**	**2,08**	**1,30**	**1,95**	**3,25**	**1,69**	**2,70**	**3,60**	**7,20**		
1	3,4	4,5	**1,90**	**3,04**	**1,90**	**2,85**	**4,75**	**2,47**	**3,95**	**5,10**	**10,20**	**2,16**	**4,32**
1 1/4	3,6	4,9	**2,60**	**4,16**	**2,60**	**3,90**	**6,50**	**3,38**	**5,41**	**6,60**	**13,20**	**2,28**	**4,56**
1 1/2	3,7	5,1	**3,50**	**5,60**	**2,80**	**4,20**	**8,75**	**4,55**	**7,28**	**8,70**	**16,10**	**2,40**	**4,80**
2	3,9	5,5	**5,10**	**8,16**	**4,08**	**6,12**	**12,75**	**6,63**	**10,61**	**10,80**	**19,98**	**2,76**	**5,52**
2 1/2	5,2	7,0	**8,75**	**14,00**	**7,00**	**12,25**	**26,25**	**11,38**	**18,20**	**19,20**	**35,52**	**4,50**	**9,00**
3	5,5	7,6	**13,25**	**21,20**	**10,60**	**18,55**	**39,75**	**17,23**	**27,56**	**27,00**	**49,95**	**7,20**	**14,40**
3 1/2	5,7	8,1	**24,25**	**38,80**	**19,40**	**33,95**	**72,75**	**31,53**	**50,44**			**9,00**	**18,00**
4	6	8,6	**24,25**	**38,80**	**19,40**	**33,95**	**72,75**	**31,53**	**50,44**	**42,00**	**77,70**	**10,20**	**20,40**
5	6,6	9,5	**49,50**	**89,10**	**37,13**	**64,97**	**148,50**	**56,93**	**113,85**	**73,50**	**135,98**	**20,65**	**41,30**
6	7,1	11,0	**74,25**	**133,65**	**55,69**	**111,38**	**222,75**	**85,39**	**170,78**	**119,00**	**220,15**	**29,75**	**59,50**
8	8,2	12,7	**132,00**	**237,60**	**99,00**	**198,00**		**151,80**	**303,60**	**210,00**	**388,50**	**54,60**	**109,20**
10	9,3	12,7	**276,00**	**496,80**	**193,20**	**386,40**		**276,00**	**552,00**	**420,00**	**840,00**	**81,90**	**163,80**
12	9,5	12,7	**360,00**	**648,00**	**252,00**	**504,00**		**360,00**	**720,00**	**630,00**	**1.260,00**	**120,12**	**240,24**
14	9,5	12,7	**540,00**	**972,00**	**378,00**	**756,00**		**540,00**	**955,00**	**840,00**	**1.680,00**	**152,88**	**305,76**
16	9,5	12,7	**690,00**	**1.242,00**	**483,00**	**966,00**		**690,00**	**1189,00**	**1.680,00**	**3.360,00**	**191,10**	**382,20**
18	9,5	12,7	**809,10**	**1.618,20**					**1316,00**	**1.890,00**	**3.780,00**	**218,40**	**436,80**
20	9,5	12,7	**1.150,69**	**2.301,38**					**1613,00**	**2,100,00**	**4.200,00**	**245,70**	**491,40**
22	9,5	12,7	**1.615,00**	**3.230,00**								**273,00**	**546,00**
24	9,5	12,7	**1.850,00**	**3.700,00**						**3.150,00**	**6.300,00**	**300,30**	**600,60**
26	9,5	12,7											

Καμπύλη SCH160 90° LR		
Διάμετρος (inch)	Πάχος (mm)	€/Τεμ.
1	6,35	**14,09**
1 1/4	6,35	**16,14**
1 1/2	7,14	**23,48**
2	8,74	**34,25**
2 1/2	9,53	**44,02**
3	11,13	**70,14**
4	13,49	**129,13**

Χαλύβδινα εξαρτήματα ASA STD & XS ASTM A 234 WPB

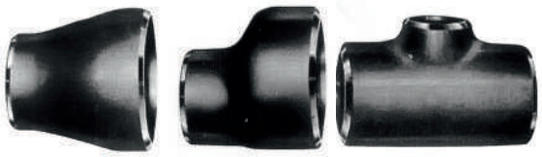

inch	Συστολές Ομόκεντρες €/Τεμ. STD	Συστολές Ομόκεντρες €/Τεμ. XS	Συστολές Έκκεντρες €/Τεμ. STD	Συστολές Έκκεντρες €/Τεμ. XS	Ταφ Συστολικά €/Τεμ. STD
3/4 x 1/2	2,88	4,61	3,74	5,99	7,20
1 x 1/2	3,50	5,60	4,55	7,28	8,75
1 x 3/4	2,82	4,51	3,67	5,87	7,05
1 1/4 x 1/2	4,40	7,04	5,72	9,15	11,00
1 1/4 x 3/4	3,64	5,82	4,73	7,57	9,10
1 1/4 x 1	3,00	4,80	3,90	6,24	7,50
1 1/2 x 1/2	5,20	8,32	6,76	10,82	13,00
1 1/2 x 3/4	4,34	6,94	5,64	9,03	10,85
1 1/2 x 1	3,60	5,76	4,68	7,49	9,00
1 1/2 x 1 1/4	3,48	5,57	4,52	7,24	8,70
2 x 1/2	10,40	16,64	13,52	21,63	26,00
2 x 3/4	8,80	14,08	11,44	18,30	22,00
2 x 1	6,86	10,98	8,92	14,27	17,15
2 x 1 1/4	5,64	9,02	7,33	11,73	14,10
2 x 1 1/2	5,52	8,83	7,18	11,48	13,80
2 1/2 x 1	13,60	21,76	17,68	28,29	
2 1/2 x 1 1/4	11,55	18,48	15,02	24,02	
2 1/2 x 1 1/2	9,60	15,36	12,48	19,97	
2 1/2 x 2	7,80	12,48	10,14	16,22	
3 x 1	18,00	28,80	21,60	34,56	54,00
3 x 1 1/4	17,60	28,16	21,12	33,79	52,80
3 x 1 1/2	14,70	23,52	17,64	28,22	44,10
3 x 2	10,80	17,28	12,96	20,74	32,40
3 x 2 1/2	9,60	15,36	11,52	18,43	28,80
3 1/2 x 1 1/2	27,60	44,16	33,12	52,99	82,80
3 1/2 x 2	25,20	40,32	30,24	48,38	75,60
3 1/2 x 2 1/2	22,80	36,48	27,36	43,78	68,40
3 1/2 x 3	20,80	33,28	24,96	39,94	62,40
4 x 1 1/2	27,60	44,16	33,12	52,99	82,80
4 x 2	22,05	35,28	26,46	42,34	66,15
4 x 2 1/2	17,10	27,36	20,52	32,83	51,30
4 x 3	15,60	24,96	18,72	29,95	46,80
4 x 3 1/2	20,00	32,00	24,00	38,40	60,00
5 x 2	40,00	72,00	48,00	86,40	120,00
5 x 2 1/2	32,90	59,22	39,48	71,06	98,70
5 x 3	25,20	45,36	30,24	54,43	75,60
5 x 3 1/2	33,60	60,48	40,32	72,58	100,80
5 x 4	24,00	43,20	28,80	51,84	72,00

inch	Συστολές Ομόκεντρες €/Τεμ. STD	Συστολές Ομόκεντρες €/Τεμ. XS	Συστολές Έκκεντρες €/Τεμ. STD	Συστολές Έκκεντρες €/Τεμ. XS	Ταφ Συστολικά €/Τεμ. STD
6 x 2	62,40	112,32	74,88	134,78	187,20
6 x 2 1/2	58,40	105,12	70,08	126,14	175,20
6 x 3	48,30	86,94	57,96	104,33	144,90
6 x 3 1/2	54,40	97,92	65,28	117,50	163,20
6 x 4	38,40	69,12	46,08	82,94	115,20
6 x 5	37,20	66,96	44,64	80,35	111,60
8 x 3	100,00	180,00	150,00	270,00	300,00
8 x 4	84,00	151,20	126,00	226,80	252,00
8 x 5	70,00	126,00	105,00	189,00	210,00
8 x 6	57,00	102,60	85,50	153,90	171,00
10 x 4	160,00	320,00	240,00	480,00	640,00
10 x 5	148,00	296,00	222,00	444,00	592,00
10 x 6	119,00	238,00	178,50	357,00	476,00
10 x 8	108,50	217,00	162,75	325,50	434,00
12 x 6	208,00	416,00	312,00	624,00	832,00
12 x 8	192,00	384,00	288,00	576,00	768,00
12 x 10	154,00	308,00	231,00	462,00	616,00
14 x 8	405,00	810,00	729,00	1.458,00	1.620,00
14 x 10	390,00	786,00	695,00	1.420,00	1.512,00
14 x 12	378,00	756,00	680,40	1.360,80	1.512,00
16 x 8	720,00	1.440,00	1.296,00	2.592,00	2.880,00
16 x 10	585,00	1.170,00	1.053,00	2.106,00	2.340,00
16 x 12	432,00	864,00	777,60	1.555,20	1.728,00
16 x 14	414,00	828,00	745,20	1.490,40	1.656,00
18 x 12	855,00	1.710,00	1.539,00	3.078,00	3.420,00
18 x 14	540,00	1.080,00	972,00	1.944,00	2.160,00
18 x 16	513,00	1.026,00	923,40	1.846,80	2.052,00
20 x 12	1.188,00	2.376,00	2.138,40	4.276,80	4.752,00
20 x 14	1.125,00	2.250,00	2.025,00	4.050,00	4.500,00
20 x 16	882,00	1.,00	1.587,60	3.175,20	3.528,00

Οι τιμές επιβαρύνονται με ΦΠΑ • Η εταιρεία διατηρεί το δικαίωμα αλλαγής των τιμών χωρίς προειδοποίηση

Χαλύβδινα εξαρτήματα A105 3000 LBS, NPT & SW

inch	Γωνία 90° ΜΜΒ		Γωνία 90° ΜΕΒ	Γωνία 45°		Ταφ		Σταυρός	Μούφα		Ημιμούφα		Τάπα Θηλυκή	
	€/Τεμ.		€/Τεμ.	€/Τεμ.		€/Τεμ.		€/Τεμ.	€/Τεμ.		€/Τεμ.		€/Τεμ.	
	NPT	SW	NPT	NPT	SW	NPT	SW	NPT	NPT	SW	NPT	SW	NPT	SW
1/8	3,81	2,67	9,18	4,27	3,19	4,81	3,59	7,99	1,92	1,76	1,30	1,76	1,59	1,43
1/4	3,81	2,67	9,18	4,27	3,19	4,81	3,59	7,99	1,92	1,76	1,30	1,76	1,59	1,43
3/8	3,81	2,67	9,18	4,27	3,19	4,81	3,59	7,99	1,92	1,76	1,30	1,76	1,59	1,43
1/2	3,81	2,67	9,18	4,27	3,19	4,81	3,59	7,99	1,92	1,76	1,30	1,76	1,59	1,43
3/4	5,02	3,46	12,83	5,78	4,27	7,10	4,86	11,72	2,65	2,19	1,76	2,19	2,21	1,70
1	8,02	4,70	17,55	8,69	5,35	10,45	6,56	16,74	3,64	3,20	2,65	3,20	3,02	2,48
1 1/4	12,37	7,75	35,10	13,66	8,29	15,39	9,77	24,41	6,56	4,00	4,21	4,00	4,46	3,02
1 1/2	16,39	10,13	45,90	18,52	11,31	21,44	13,55	37,40	7,64	5,67	4,83	5,67	5,26	3,86
2	22,10	16,28	51,30	25,35	18,71	28,35	21,09	47,17	10,13	7,56	6,16	7,56	6,62	5,26
2 1/2	69,83	56,88		57,10	37,40	86,20	48,10	83,67	20,05	19,90	20,05	19,90	16,60	19,70
3	83,20	72,66		78,50	70,30	113,70	79,30	139,46	30,35	24,20	30,30	24,24	25,00	30,40
4	120,56	109,06		146,00	109,00	190,00	140,50	237,06	39,30	32,40	39,30	32,41	53,20	49,50

inch	Τάπα Αρσενική	Ρακόρ		Ρακόρ ΜΕΒ	Μαστός Εξάγωνος	Συστολή Αμερικής	Σύνδεσμος Συστολικός		Μαστός Συστολικός	Σωληνομαστοί SCH80
	€/Τεμ.	€/Τεμ.		€/Τεμ.	€/Τεμ.	€/Τεμ.	€/Τεμ.		€/Τεμ.	€/Τεμ.
	NPT	NPT	SW	NPT	NPT	NPT	NPT	SW	NPT	NPT
1/8	1,54	7,65	6,32	16,90	3,32	2,13	2,88		4,98	2,44
1/4	1,54	8,53	6,32	16,90	3,32	2,13	2,88		4,98	2,44
3/8	1,54	7,70	6,32	16,90	3,32	2,13	2,88	2,63	4,98	3,00
1/2	1,54	7,70	6,32	16,90	3,32	2,13	2,88	2,63	4,98	2,45
3/4	1,84	8,80	7,75	19,10	4,00	2,92	3,97	3,28	5,99	2,50
1	2,97	12,30	9,88	23,00	5,67	4,21	5,47	4,29	8,51	3,35
1 1/4	4,59	19,30	16,88	41,80	8,51	6,56	9,84	5,99	12,76	3,98
1 1/2	5,94	22,80	18,50	46,90	9,61	7,51	11,46	8,51	14,42	4,70
2	7,56	27,70	23,49	58,20	12,02	10,31	15,19	11,34	18,02	6,95
2 1/2	16,10	67,90	55,35		41,00	30,50	29,60	28,50	50,75	19,10
3	19,10	76,60	68,18			37,00	37,70	34,20	67,47	32,40
4	36,50	180,00	109,30			54,20	61,40	45,60	90,11	55,30,

NPT = National Pipe Thread, SW = Socket Weld, MMB = Μέσα-Μέσα Βόλτα, MEB = Μέσα-έξω Βόλτα

Χαλύβδινα εξαρτήματα 6000 LBS, NPT & SW

	Γωνία 90° MMB		Ταφ		Μαστός Εξάγωνος	Μούφα		Σύνδεσμος συστολικός		Τάπα θηλυκή	Ρακόρ MMB
Διάσταση (inch)	€/Τεμ.		€/Τεμ.		€/Τεμ.	€/Τεμ.		€/Τεμ.		€/Τεμ.	€/Τεμ.
	NPT	SW	NPT	SW	NPT	NPT	SW	NPT	SW	NPT	NPT
1/2	5,64	3,83	7,42	5,00	4,32	2,97	2,59			2,67	17,39
3/4	8,51	5,00	10,91	6,43	5,13	4,37	3,32	6,56	4,98	3,70	18,93
1	12,91	7,99	16,93	10,23	7,02	6,32	4,37	9,48	6,56	5,24	28,86
1 1 /4	18,41	10,85	22,95	14,93	9,50	8,32	5,10	12,47	7,65	6,53	35,53
1 1/2	23,36	15,53	29,11	21,14	11,21	11,56	6,13	17,33	9,19	8,26	40,66
2	50,49	21,17	64,72	29,13	13,36	19,87	8,64	29,81	12,96	11,58	109,03
2 1/2		49,68		66,26							
3		66,26		89,42							
4		102,68		132,49							

Ανοξείδωτα εξαρτήματα 3000 LBS

	Μούφες 316		Γωνία 90° 316		Ταφ 316		Ρακόρ 316	
Διάσταση (inch)	€/Τεμ.		€/Τεμ.		€/Τεμ.		€/Τεμ.	
	NPT	SW	NPT	SW	NPT	SW	NPT	SW
1/2	18,30	12,20	44,10	29,40	61,80	41,20	72,20	48,15
3/4	25,20	16,50	61,50	41,10	82,50	55,00	92,70	61,80
1	39,60	26,50	83,00	55,40	110,20	73,50	120,40	80,30

Double Flange SAE 3000 LBS SCR-W-OR ST 52.3

Διάμετρος (inch)	Κοχλίας M x μήκος (mm)	Οπές	€/Τεμ.
1/2	8 x 30	4	38,30
3/4	10 x 35	4	41,90
1	10 x 35	4	48,00
1 1/4	10 x 40	4	54,70
1 1/2	12 x 45	4	71,20
2	12 x 45	4	83,30
2 1/2	12 x 45	4	96,00
3	16 x 50	4	119,00

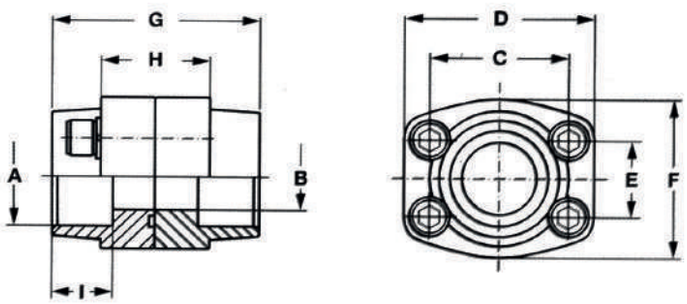

NPT = National Pipe Thread, SW = Socket Weld, MMB = Μέσα-Μέσα Βόλτα, MEB = Μέσα-έξω Βόλτα

Χαλυβδοσωλήνες άνευ ραφής ακριβείας

ΧΑΛΥΒΔΟΣΩΛΗΝΕΣ ΑΚΡΙΒΕΙΑΣ
ΥΨΗΛΗΣ ΥΔΡΑΥΛΙΚΗΣ ΠΙΕΣΗΣ EN 10305-4 (DIN2391) C.S.37, E235+N, NBK

Εξωτερική διάμετρος (mm)	Πάχος(mm)	Βάρος (kg/m)	€/m
6	1,0	0,123	**4,04**
	1,5	0,166	**4,14**
	2,0	0,197	**4,82**
8	1,0	0,173	**4,44**
	1,5	0,240	**4,88**
	2,0	0,296	**5,86**
	2,5	0,339	**7,56**
10	1,0	0,222	**4,20**
	1,5	0,314	**4,44**
	2,0	0,395	**5,66**
	2,5	0,462	**6,96**
	3,0	0,518	**10,56**
	3,5	0,561	**12,20**
12	1,0	0,271	**4,28**
	1,5	0,388	**4,74**
	2,0	0,493	**6,08**
	2,5	0,586	**7,72**
	3,0	0,666	**9,40**
	4,0	0,789	**10,78**
14	1,5	0,462	**5,48**
	2,0	0,592	**7,44**
	2,5	0,709	**8,62**
	4,5	1,054	**21,12**
15	1,5	0,499	**5,48**
	2,0	0,641	**7,80**
	2,5	0,771	**8,62**
	5,0	1,233	**25,04**
16	1,5	0,536	**6,12**
	2,0	0,691	**8,06**
	2,5	0,832	**9,96**
	3,0	0,962	**11,16**
	3,5	1,079	**17,18**
	3,75	1,133	**18,04**
	5,0	1,356	**26,28**
	5,5	1,424	**29,06**
18	1,5	0,610	**6,34**
	2,0	0,789	**8,24**
	2,5	0,965	**9,48**
	3,0	1,110	**10,22**
	6,0	1,776	**30,50**

ΧΑΛΥΒΔΟΣΩΛΗΝΕΣ ΑΚΡΙΒΕΙΑΣ
ΥΨΗΛΗΣ ΥΔΡΑΥΛΙΚΗΣ ΠΙΕΣΗΣ EN 10305-4 (DIN2391) C.S.37, E235+N, NBK

Εξωτερική διάμετρος (mm)	Πάχος(mm)	Βάρος (kg/m)	€/m
20	1,5	0,684	**7,04**
	2,0	0,888	**8,40**
	2,5	1,079	**10,28**
	3,0	1,258	**11,42**
	3,5	1,424	**13,60**
	4,0	1,578	**22,92**
21	3,5	1,510	**17,32**
22	2,0	0,986	**8,80**
	2,5	1,202	**10,48**
	3,0	1,406	**12,94**
	3,5	1,600	**14,20**
	4,0	1,776	**21,88**
25	2,0	1,134	**10,60**
	2,5	1,387	**12,18**
	3,0	1,628	**14,78**
	3,5	1,856	**15,98**
	5,0	2,466	**28,24**
28	2,0	1,282	**11,56**
	2,5	1,572	**13,22**
	3,0	1,850	**15,32**
	3,5	2,115	**17,20**
30	2,5	1,695	**14,32**
	3,0	1,998	**16,52**
	3,5	2,287	**19,20**
	4,0	2,565	**21,30**
32	3,0	2,146	**16,84**
33	4,0	2,861	**29,06**
35	2,5	2,004	**16,88**
	3,0	2,368	**23,70**
	4,0	3,058	**25,40**
38	2,5	2,189	**17,88**
	3,0	2,589	**20,84**
	4,0	3,354	**26,94**
	5,0	4,069	**34,30**
42	3,0	2,884	**22,16**
	4,0	3,749	**30,18**
	5,0	4,562	**36,24**
48	4,0	4,338	**34,80**
	5,0	5,229	**39,18**
60	4,0	5,542	**41,96**
	5,0	6,782	**59,76**
100	5,0	11,720	**81,24**

Χαλύβδινα εξαρτήματα σύσφιξης Γερμανίας

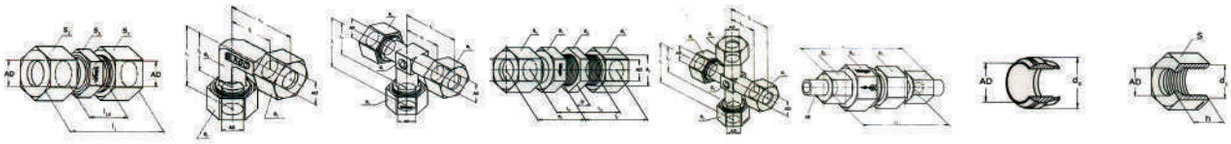

	Ρακόρ Ίσια	Ρακόρ Γωνιακά	Ταφ	Ρακόρ Διαφράγματος	Σταυρός	Αντεπίστροφη Βαλβίδα	Δακτύλιοι Κολάρα	Περικόχλια
Διάσταση	€/Τεμ.	€/Τεμ.	€/Τεμ.	€/Τεμ.	€/Τεμ.	€/Τεμ.	€/Τεμ.	€/Τεμ.
6 L	1,53	3,64	4,76	2,98	15,53	10,80	0,27	0,27
6 S	1,88	4,21	5,47	3,44	18,65	14,46	0,27	0,31
8 L	1,71	3,92	5,16	3,09	17,13	11,30	0,28	0,31
8 S	2,12	4,49	6,02	4,32	20,30	14,91	0,28	0,35
10 L	2,03	4,21	5,73	3,84	18,56	13,74	0,32	0,35
10 S	2,60	5,25	6,97	5,01	21,91	17,90	0,32	0,50
12 L	2,38	4,93	6,84	4,38	20,46	17,24	0,34	0,45
12 S	2,94	5,88	7,62	6,66	23,18	18,89	0,34	0,60
14 S	5,65	9,99	13,65	11,01	34,41	31,99	0,65	0,88
15 L	3,30	6,66	8,95	6,65	24,16	22,39	0,41	0,63
16 S	5,53	9,36	12,75	10,80	33,44	30,14	0,65	1,22
18 L	5,03	8,99	12,32	10,67	31,09	29,67	0,58	1,17
20 S	8,15	12,83	20,07	16,65	48,27	48,92	0,82	1,85
22 L	6,90	12,63	17,44	13,63	44,5	47,62	0,70	1,66
25 S	13,73	21,78	30,09	26,66	59,25	60,21	1,04	3,54
28 L	12,45	20,00	29,35	20,74	59,20	67,27	0,84	3,15
30 S	19,08	29,49	38,88	32,50	79,89	75,26	1,30	4,37
35 L	17,04	28,92	37,97	31,82	81,01	86,38	1,32	3,91
38 S	26,01	42,47	58,45	52,89	127,31	96,09	1,77	6,31
42 L	22,73	38,12	54,01	42,80	125,52	98,23	1,90	4,03

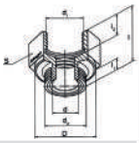

	Συστολή Α-Θ
Διάσταση	€/Τεμ.
1/8 x 1/4	3,18
1/4 x 1/8	1,83
1/4 x 3/8	2,71
3/8 x 1/4	1,96
3/8 x 1/2	3,35
1/2 x 1/4	2,57
1/2 x 3/4	8,53
1/2 x 1 1/4	29,90
3/4 x 1/2	4,57
3/4 x 1	9,41
3/4 x 1 1/4	29,22
1 x 1/4	8,72
1 x 3/4	7,03
1 x 1 1/4	29,77
1 x 1 1/2	32,40
1 1/4 x 1	12,55
1 1/4 x 1 1/2	39,33
1 1/2 x 1	14,61

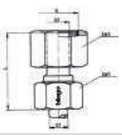

	Συστολή Διπλή με Ρακόρ
Διάσταση	€/Τεμ.
8 x 6 L	3,46
10 x 6 L	3,81
10 x 8 L	3,93
12 x 6 L	4,29
12 x 8 L	4,39
12 x 10 L	4,52
15 x 8 L	
15 x 10 L	5,63
15 x 12 L	5,74
16 x 10 S	
16 x 12 S	8,55

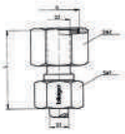

	Συστολή Διπλή με Ρακόρ
Διάσταση	€/Τεμ.
16 x 14 S	
18 x 10 L	7,79
18 x 12 L	7,83
18 x 14 L	7,95
18 x 15 L	8,17
20 x 12 S	
20 x 14 S	
20 x 16 S	12,37
22 x 12 L	
22 x 15 L	10,22
22 x 18 L	10,95

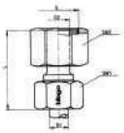

	Συστολή Διπλή με Ρακόρ
Διάσταση	€/Τεμ.
25 x 16 S	22,38
25 x 20 S	22,03
28 x 18 L	
28 x 22 L	
30 x 20 S	
30 x 25 S	37,86
35 x 28 L	
38 x 25 L	
38 x 30 S	
42 x 35 L	

	Στηρίγματα Σωλήνων Ακριβείας DIN 3015 με λάμα άνω-κάτω
Φ (mm)	€/Τεμ.
6	2,85
8	2,85
10	2,85
12	2,85
15	3,04
16	3,04
20	3,47
25	3,47
28	3,89
30	3,89
35	4,94
42	5,32
48	7,24
60,3	13,88
76,1	13,88
90	64,27
114,3	131,38

Χαλύβδινα εξαρτήματα σύσφιξης Γερμανίας

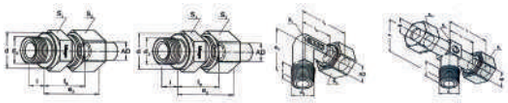

	Ρακόρ Μαστός	Ρακόρ Μαστός NPT	Γωνία Μαστός	Ταφ
Διάσταση	€/Τεμ.	€/Τεμ.	€/Τεμ.	€/Τεμ.
6 x 1/8	1,02	1,16	7,40	8,22
6 x 1/4	1,49	1,53	7,60	8,06
6 x 3/8	2,08			
8 x 1/8	2,15			
8 x 1/4	1,32	1,68	4,02	8,61
8 x 3/8	1,90		2,88	
8 x 1/2	4,09			
10 1/4	1,43	1,87	4,48	11,11
10 x 1/8	13,15			
10 x 3/8	1,86		9,48	13,65
10 x 1/2	3,01			
12 x 1/4	2,00	2,13	7,59	11,89
12 x 3/8	1,87	2,02	6,50	10,89
12 x 1/2	2,78	2,54		
14 x 3/8	3,08			
14 x 1/2	3,87	4,35	15,20	
15 x 3/8	3,17		13,50	
15 x 1/2	2,61	2,91	13,20	19,81

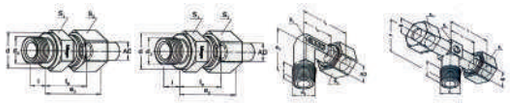

	Ρακόρ Μαστός	Ρακόρ Μαστός NPT	Γωνία Μαστός	Ταφ
Διάσταση	€/Τεμ.	€/Τεμ.	€/Τεμ.	€/Τεμ.
16 x 1/2	3,67	4,51	13,70	22,83
16 x 3/4	6,17			
18 x 1/2	3,28	3,73	14,20	22,30
18 x 3/4	6,20			
20 x 1/2	9,73		28,10	
20 x 3/4	5,56		29,10	
20 x 1	28,55			
22 x 1/2	8,53			
22 x 3/4	4,86	5,34	29,45	
25 x 3/4	14,87		21,63	
25 x 1	9,70	11,62	59,00	
28 x 3/4	20,33			
28 x 1	8,96	10,03	44,00	
30 x 1	40,29		57,80	
30 x 1 1/4	15,20	17,62	60,00	
35 x 1	36,39			
35 x 1 1/4	12,60	15,88	68,18	
38 x 1 1/4	21,51		96,90	
38 x 1 1/2	18,36	23,24	91,00	
42 x 1 1/2	15,00	20,20	91,33	

Ορειχάλκινα Εξαρτήματα Σύσφιξης

	ΡΑΚΩΡ ΟΡΕΙΧΑΛΚΙΝΟ CU ΣΥΣΦ.	ΓΩΝΙΑ ΟΡΕΙΧΑΛΚΙΝΗ CU ΣΥΣΦ.	ΤΑΦ ΟΡΕΙΧΑΛΚΙΝΟ CU ΣΥΣΦ.	ΚΟΛΛΑΡΟ ΟΡΕΙΧΑΛΚΙΝΟ CU ΣΥΣΦ
Διάσταση ∅	€/Τεμ.	€/Τεμ.	€/Τεμ.	€/Τεμ.
6	4,68	5,16	6,28	0,56
8	5,40	5,68	7,88	0,68
10	8,40	9,28	10,56	0,84
12	11,88	10,48	16,00	1,28
14	18,28		28,20	1,12
15	16,76	16,72	23,72	1,56
16	22,96	23,64	32,44	1,32
18	25,85	28,80	36,00	

	ΡΑΚΩΡ ΟΡΕΙΧΑΛΚΙΝΟ ΑΡΣ. CU ΣΥΣΦ	ΡΑΚΩΡ ΟΡΕΙΧ. ΘΗΛ. CU ΣΥΣΦ.	ΓΩΝΙΑ ΟΡΕΙΧ. ΑΡΣΕΝ. CU ΣΥΣΦ.
Διάσταση ∅	€/Τεμ.	€/Τεμ.	€/Τεμ.
6 x 1/8	2,72		3,44
6 x 1/4	3,24	4,52	3,92
6 x 3/8	4,40	7,04	
6 x 1/2	10,80		
8 x 1/8	3,60		4,32
8 x 1/4	3,44	4,92	4,32
8 x 3/8	4,40	7,68	7,28
8 x 1/2	10,40	8,64	
10 x 1/4	4,92	7,36	5,92
10 x 3/8	5,72	5,68	7,48
10 x 1/2	8,00	8,96	9,88
12 x 1/4	7,48	14,40	9,20
12 x 3/8	7,24	14,40	8,16
12 x 1/2	8,40	9,28	10,00
14 x 1/2	13,48		
15 x 1/2	10,08	8,10	
16 x 1/2	13,16	15,72	
18 x 1/2	13,20		
18 x 3/4		16,68	

Σωλήνες & Εξαρτήματα PVC Υπονόμων

ΣΩΛΗΝΑΣ PVC 6M SN4 EN1401 COMPACT	
Φ mm	€/m
110	5,56
125	6,48
160	10,25
200	16,06
250	25,04
315	40,52

ΓΩΝΙΑ 45°	
Φ mm	€/Τεμ
110	2,25
125	4,29
160	5,3
200	9,45
250	28,55
315	44,39

ΜΟΥΦΑ	
Φ mm	€/Τεμ
110	2,88
125	4,37
160	6,34
200	13,35
250	23,23
315	37,73

ΤΑΠΑ ΑΡΣΕΝΙΚΗ	
Φ mm	€/Τεμ
110	0,96
125	2,03
160	2,45
200	5,34
250	16,98
315	23,54

ΕΛΑΣΤΙΚΟΙ ΔΑΚΤΥΛΙΟΙ	
Φ mm	€/Τεμ
110	0,65
125	0,96
160	1,25
200	1,42
250	2,66
315	4,74

ΣΩΛΗΝΑΣ PVC ΥΠΟΝ/ΜΩΝ 6M S EN13476 (ΠΟΛΥΣΤΡΩΜΑΤΙΚΟ)	
Φ mm	€/m
110	4,68
125	6,01
160	8,61
200	12,8
250	21,08
315	34,54
400	59,66
500	94,63

ΓΩΝΙΑ 87°	
Φ mm	€/Τεμ
110	2,84
125	6,56
160	6,72
200	11,61
250	36,49
315	57,06

ΗΜΙΤΑΦ 45°	
Φ mm	€/Τεμ
110	5,10
125	11,47
160	11,79
200	28,25
250	62,76
315	144,46

ΤΑΦ 87°	
Φ mm	€/Τεμ
110	4,07
125	9,07
160	9,14
200	23,66
250	57,74
315	122,16

ΣΥΣΤΟΛΗ ΕΚΚΕΝΤΡΗ	
Φ mm	€/Τεμ
125/110	4,83
160/110	3,53
160/125	7,13
200/160	7,06
250/200	22,68
315/250	41,91

ΗΜΙΤΑΦ 45° ΣΥΣΤΟΛΙΚΟ	
Φ mm	€/Τεμ
200X160	23,63
250X160	50,24

ΦΡΕΑΤΙΟ ΑΠΟΧΕΥΤΕΥΣΗΣ WAVIN	
Φ mm	€/Τεμ
400x160	104,90

ΑΝΤΕΠΙΣΤΡΟΦΑ PVC PILSA	
Φ mm	€/Τεμ
110	52.90
125	64.80
160	83.25

Σωλήνες & Εξαρτήματα πολυαιθυλενίου ύδρευσης PE 100

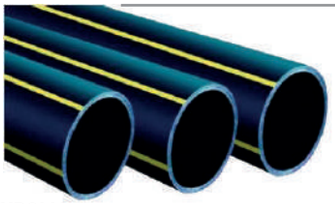

ΧΡΩΜΑ
• Μπλε ή Μαύρο • Κατόπιν παραγγελίας

ΣΥΣΚΕΥΑΣΙΑ
• Φ16-Φ32 ρολά των 250m
• Φ40-Φ125 ρολά των 100m
• Φ140-Φ630 ευθεία μήκη έως 13,60m

ΕΦΑΡΜΟΓΕΣ
• Μεταφορά πόσιμου νερού,άρδευσης-μεταφορά νερού και αποχέτευσης λυμάτων υπό πίεση.
• Συνιστάται σωλήνες χρώματος μπλε σε υπόγεια δίκτυα και σωλήνες χρώματος μαύρο σε υπόγεια και υπέργεια δίκτυα.
• Μπορούν να παραχθούν σωλήνες σε άλλες κλάσεις που προβλέπο νται απο το EN 12201/2.

ΣΩΛΗΝΕΣ 3ης ΓΕΝΙΑΣ ΚΑΤΑ EN12201/2 & DIN 8074-8075(MRS10-PE 100) SDR 17-PN10/ΕΓΧΩΡΙΕΣ					
Φ (mm)	Πάχος	€/m	Φ (mm)	Πάχος	€/m
32	2	0,99	225	13,4	39,57
40	2,4	1,35	250	14,8	48,84
63	3,8	3,28	280	16,6	64,14
75	4,5	4,68	315	18,7	81,18
90	5,4	6,72	355	21,1	103,34
110	6,6	9,96	400	23,7	140,29
125	7,4	12,74	450	26,7	177,22
140	8,3	15,49	500	29,7	219,85
160	9,5	20,09	560	33,2	275,96
180	10,7	26,46	630	37,4	348,99
200	11,9	31,35			

Ηλεκτροσυγκολλητά εξαρτήματα

UNIDELTA DELTAFUSE

	ΜΟΥΦΑ	ΤΑΦ	ΓΩΝΙΑ 90°	ΓΩΝΙΑ 45°	ΤΑΠΑ	ΛΑΙΜΟΣ
Διάσταση	€/Τεμ.	€/Τεμ.	€/Τεμ.	€/Τεμ.	€/Τεμ.	€/Τεμ.
40	4,69	17,39	12,60	18,59	13,20	-
50	7,24	20,27	16,58	25,00	17,15	-
63	7,04	20,50	17,00	25,00	16,18	5,04
75	11,02	33,47	25,29	25,23	24,26	6,79
90	11,36	37,62	29,52	30,33	27,45	8,36
110	14,09	66,06	39,38	40,78	46,54	10,08
125	20,03	92,86	70,71	78,22	56,00	12,68
140	30,02	133,50	107,67	115,00	66,79	16,31
160	31,24	149,75	118,44	125,04	94,28	18,69
180	47,44	203,51	168,40	186,23	97,22	30,49
200	53,73	-	-	-	173,66	31,96
225	66,30	-	-	-	199,56	44,11
250	121,14	-	-	-	227,63	56,05
280	180,59	-	-	-	-	-
315	195,25	-	-	-	-	196,14
355	354,65	-	-	-	-	
400	455,61	-	-	-	-	-

WaterMark n° WMK26588 n° SMK26588

SVGW

ΣΥΣΤΟΛΗ

Διάσταση	€/Τεμ.
40X32	12,13
50X32	14,14
63X32	15,15
63X40	15,93
63X50	15,46
75X63	20,16
90X63	21,75
90X75	24,63
110X63	34,87
110X90	38,09
125X63	56,47
125X90	52,74
125X110	67,26
160X110	79,88
180X125	105,76
200X160	161,20
225X160	232,16
250X180	268,30
315X250	428,48

ΕΞΑΡΤΗΜΑ ΜΕΤΑΒΑΣΗΣ ΑΡΣ.

Διάσταση	€/Τεμ.
1"1/4 40	26,78
1"1/2 50	36,00
2" 63	52,85
2"1/2 75	77,76
3" 90	103,36
4" 110	189,86

ΕΞΑΡΤΗΜΑ ΜΕΤΑΒΑΣΗΣ ΘΗΛ.

Διάσταση	€/Τεμ.
1"1/4 40	27,36
1"1/2 50	39,74
2" 63	60,12
2"1/2 75	95,11
3" 90	124,92
4" 110	194,62

ΚΑΤΟΠΙΝ ΖΗΤΗΣΗΣ

Οι τιμές επιβαρύνονται με ΦΠΑ • Η εταιρεία διατηρεί το δικαίωμα αλλαγής των τιμών χωρίς προειδοποίηση

Υλικά στερέωσης

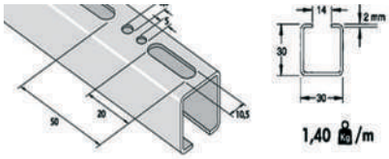

ΡΑΓΕΣ ΓΑΛΒΑΝΙΣΜΕΝΕΣ TYCO ΣΕ ΔΙΜΕΤΡΑ ΤΕΜΑΧΙΑ	
Διάσταση (mm)	€/Δίμετρο τεμ.
27 x 18 x 1,25	**10,94**
30 x 30 x 2,00	**18,54**
41 x 41 x 2,50	**39,22**
41 x 62 x 2,50	**58,67**

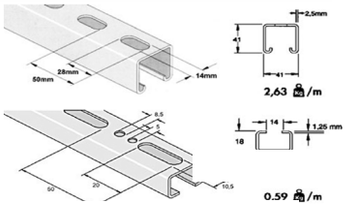

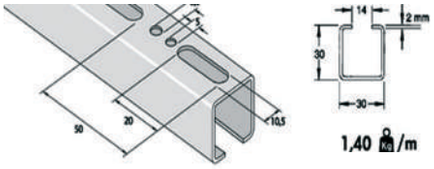

ΠΡΟΒΟΛΟΣ ΣΤΗΡΙΞΗΣ TYCO	
Διάσταση (mm)	€/τεμ.
27 x 30 x 180	**9,64**
27 x 30 x 300	**12,52**
27 x 30 x 400	**16,08**
41 x 41 x 300	**19,89**
41 x 41 x 450	**29,93**

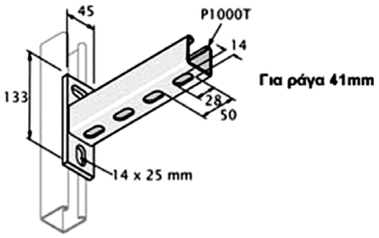

ΣΦΙΓΚΤΗΡΑΣ ΑΝΑΡΤΗΣΗΣ ΝΤΙΖΑΣ ΣΕ ΣΙΔΗΡΟΔΟΚΟ	
Διάσταση	€/Τεμ.
M8	**5,24**
M10	**5,52**

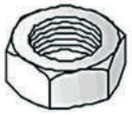

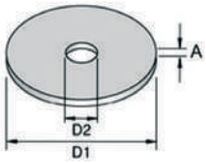

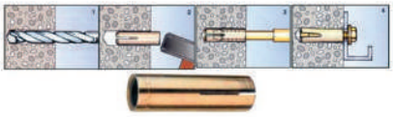

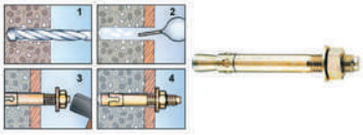

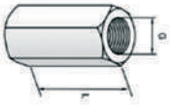

ΕΞΑΡΤΗΜΑΤΑ ΣΤΕΡΕΩΣΗΣ ΓΙΑ ΡΑΓΑ			
Είδος	Διαστάσεις	Συσκευασία	€/τεμ.
Εξαρτήματα σετ για ράγα 27/30	M8 x 30	100	**0,78**
	M10 x 30	100	**1,19**
Εξαρτήματα σετ για ράγα 41/62	M8 x 40	50	**1,35**
	M10 x 40	50	**1,52**
Ντίζες γαλβανισμένες	M8 x 2000mm	1	**3,78**
	M10 x 2000mm	1	**5,70**
	M12 x 2000mm	1	**8,96**
	M16 x 2000mm	1	**13,27**
	M20 x 1000mm	1	**18,84**
Περικόχλια γαλβανιζέ DIN 934	M8	100	**0,04**
	M10	100	**0,10**
	M12	100	**0,16**
	M16	50	**0,27**
	M20	50	**0,52**
Ροδέλες γαλβανιζέ	M8 x 28 x 2	100	**0,15**
	M10 x 28 x 2	100	**0,15**
	M8 x 40 x 3	100	**0,34**
	M10 x 40 x 3	100	**0,34**
	M12 x 40 x 3	100	**0,34**
	M16 x 40 x 3	100	**0,36**
Βύσμα μεταλικό για ντίζα εκτονούμενο	M8 x 30	100	**0,48**
	M10 x 40	50	**0,56**
	M12 x 50	50	**0,84**
	M16 x 65	50	**2,80**
Βύσμα μεταλικό βαρέως τύπου με ροδέλα - περικόχλιο	M10 x 90	50	**1,56**
	M12 x 110	50	**2,63**
	M16 x 145	25	**5,90**
Μούφα σύνδεσης ντίζας εξάγωνη	M8 x 24	100	**0,64**
	M10 x 30	100	**0,96**
	M12 x 36	100	**1,43**
	M16 x 48	50	**2,90**
Ντιζοστρίφωνα	M8 x 80	100	**0,33**
	M8 x 100	100	**0,40**
	M10 x 80	100	**0,50**
	M10 x 100	100	**0,58**

Φλάντζες DIN - Παρεμβύσματα

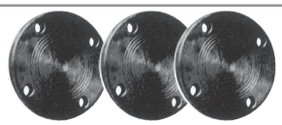

ΦΛΑΝΤΖΕΣ												
			DIN									
Φ inch	Φ Ονομαστική NW	Κέντρο K (mm)	Πάχος b (mm)	**2576** Τόρνου **€/Τεμ.**	Πάχος b (mm)	**EN 1092-1 Β.Τ.** Τόρνου **€/Τεμ,**	Πάχος b (mm)	**2576** Τόρνου **Ε.Τ. €/Τεμ**	**2566** Βόλτας **€/Τεμ.**	**2527** Τυφλές **€/Τεμ.**	Φ (mm) για λαιμό PE	Για λαιμό PE **€/Τεμ.**
1/2	15	65	12	**2,50**	**14**	**3,30**			**5,04**	**2,73**		
3/4	20	75	12	**3,00**	**16**	**3,40**			**5,95**	**4,74**		
1	25	85	12	**3,30**	**16**	**4,03**			**7,38**	**5,74**		
1 1/4	32	100	12	**5,66**	**18**	**6,67**			**8,03**	**6,56**		
1 1/2	40	110	12	**6,08**	**18**	**7,31**			**9.78**	**7,33**		
2	50	125	14	**6,56**	**19**	**8,47**	**8**	**4,86**	**11,07**	**10,85**	78	**5,88**
2 1/2	65	145	14	**8,00**	**20**	**10,20**	**8**	**5,83**	**14,62**	**12,80**	92	**7,80**
3	80	160	15	**9,27**	**20**	**12,64**	**10**	**8,26**	**18,49**	**14,20**	111	**9,47**
3 1/2	90	180	15	**9,92**	**22**							
4	100-114,3	180	15	**9,92**	**22**	**13,49**	**12**	**8,49**	**22,02**	**15,98**	133	**9,97**
	100-108	180	15	**10,85**						**15,98**		
	100-101	180	15	**10,85**						**15,98**	135	**12,00**
5	125-141	210	16	**13,44**	**22**	**18,54**	**12**	**10,69**	**32,26**	**22,82**	158	**12,00**
	125-133	210	16	**14,90**								
6	150-168,1	240	16	**15,96**	**24**	**22,81**	**14**	**14,55**		**30,66**	178	**16,05**
	150-159	240	16	**17,55**								
8	200	295	20	**23,50**	**30**	**29,82**				**57,65**	238	**25.90**
	200-PN16	295	20	**32,28**							238	**26,68**
10	250	350	20	**29,45**	**26**	**40,91**				**82,28**	294	**29,84**
	250-PN16	355	20	**47,98**							294	**41,20**
12	300	400	20	**35,59**	**26**	**49,08**				**104,65**	340	**45,26**
	300-PN16	410	20	**54,24**							340	**56,80**
14	350	460	22	**63,00**						**120,33**	376	**84,65**
	350-PN16	470	22	**67,20**								**93,00**
16	400	515	24	**84,00**						**173,77**	430	**84,65**
	400-PN16	525	24	**103,34**								**88,56**
18	450	565	30	**98,81**						**290,84**		
20	500	620	30	**116,90**						**348,00**	533	
	500-PN16	650	30	**207,87**								
24	600	725	30	**157,50**						**439,71**		**161,82**

ΠΑΡΕΜΒΥΣΜΑΤΑ ΦΛΑΤΖΩΝ																				
inch		1/2	3/4	1	1 1/4	1 1/2	2	2 1/2	3	4	5	6	8	10	12	14	16	18	20	24
Τσόντες Περμανίτη Asbestos free	**€/Τεμ.**	**0,42**	**0,45**	**0,64**	**0,77**	**0,86**	**0,99**	**1,34**	**1,63**	**2,08**	**2,69**	**3,30**	**5,12**	**6,24**	**8,09**	**11,22**	**13,20**	**15,18**	**16,83**	**21,45**
Φλαντζολάστιχα	**€/Τεμ.**				**1,42**	**1,46**	**1,50**	**1,55**	**1,60**	**1,65**	**1,72**	**2,02**	**3,40**	**3,96**	**5,38**	**6,79**	**8,21**			
Φλαντζολάστιχα με οπές	**€/Τεμ.**			**1,55**	**1,59**	**1,65**	**1,70**	**1,85**	**1,98**	**2,19**	**3,40**	**3,61**	**4,99**	**5,81**	**8,04**	**19,35**	**25,80**	**45,15**	**58,80**	
Μεταλλοπλαστικές Τσόντες ANSI	**€/Τεμ.**	**2,50**	**2,60**	**2,70**	**2,88**	**2,88**	**4,09**	**4,16**	**5,76**	**6,19**	**8,51**	**13,49**	**19,60**	**28,74**	**70,37**	**72,50**	**74,00**	**123,78**	**100,79**	
Μεταλλοπλαστικές Τσόντες DIN	**€/Τεμ.**	**2,30**	**2,40**	**2,55**	**2,59**	**2,59**	**3,68**	**3,74**	**5,18**	**5,57**	**7,66**	**12,14**	**17,64**	**25,87**						

Φλάντζες χαλύβδινες κατά DIN - JIS - ANSI

ΦΛΑΝΤΖΕΣ ΜΕ ΛΑΙΜΟ ΚΑΤΑ DIN				
Φ (inch)	Ον. Διαμ. NW	DIN 2632-PN 10 DIN 2633-PN 16	DIN 2634-PN 25 DIN 2635-PN 40	DIN 2636-PN 65 DIN 2637-PN100
		€/Τεμ.	€/Τεμ.	€/Τεμ.
1/2	15	3,27	5,46	34,63
3/4	20	5,17	6,83	64,69
1	25	6,40	7,42	34,88
1 1/4	32	7,96	9,33	35,36
1 1/2	40	9,76	10,82	35,51
2	50	11,92	14,33	35,89
2 1/2	65	12,30	16,79	36,10
3	80	13,61	21,53	36,68
4	100	17,44	30,80	52,82
5	125	23,23	39,00	94,64
6	150	36,70	52,11	126,19
8	200	44,55	97,09	264,12
10	250	73,30	162,40	
12	300	93,84	210,77	
14	350	129,00	236,40	
16	400	148,75	312,96	
20	500	247,48	375,00	
24	600	426,44	395,00	

ΦΛΑΝΤΖΕΣ JIS 5K - 10K								
Φ (inch)	Εξωτ. Διαμ. D(mm)		Κέντρα K(mm)		Οπές		€/Τεμ.	
	5K	10K	5K	10K	5K	10K	5K	10K
1/2	80	95	60	70	4	4	2,34	6,92
3/4	85	100	65	75	4	4	2,42	7,00
1	95	125	75	90	4	4	3,31	7,56
1 1/4	115	135	90	100	4	4	4,80	9,90
1 1/2	120	140	95	105	4	4	5,72	10,44
2	130	155	105	120	4	4	7,14	12,50
2 1/2	155	175	130	140	4	4	9,04	16,56
3	180	185	145	150	4	4	11,16	16,90
4	200	210	165	175	8	8	12,55	19,98
5	235	250	200	210	8	8	15,28	30,36
6	265	280	230	240	8	8	21,80	40,32
8	320	330	280	290	8	12	31,32	41,80
10	385	400	345	355	12	12	44,53	75,06
12	430	445	390	400	12	16	55,00	78,00
14	480	490	435	445	12	16	66,74	79,80
16	540	560	495	510	16	16	80,79	114,00
18	605	620	555	565	16	20	92,47	135,00
20	655	675	605	620	20	20	130,00	178,00
24	770	-	715	-	20	-	165,00	

ΦΛΑΝΤΖΕΣ ΚΑΤΑ ANSI											
		Slip On			Welding Neck			Socket Weld		Τυφλές	
Φ (inch)	Ον. Διαμ. NW	150LBS	300LBS	600LBS	150LBS	300LBS	600LBS	150LBS	300LBS	150LBS	300LBS
		€/Τεμ.	€/Τεμ.	€/Τεμ.	€/Τεμ.	€/Τεμ.	€/Τεμ.	€/Τεμ.	€/Τεμ.	€/Τεμ.	€/Τεμ.
1/2	15	2,20	2,61	5,46	2,61	3,17		7,01	7,57	7,48	9,92
3/4	20	2,61	4,08	5,49	2,79	5,17		7,19	9,57	7,70	9,92
1	25	2,76	5,05	5,52	4,26	6,52		8,66	10,92	8,50	10,68
1 1/4	32	3,35	5,46	6,75	4,90	7,19		9,30	11,62	10,50	13,79
1 1/2	40	4,17	7,84	10,86	5,63	10,21		10,04	14,61	11,50	15,26
2	50	6,57	10,12	13,71	8,45	11,36		15,79	18,69	12,62	16,87
2 1/2	65	9,60	13,79		12,59	15,50		19,93	22,83	16,24	29,79
3	80	10,86	15,99	20,25	14,56	20,63	26,56	21,89	27,97	18,73	32,13
3 1/2	90	13,53	19,66		17,93	24,86					36,68
4	100	14,70	26,47	42,55	20,87	33,13				28,18	37,86
5	125	16,52	32,75		25,71	44,64	57,23			29,16	46,96
6	150	19,60	37,18	60,16	30,93	56,46	80,70			43,31	59,57
8	200	34,37			53,50	90,62	115,92			85,50	80,12
10	250	97,84	67,62		90,62	151,81	186,35			95,87	92,74
12	300	99,78			108,32	199,50				179,65	111,08
14	350	106,91	129,63		152,08	250,51				245,30	121,35
16	400	145,47			201,03	358,15				267,47	160,38
18	450	178,25			260,40						
20	500	258,25			310,14						
24	600	306,60			441,61						

Διαστολικά χαλύβδινα - Αντικραδασμικά ελαστικά

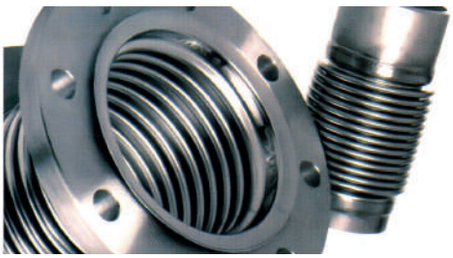

ΔΙΑΣΤΟΛΙΚΑ ΣΥΓΚΟΛΛΗΣΗΣ			
DN	Φ(inch)	10 bar (ΙΣΠΑΝΙΑΣ)	16 bar
		€/Τεμ.	€/Τεμ.
15	1/2	**48,42**	
20	3/4	**50,18**	
25	1	**57,52**	**83,35**
32	1 1/4	**68,67**	**110,34**
40	1 1/2	**74,83**	**127,07**
50	2	**82,17**	**136,17**
65	2 1/2	**94,20**	**145,27**
80	3	**104,77**	**160,23**
100	4	**131,47**	**236,24**
125	5	**191,64**	**255,61**
150	6	**223,62**	**317,83**
200	8	**308,44**	**349,23**
250	10	**407,34**	**500,37**
300	12	**571,39**	**598,68**
350	14	**964,34**	
400	16	**1859,13**	

ΑΝΤΙΚΡΑΔΑΣΜΙΚΑ ΕΛΑΣΤΙΚΑ ΦΛΑΝΤΖΑΣ 105 °C BUNA-N		
DN	Φ(inch)	€/Τεμ.
40	1 1/2	**37,27**
50	2	**39,62**
65	2 1/2	**54,29**
80	3	**61,63**
100	4	**75,72**
125	5	**98,31**
150	6	**139,40**
200	8	**187,82**
250	10	**275,86**
300	12	**381,51**
350	14	**572,27**
400	16	**654,73**
450	18	**742,39**
500	20	**1041,82**
550	22	**1201,17**
600	24	**1408,66**
700	28	**2157,01**
750	30	**2468,08**

ΑΝΤΙΚΡΑΔΑΣΜΙΚΑ ΕΛΑΣΤΙΚΑ ΜΕ PAKOP105 °C BUNA-N		
DN	Φ(inch)	€/Τεμ.
20	3/4	**24,11**
25	1	**25,39**
32	1 1/4	**30,81**
40	1 1/2	**38,00**
50	2	**44,31**
65	2 1/2	**81,00**
80	3	**125,02**

- Διατίθεται και EPDM
- Ειδικές κατασκευές

Βαλβίδες κεντρικών δικτύων θέρμανσης - ψύξης

resideo
Braukmann

ΒΑΛΒΙΔΕΣ ΥΔΡΑΥΛΙΚΗΣ ΕΞΙΣΟΡΡΟΠΗΣΗΣ			
inch	Ορειχάλκινες Θηλ. PN16 V5032 Kombi -2-Plus -20^{0}C - 130^{0}C	inch	Χυτοσιδηρές Φλαντζωτές PN16 (έως DN300) V6000 Kombi-F-II -10^{0}C - 120^{0}C
	€/τεμ.		€/τεμ.
1/2	**64,91**	1 1/2	**415,45**
3/4	**68,51**	2	**432,88**
1	**84,13**	2 1/2	**497,65**
1 1/4	**137,41**	3	**811,45**
1 1/2	**159,87**	4	**1.012,52**
2	**270,77**	5	**1.376,70**
2 1/2	**419,31**	6	**1.940,90**
3	**723,63**	8	**3.443,41**
		10	**7.758,42**
		12	**10.422,27**
		14	**13.450,92**

Χυτοσιδηρά κρουνοειδή & duo check valves





inch	Βάνες Πλακέ PN10		Βάνες Οβάλ Α.Χ.	Κλαπέ PN16&,PN10		Duo check valves GG25/Inox NBR PN16 110°C	Duo check valves ANSI 150 180°C GSC/25/316/VIT
	Α.Χ.	Ευρώπης	PN 16	Α.Χ.	Ευρώπης		
	€/Τεμ.	€/Τεμ.	€/Τεμ.	€/Τεμ.	€/Τεμ.	€/Τεμ.	€/Τεμ.
1 1/2	59,50	72,00	64,30	60.00	70.00		
2	67,00	80,00	73,00	68,00	80,22	59,87	
2 1/2	86,00	99,00	138,50	84,20	100,45	69,26	
3	103,30	124,00	147,20	108,50	119,03	84,81	466,62
4	142,40	151,00	210,80	153,70	161,75	110,05	487,16
5	197,40	217,50	253,70	211,60	293,49	140,57	
6	252,80	270,00	264,50	259,50	316,62	187,23	792,37
8	367,00	390,00	518,00	397,80	471,68	287,01	1.291,27
10	611,40	672,00	857,50	750,00	893,12	513,28	1.790,17
12	885,50	910,00	1.180,00		1.681,79	683,79	2.523,84
14	1.206,00	1.620,00	1.443,00			1.706,53	
16	1.569,00	1.928,00	1988,00			2.371,24	
18						2.996,33	
20	1.620,00		3.140,00			3778,43	
24						5.450,32	


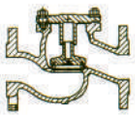



inch	Φίλτρο PN16		Βαλβίδες Αντεπιστροφής PN 16	Βαλβίδες Υδροστόπ GG25/EPDM PN16	Ατμοφράκτες Χυτοσιδηροί ίσιοι PN 16		Ατμοφράκτες Χυτοσιδηροί γωνιακοί PN 16		Βάνες διαφράγματος PN 10
	Α.Χ.	Ευρώπης CRX			Α.Χ.	Ευρώπης CRX	Α.Χ.	Ευρώπης CRX	
	€/Τεμ.	€/Τεμ.	€/Τεμ.	€/Τεμ.	€/Τεμ.	€/Τεμ.	€/Τεμ.	€/Τεμ.	€/Τεμ.
1/2	16,60	26,80	30,00		21,79	45,22	38,15	46,74	
3/4	19,20	31,50	33,08		33,20	51,68	40,50	55,10	
1	25,60	38,50	37,49		39,70	59,28	44,31	71,84	155,00
1 1/4	39,70	57,50	49,43		62,40	95,00	94,00	96,52	231,00
1 1/2	33,06	72,20	60,21	215,00	64,90	114,38	96,50	106,02	255,50
2	51,67	95,50	70,54	266,50	67,50	155,42	97,30	140,98	316,14
2 1/2	75,14	126,30	103,66	288,90	88,60	204,44	99,70	205,96	472,18
3	87,15	165,50	133,76	389,70	148,60	259,92	158,60	229,90	540,35
4	111,78	234,10	182,27	412,10	191,70	341,62	223,30	286,52	760,28
5	162,87	360,20	298,26	636,00	274,50	570,76	293,50	501,20	1.192,58
6	226,59	482,50	409,30	799,50	382,50	721,60	443,15	630,50	1.316,42
8	403,26	892,50	658,61	1117,70	650,00	1.141,00	661,78	1391,25	1.390,14
10	766,90	1378,50		1583,60	1.215,00		1.250,00		
12		1958,50		2806,00	1.450,00		1.527,00		
14				4580,00					
16				5676,00					

Χυτοσιδηρά κρουνοειδή





Διάσταση	Σφαιρικός Κρουνός FB Χυτοσίδηρος PN16 CI/SS304	Σφαιρικός Κρουνός Χυτοσίδηρος PN16 CI/BR	Ποδοβαλβίδα 2.5bar/100°C Χυτοσιδηρή Φλαντζωτή	Φλωτέρ Χυτοσιδηρό Φλαντζωτό PN10	Βαλβίδα Αντεπιστροφής Σφαίρας Χυτοσιδηρή Φλανζωτή PN 10
	€/Τεμ.	€/Τεμ.	€/Τεμ.	€/Τεμ.	€/Τεμ.
DN15	84.20				
DN20	93.50				
DN 25	107.70				
DN 32	148.80				
DN 40	164.90	89,98			
DN 50	199.20	104,46			185,47
DN 65	294.90	151,61		962,58	202,20
DN 80	373.70	192,28		1105,06	220,40
DN 100	507.70	313,38	161,41	1385,03	277,92
DN 125	812.00	452,97	220,10	1885,25	439,33
DN 150	1.337.30	706,57	274,63	2431,17	497,14
DN 200	1.945.00	1033,82	465,44	3609,68	992,81
DN 250			719,00		2102,71
DN 300*			874,54		2984,59
DN 350*			930,30		6336,02
DN 400*			1094,64		15267,52





Διάσταση	Δείκτης ροής βόλτας PN 10 SK-SFV	Ατμοπαγίδα χυτοσιδηρή βόλτας	Ατμοπαγίδα χυτοσιδηρή φλαντζωτή	Ατμοπαγίδα Inox βόλτας	Βαλβίδα Αντεπιστροφής Σφαίρας Χυτοσιδηρή PN10
inch	€/Τεμ.	€/Τεμ.	€/Τεμ.	€/Τεμ.	€/Τεμ.
1/2	49,89	68,28	146,20	149,50	
3/4	56,64	69,90	151,25	173,10	
1	61,92	81,45	178,90	222,00	
1 1/4	92,15	176,82	271,28		
1 1/2	113,57	181,22	305,50		92,50
2	121,79	224,50	531,45		114,24

*Κατόπιν παραγγελίας

Υδρομετρητές - Διάφορες βαλβίδες νερού







inch	Υδρομετρητές LX - SG Ψυχρού Βόλτας Ξηρ.πολ.ριπής Ορειχ.	Υδρομετρητές LX - SG Ψυχρού Βόλτας Χυτοσιδηρός	Υδρομετρητές LX - LG Ξηρού-Ψυχρού Φλάντζας	Υδρομετρητές LXS - Υγρού-Ψυχρού τύπου Φλάντζας	Υδρομετρητές Βόλτας μονής ριπής υγρού τύπου (με καπάκι)	Υδρομετρητές Βόλτας μονής ριπής ξηρού τύπου (χωρίς καπάκι)	Υδρομετρητές LX - SG Βόλτας μονής ριπής ξηρού τύπου (με καπάκι)
	€/Τεμ.	€/Τεμ.	€/Τεμ.	€/Τεμ.	€/Τεμ.	€/Τεμ.	€/Τεμ.
1/2	44,20	22,90			25,65	19,95	23,10
3/4	62,70	33,20					
1	91,20	55,20					
1 1/4	101,20	82,50					
1 1/2	185,25	97,70					
2	250,80	195,30	179,50	108,00			
2 1/2			192,80	122,50			
3			213,75	148,20			
4			242,25	156,20			
5			328,75				
6			376,20				
8			513,00				
10			1026,00				

GENEBRE







inch	ΜΕΙΩΤΗΣ ΠΙΕΣΗΣ Νερού Ορειχ/Inox BSP 25 bar, 0-130^{0}C 1-5.5 bar (ως 2''), 1,5-7 bar (21/2''-4'')	FLOW SWITCH 1''αρς. Για 1''-8'' 10bar/110degC IP54	Ορειχάλκινη Βάνα Ελαστικής Έμφραξης με Ρακόρ	Δίοδος Ορειχάλκινη Ηλεκτροβάνα Βόλτας NC/AC		Φλωτέρ Ορειχάλκινο πλήρες	Φλοτέρ Χαμ.Πίεσης Ορειχ. Βόλτας	Σετ Κρουνών Υδροδείκτη	Σωλήνες Υδροδείκτη		
										Υαλοσωλήνας L = 2000mm	Ακρυλικοί Υαλοσωλήνας L = 2500mm
	€/Τεμ.	€/Τεμ.	€/Τεμ.	Ατμού €/Τεμ.	Νερού €/Τεμ.	€/Σετ	€/Σετ	€/Σετ	inch-mm	€/m	€/m
1/2	45,95		Κατόπιν Ζήτησης	89,21	71,75	39,90	10,50	36,40	1/2 -12,5	14,70	
3/4	51,21			91,71	77,33	40,50	11,00	46,00	1/2 -13		4,70
1	83,75	120,00		109,46	104,48	56,80			5/8 -15,5	20,90	
1 1/4	131,40			161,41	154,66	104,50			5/8 - 16		6,00
1 1/2	163,57			165,81	155,83	153,60			3/4 - 18		6,50
2	189,59			351,87	346,88	171,10			3/4 - 19,2	22,90	
2 1/2	555,08					346,60			3/4 - 20		7,00
3	766,76					466,50					
4	1.850,76					558,50					

Υλικά Έργων Ύδρευσης, Φράγματα, Υδροηλεκτρικά

Προσφέρουμε ποικιλία ειδών για έργα ύδρευσης, υδροηλεκτρικά και φράγματα, η οποία καλύπτει βαλβίδες όλων των τύπων και διαστάσεων, καθώς και χαλυβδοσωλήνες ευθείας ή ελικοειδούς ραφής με τις κατάλληλες εσωτερικές και εξωτερικές επενδύσεις.

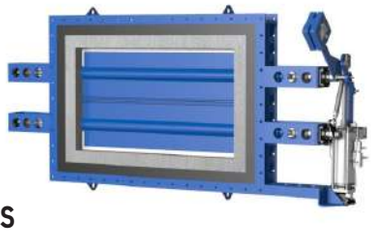

DAMPERS

ΒΑΛΒΙΔΑ ΑΣΦΑΛΕΙΑΣ

ΒΑΛΒΙΔΑ ΒΕΛΟΝΗΣ

ΒΑΛΒΙΔΑ ΚΟΙΛΗΣ ΦΛΕΒΑΣ

ΒΑΛΒΙΔΑ ΠΤΩΣΗΣ ΠΙΕΣΗΣ

ΘΥΡΟΦΡΑΓΜΑΤΑ

ΚΛΑΠΕ ΤΕΡΜΑΤΟΣ

ΠΕΤΑΛΟΥΔΑ ΦΛΑΝΤΖΩΤΗ

Μαχαιρωτές δικλείδες σύρτου (Knife Gate)

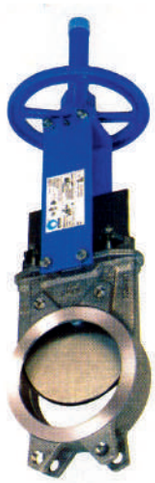

ΒΑΝΑ ΜΑΧΑΙΡΩΤΗ

Τύπος Α

Μέγιστη Επιτρεπόμενη Πίεση: **PN10/ANSI 150**
Σύνδεση: **Μεταξύ φλαντζών**
Υλικό σώματος: **Χυτοσίδηρος GJS500**
Προστασία: **Εποξειδική βαφή 250 microns**
Οδηγοί ολίσθησης: **RCH 1000**
Σύρτης: **AISI 304**
Χειρισμός: Χειροτροχός, χειρομοχλός, πνευματικοί και ηλεκτρικοί κινητήρες ή σύνδυασμός αυτών.
Παραγόμενες διαστάσεις: **DN 50 μέχρι DN 1200**
Μεγαλύτερες διαστάσεις κατόπιν παραγγελίας.

Οι μαχαιρωτές βάνες CMO είναι τύπου SEMI LUG σχεδιασμένες για γενικές βιομηχανικές χρήσεις. Η σχεδίαση του σώματος και της έδρας εξασφαλίζει το κλείσιμο της βαλβίδας χωρίς φράξιμο από τα αιωρούμενα σωματίδια.

ΕΦΑΡΜΟΓΕΣ

- Δίκτυα Πολτού - χαρτιού
- Βιολογικοί καθαρισμοί
- Τρόφιμα
- Ορυχεία
- Παραγωγή ενέργειας
- Παραγωγή και διακίνηση υλικών Z σε μορφή σκόνης - κόκκων.

Χειριστήρια

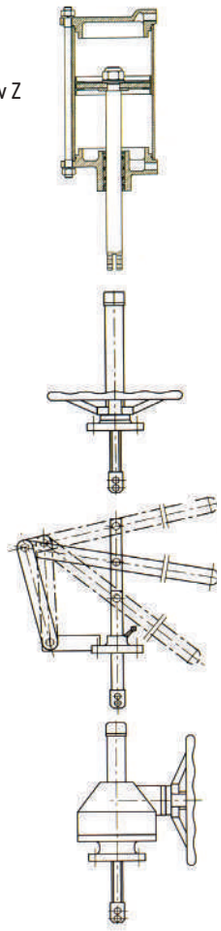

Διάσταση	GJS500/304/EPDM	GJS500/304/METAL	INOX/INOX	GJS500/INOX/Πνευμ.Κινητήρας D/A
	€/Τεμ.	€/Τεμ.	€/Τεμ.	€/Τεμ.
DN 50	266,85	260,00	476,30	396,00
DN 65	274,56	279,50	520,03	427,00
DN 80	301,36	296,50	589,29	450,90
DN 100	314,36	309,00	636,83	491,40
DN 125	375,63	364,50	757,15	583,20
DN 150	422,77	398,50	874,48	650,70
DN 200	620,91	595,50	1214,97	950,40
DN 250	830,14	793,00	1713,87	1274,40
DN 300	1054,47	984,20	2209,83	1584,90
DN 350	1827,00	1.730,00	3885,00	2853,90
DN 400	2127,00	2018,00	4733,00	3223,80
DN 450	2632,00	2.481,00	5567,00	4315,00
DN 500	3347,00	3172,00	7082,10	5194,80

ΤΥΠΟΣ A LUG

ΤΥΠΟΣ AD

ΤΥΠΟΣ L

ΤΥΠΟΣ TD

ΓΙΟΞΑΣ Α.Ε.Ε.
Εμπόριο Ειδών Ύδρευσης - Θέρμανσης
Βιομηχανίας - Ναυτιλίας

METALICA

BUTTERFLY VALVES
S-LINE
από την
Belven
invalved as promised

40 ΧΡΟΝΙΑ
ΕΜΠΕΙΡΙΑ ΣΤΗΝ ΚΑΤΑΣΚΕΥΗ ΒΑΛΒΙΔΩΝ ΠΕΤΑΛΟΥΔΑ

ΠΙΣΤΟΠΟΙΗΣΗ
EN10204-3.1 ISO9001:2015 PED 97/23/EC

Με δυνατότητα μεγάλης επιλογής από υλικά για τον δίσκο, την έδρα, τη σύνδεση και το χειριστήριο, για ποικίλες εφαρμογές, με σύντομο χρόνο παράδοσης.

BERNARD CONTROLS

Διαθέσιμες και ηλεκτροκίνητες, με την αξιοπιστία της Bernard Controls.

belven®

S-LINE MADE IN BELGIUM

FDA

EC 1935/2004

www.gioxas.eu

ΜΕ ΠΑΡΟΥΣΙΑ ΣΕ 50 ΧΩΡΕΣ ΜΕ ΛΥΣΕΙΣ ΓΙΑ ΤΗ ΒΙΟΜΗΧΑΝΙΑ ΚΑΙ ΤΟ ΚΤΙΡΙΟ

sales@gioxas.eu

Βάνες πεταλούδας / Butterfly valves

BUTTERFLY VALVES Βελγίου										
Σώμα	GG25	GG25	GG25	GG25	GG25	GG25	DI	DI	DI	Γραναζο-κιβώτιο με Οριακούς Διακόπτες
Δίσκος	316	316	316	316	316	DI Nickel plated	316	316	316	
Έδρα	EPDM	NBR	NBR	PTFE	VITON	EPDM, NBR	GAS NINTRILE	NBR	NBR	
Σύνδεση	WAFER BV10	WAFER BV10	WAFER BV10	WAFER BV10	WAFER BV10	WAFER BV10	LUG BV12S-GAS	LUG BV12	LUG BV12	AluGearBox+ Limit Switch
Χειρισμός	Μοχλός	Μοχλός	**Τροχός**	Μοχλός	Μοχλός	Μοχλός	Μοχλός	Μοχλός	**Τροχός**	AluGearBox+ LSBox
Διάσταση	€/Τεμ.	€/Τεμ.	€/Τεμ.	€/Τεμ.	€/Τεμ.	€/Τεμ.	€/Τεμ.	€/Τεμ.	€/Τεμ.	€/Τεμ.
DN 40	**85,92**				**114,77**					
DN 50	**78,74**	**78,74**	**151,27**	**157,54**	**127,28**	**64,85**	**292,33**	**94,31**	**172,72**	**342,10**
DN 65	**88,48**	**88,47**	**192,75**	**187,94**	**145,46**	**70,03**	**315,12**	**106,85**	**185,43**	**342,10**
DN 80	**116,77**	**116,79**	**189,19**	**214,10**	**202,82**	**88,11**	**342,73**	**140,98**	**219,35**	**342,10**
DN 100	**167,43**	**167,44**	**239,68**	**314,03**	**316,97**	**119,39**	**372,05**	**186,52**	**264,89**	**360,70**
DN 125	**224,95**	**224,96**	**297,20**	**390,26**	**428,84**	**154,80**	**432,40**	**262,81**	**341,29**	**360,70**
DN 150	**293,02**	**293,01**	**365,38**	**533,54**	**584,30**	**185,99**	**491,46**	**342,28**	**420,78**	**360,70**
DN 200	**447,34**	**447,35**	**554,93**	**710,23**	**855,26**	**268,22**	**447,34**	**626,54**	**727,28**	**401,90**
DN 250	**731,60**	**731,61**	**889,45**	**1.200,14**	**1.323,89**	**393,10**	**731,60**	**823,98**	**940,50**	**420,90**
DN 300	**1.210,88**	**1.210,87**	**1.335,61**	**1.837,18**	**1.921,19**	**639,87**		**1.335,98**	**1.470,71**	**590,10**
DN350			**1.619,95**							
DN400			**2.590,65**							

Industrie Service

Inv@lved as promised
Belven at your service!

Κτηριακά έργα

Έργα Βιομηχανίας

Ενεργειακά έργα

Πετροχημικά

Επεξεργασία νερού

Πνευματικοί & ηλεκτρικοί κινητήρες

ISO 5211	AP050 F04	AP063 F05	AP075 F05/07	AP100 F07/10	AP115 F07/10	AP125 F07/10	AP160 F07/12	AP200 F14
	€/Τεμ.							
ΠΝΕΥΜΑΤΙΚΟΙ ΚΙΝΗΤΗΡΕΣ ΔΙΠΛΗΣ ΕΝΕΡΓΕΙΑΣ	126,21	147,67	192,91	302,44	392,95	500,14	857,35	1.607,55
ΣΕΤ ΕΛΑΤΗΡΙΩΝ 12 ΤΕΜΑΧΙΑ	27,72	29,24	40,32	66,02	85,68	134,57	235,87	464,18
ΔΕΙΚΤΗΣ ΘΕΣΗΣ CAM	4,28	4,28	4,28	4,28	7,73	7,73	7,73	7,77
ΜΟΝΑΔΑ ΟΡΙΑΚΩΝ ΔΙΑΚΟΠΤΩΝ	297,70	297,70	297,70	297,70	297,70	297,70	297,70	297,70
ΗΛΕΚΤΡΟΜ/ΤΙΚΗ 5/2-220V AC 5/2-24V DC	129,31	129,31	129,31	129,31	129,31	129,31	129,31	129,31

Ηλεκτρικοί κινητήρες τετάρτου στροφής

PS AUTOMATION	ΤΙΜΗ ΚΑΤΑΛΟΓΟΥ €
PSR-E 25 230VAC/17s/IP65/25Nm/F04-07/DSQ17	637,56 €
PSR-E 50 230VAC/33s/IP65/50Nm/F05-07/DSQ17	702,24 €
PSQ-E 100 230VAC/23s/IP67/100Nm/F05-07/SQ22	1.238,16 €
PSQ-E 150 230VAC/23s/IP67/150Nm/F05-07/SQ22	1.291,29 €
PSQ 103 230VAC/32s/IP67/130Nm/F05-07/SQ22	1.843,38 €
PSQ 203 230VAC/28s/IP67/250Nm/F07-10/SQ22	2.263,80 €
PSQ 503 230VAC/43s/IP67/500Nm/F10/SQ27	2.838,99 €
PSQ 703 230VAC/43s/IP67/700Nm/F12/SQ27	2.857,47 €

Ηλεκτρικοί κινητήρες τετάρτου στροφής

AQL
AQ1L-AQ3L-AQ7L

AQ SWITCH
AQ5-AQ10-AQ15-AQ25-AQ30-AQ50

AQ LOGIC
AQ5-AQ10-AQ15-AQ25-AQ30-AQ50

BERNARD CONTROLS FIRST BC	ΤΙΜΗ ΚΑΤΑΛΟΓΟΥ €
AQ1L 230VAC/24VDC/13S/IP68/15Nm/F03/F04/F05/DSQ14	**480,00**
AQ3L 230VAC/24VDC/15S/IP68/30Nm/F03/F04/F05/DSQ14	**495,00**
AQ7L 230VAC/24VDC/15S/IP68/70Nm/F04/F05/F07/DSQ22	**567,00**
AQ5 230VAC/16S/IP68/50Nm/F05/F07/SQ14	**1047,00**
AQ10 230VAC/25S/IP68/100Nm/F05/F07/SQ17	**1080,00**
AQ15 230VAC/30S/IP68/150Nm/F05/F07/SQ17	**1089,00**
AQ25 230VAC/30S/IP68/250Nm/F07/F10/SQ22	**1368,00**
AQ30 230VAC/35S/IP68/300Nm/F07/F10/SQ22	**1488,00**
AQ50 230VAC/35S/IP68/500Nm/F07/F10/SQ27	**1527,00**
AQ80 230VAC/55S/IP68/800Nm/F07/F10/SQ27	**2163,00**
AQ100 230VAC/55S/IP68/1000Nm/F07/F10/SQ27	**2208,00**
ΣΥΝΔΕΣΜΟΣ ΠΡΟΣΑΡΜΟΓΗΣ AQ5/10/15/25/30	**135,00**
ΣΥΝΔΕΣΜΟΣ ΠΡΟΣΑΡΜΟΓΗΣ AQ50	**315,00**
ΣΥΝΔΕΣΜΟΣ ΠΡΟΣΑΡΜΟΓΗΣ AQ80/100	**486,00**

Κατόπιν ζήτησης οι κινητήρες της σειράς AQ διατίθενται με σε 3PH 380V, και 24VDC, αναλογικοί, και με λειτουργία Logic.

Ηλεκτρικοί κινητήρες πολλαπλών στροφών

BERNARD CONTROLS FIRST BC

Κατόπιν ζήτησης διατίθενται οι κινητήρες της σειράς:

AT LOGIC
AT3-AT6L-AT6-AT14-AT25-AT50

AT SWITCH
AT3-AT6L-AT6-AT14-AT25-AT50

BERNARD CONTROLS BC PREMIUM RD CONTROLS FIRST BC

Κατόπιν ζήτησης διατίθενται οι κινητήρες της σειράς:

- Weatherproof Actuators SQ, ST, & ASM
- Explosionproof Actuators SQX, & STX
- Failsafe Actuators FQ
- Continuous Modulating Actuators OAP, MA, MB, MAS, MBS, SQXM, & STXM

Βάνες πεταλούδας / Butterfly valves

BUTTERFLY VALVES A.X.							
Σώμα	DI	DI	DI	DI	DI	DI	DI
Δίσκος	Ελατός Χυτ. Epoxy coated	INOX 316	INOX 316	INOX 316	INOX 316	INOX 316	INOX 316
Έδρα	**EPDM**	**NBR (BUNA)**	**NBR (BUNA)**	**NBR**	**VITON**	**NBR (BUNA)**	**PTFE**
Σύνδεση	WAFER PN 10	WAFER PN 10	**LUG** PN 10	**LUG** PN 10	WAFER PN 10	WAFER PN 10	WAFER PN 10
Χειρισμός	Μοχλός	Μοχλός	Μοχλός	Τροχός	Μοχλός	Τροχός	Μοχλός
Διάσταση	**€/Τεμ.**	**€/Τεμ.**	**€/Τεμ.**	**€/Τεμ.**	**€/Τεμ.**	**€/Τεμ.**	**€/Τεμ.**
DN 50	**30,40**	**55,40**	**73,80**	**110,00**	**188,50**	**96,30**	
DN 65	**32,30**	**69,30**	**96,30**	**122,50**	**222,00**	**107,10**	**157,50**
DN 80	**36,10**	**73,50**	**110,20**	**142,00**	**254,90**	**143,40**	**196,00**
DN 100	**45,60**	**114,70**	**167,00**	**189,50**	**357,40**	**190,30**	**224,00**
DN 125	**60,80**	**152,20**	**213,60**	**239,50**	**412,10**	**227,60**	**238,00**
DN 150	**68,40**	**190,50**	**249,70**	**269,90**	**538,50**	**269,10**	**265,20**
DN 200	**105,90**	**311,70**	**357,20**	**433,46**	**744,50**	**468,70**	**497,20**
DN 250	**149,97**	**454,80**	**686,20**	**606,02**	**1.573,60**	**671,80**	
DN 300	**191,57**	**701,70**		**802,35**	**1.880,30**	**1.017,00**	
DN 350						**1.373,80**	
DN 400						**2.285,80**	
DN 450				**2.465,15**		**2.753,60**	
DN 500						**4.116,10**	
DN 600						**6.100,50**	

2058,40BUTTERFLY VALVES JIS				
Τύπος	**JIS 5K**	**JIS 10K**	**JIS 5K**	**JIS 10K**
Σώμα	DI	DI	DI	DI
Δίσκος	INOX 316	INOX 316	INOX 316	INOX 316
Έδρα	NBR	NBR	NBR	NBR
Σύνδεση	LUG	LUG	LUG	LUG
Χειρισμός	Μοχλός	Μοχλός	Τροχός	Τροχός
Διάσταση	**€/Τεμ.**	**€/Τεμ.**	**€/Τεμ.**	**€/Τεμ.**
DN 50	**98,80**	**99,00**	**-**	**-**
DN 65	**115,90**	**119,00**	**-**	**187,90**
DN 80	**132,20**	**139,00**	**-**	**241,50**
DN 100	**181,60**	**184,90**	**288,020**	**304,15**
DN 125	**236,70**	**239,00**	**346,80**	**350,50**
DN 150	**306,30**	**320,00**	**430,20**	**430,60**
DN 200	**497,90**	**499,00**	**767,30**	**777,50**
DN 250	**797,20**	**810,20**	**1033,35**	**1125,20**
DN 300	**1.142,30**	**1.150,00**	**1470,75**	**-**
DN 350	**-**	**-**	**2058,40**	**-**

Διατίθεται πλήρης σειρά ανταλλακτικών (έδρες, δίσκοι, χειριστήρια)

Βάνες ελαστικής έμφραξης-Εξαεριστικά - Αεροεξαγωγοί

Διάσταση	PN 16 με χειροτροχό μικρού μήκους F4 ΚΙΝΑΣ Σώμα: GGG 40 Σύρτης: EPDM	PN 16 με χειροτροχό μικρού μήκους F4 ΙΣΠΑΝΙΑΣ BVP-70R Σώμα: GJS500 Σύρτης: EPDM	PN 16 με χειροτροχό μεγάλου μήκους F5 ΙΣΠΑΝΙΑΣ Σώμα: GJS500 Σύρτης: EPDM	PN 16 με ηλεκτροκινητήρα 3PH ΙΣΠΑΝΙΑΣ
	€/Τεμ.	€/Τεμ.	€/Τεμ.	€/Τεμ.
DN 50	79,50	130,83	162,00	6436,00
DN 65	90,10	163,53	204,00	6466,00
DN 80	108,65	186,62	256,00	6494,00
DN 100	121,90	242,41	320,00	6560,00
DN 125	198,75	334,76	434,00	9364,00
DN 150	257,05	402,10	542,00	9414,00
DN 200	397,50	644,51	838,00	9676,00
DN 250	530,00	961,95	1318,00	13446,00
DN 300	781,00	1340,96	1890,00	13928,00
DN 350		2229,80		14694,00
DN 400		3059,00		15752,00

(Εισαγωγή/εξαγωγή αέρα κατά την Αποπλήρωση/ Πλήρωση του δικτύου) Σύνδεση: **Φλαντζωτή** Σώμα: **Έλατος χυτοσίδηρος GS 400-15** Προστασία: **Εποξειδική βάφη** Ελαστικά μέρη: **EPDM** Πλωτήρας: **ABS** Πλέγμα: **Ανοξείδωτο**	(Εισαγωγή/εξαγωγή αέρα κατά την Αποπλήρωση /Πλήρωση του δικτύου και εξαερισμός γραμμής) Σύνδεση: **Φλαντζωτή** Σώμα: **Έλατος χυτοσίδηρος GS 400-15** Προστασία: **Εποξειδική βάφη** Ελαστικά μέρη: **EPDM** Πλωτήρας: **ABS** Πλέγμα: **Ανοξείδωτο**

ΑΕΡΟΕΞΑΓΩΓΟΣ ΔΙΚΤΥΟΥ ΔΙΠΛΗΣ ΕΝΕΡΓΕΙΑΣ	
Διάστ.	€/Τεμ.
DN 50	322,00
DN 65	322,00
DN 80	550,50

ΑΕΡΟΕΞΑΓΩΓΟΣ ΔΙΚΤΥΟΥ ΤΡΙΠΛΗΣ ΕΝΕΡΓΕΙΑΣ	
Διάστ.	€/Τεμ.
DN 50	501,50
DN 65	501,50
DN 80	759,30
DN 100	1.010,00
DN 150	1.155,00

Για περισσότερα τεχνικά στοιχεία, συμβουλευτείτε τα σχετικά τεχνικά έντυπα. Κατόπιν ζήτησης διατίθενται ευρωπαϊκές βάνες με σύρτη από NBR για αποχέτευση καθώς και ISO TOP υλοποιήσεις.

Μειωτές πιέσεως-βαλβίδες αντεπιστροφής για δίκτυα νερού

Διάσταση	Βαλβίδα Μείωσης Πίεσης DI/Inox PN 16	Βαλβίδα Αντιπληγματική DI/Inox PN 16	Βαλβίδα Ρύθμισης Παροχής DI/Inox PN 16	Βαλβίδα Μείωσης Πίεσης PN 16 1,5-6bar	Κλαπέ ελαστικής έμφραξης PN 16 SEAT EPDM F6 BVP71C	Βαλβίδα ελατηρίου AXIAL CHECK VALVE PN16 EPDM BVP56
	€/Τεμ.	€/Τεμ.	€/Τεμ.	€/Τεμ.	€/Τεμ.	€/Τεμ.
DN 50	2147,00	2208,00	2539,00	810,00	126,00	240,00
DN 65	2240,00	2627,00	3021,00	999,00	147,00	309,00
DN 80	2473,00	2796,00	3215,00	1107,00	180,00	326,00
DN 100	2629,00	2889,00	3322,00	1485,00	263,00	416,00
DN 125	3185,90	3654,00	4202,00	2386,00	341,00	493,00
DN 150	3380,00	3795,00	4365,00	3105,00	432,00	651,00
DN 200	4769,00	5257,00	6046,00	5564,00	850,00	949,00
DN 250	7149,00	7776,00	8942,00	Ο μειωτής διατίθεται και σε πίεση λειτουργίας 25 bar. Επικοινωνήστε μαζί μας για άλλες πιέσεις ή ρυθμίσεις πίεσης εξόδου.	1258,00	1328,00
DN 300	10394,00	11133,00	12803,00		1598,00	1616,00
DN 350	12749,00	13725,00	15784,00		3712,00	3057,00
DN 400	19764,00	21331,00	24531,00		4256,00	4987,00

Βάνες στρεφόμενου δίσκου διπλής εκκεντρότητας

Χειροκίνητες

Ηλεκτροκίνητες

Πιέσεις λετουργίας: **10 bar, 16 bar, 25 bar, 40 bar**
(Οι τιμές που αναγράφονται είναι για PN16)

Μήκος: **DIN 3202 F4 / EN558-1 Series14**

Σύνδεση: **Φλαντζωτή ISO 7005 - 2 / EN 1092 - 2**

Υλικό σώματος: **Ελατός χυτοσίδηρος GJS - 400 - 15**

Υλικό δίσκου: **Ελατός χυτοσίδηρος GJS - 400 - 15**

Προστασία: **Εποξειδική Βαφή 250 microns**

Χειρισμός: **Με γραναζοκιβώτιο ή με ηλεκτροκινητήρα**

Πιστοποίηση: **WRAS για πόσιμο νερό**

	PN 16 ΜΕ ΧΕΙΡΟΤΡΟΧΟ	PN 16 ΜΕ ΗΛΕΚΤΡΟΚΙΝΗΤΗΡΑ 3ph
Διάσταση	€/Τεμ.	€/Τεμ.
DN 150	1452,00	7302,00
DN 200	1604,00	7720,00
DN 250	2118,00	8312,00
DN 300	2594,00	8862,00
DN 350	3532,00	10126,00
DN 400	3996,00	11086,00
DN 450	4754,00	11704,00
DN 500	6882,00	13910,00
DN 600	9010,00	17572,00
DN 700	11178,00	19442,00
DN 800	15432,00	27094,00
DN 900	20436,00	35798,00
DN 1000	27944,00	45410,00
DN 1200	45878,00	66450,00

Άλλες διαστάσεις κατόπιν ζήτησης

Βάνες πεταλούδας φλαντζωτές

Πιέσεις λετουργίας: **10 bar, 16 bar**
(Οι τιμές που αναγράφονται είναι για PN16)

Μήκος: **DIN558-1 Series20 / EN558-1 Series13**

Σύνδεση: **U-Type Φλαντζωτή**

Υλικό σώματος: **Ελατός χυτοσίδηρος EN GJS - 400 - 15**

Υλικό δίσκου: **Ελατός χυτοσίδηρος EN GJS - 400 - 15/ Ανοξείδωτο CF8M**

Στεγάνωση: **EPDM**

Προστασία: **Εποξειδική Βαφή 250 microns**

Χειρισμός: **Με γραναζοκιβώτιο ή με ηλεκτροκινητήρα**

Πιστοποίηση: **WRAS (Στεγάνωση & Εποξειδική βαφή)**

	U-TYPE PN16 SERIES 20				ΦΛΑΝΤΖΩΤΗ PN16 SERIES 13			
ΣΩΜΑ	GJS400	GJS400	GJS400	GJS400	GJS400	GJS400	GJS400	GJS400
ΔΙΣΚΟΣ	GJS400	GJS400	CF8M	CF8M	GJS400	GJS400	CF8M	CF8M
ΧΕΙΡΙΣΜΟΣ	ΧΕΙΡ/ΤΗ	ΗΛΕΚΡ/ΤΗ	ΧΕΙΡ/ΤΗ	ΗΛΕΚΡ/ΤΗ	ΧΕΙΡ/ΤΗ	ΗΛΕΚΡ/ΤΗ	ΧΕΙΡ/ΤΗ	ΗΛΕΚΡ/ΤΗ
Διάσταση	€/Τεμ.	€/Τεμ.	€/Τεμ.	€/Τεμ.	€/Τεμ.	€/Τεμ.	€/Τεμ.	€/Τεμ.
DN 100	192,00	5234,00	240,00	5276,00	264,00	5254,00	308,00	5286,00
DN 125	230,00	5268,00	310,00	5340,00	342,00	5316,00	414,00	5370,00
DN 150	270,00	5304,00	380,00	5402,00	402,00	5406,00	506,00	5504,00
DN 200	476,00	5476,00	664,00	5644,00	624,00	5560,00	796,00	5728,00
DN 250	636,00	6096,00	1026,00	6448,00	1084,00	6244,00	1156,00	6560,00
DN 300	840,00	6264,00	1424,00	6792,00	1398,00	6462,00	1528,00	6976,00
DN 350	1220,00	6976,00	2044,00	7720,00	2014,00	7182,00	2204,00	7748,00
DN 400	1912,00	7602,00	2986,00	8740,00	2480,00	7758,00	2986,00	8666,00
DN 450	2504,00	8292,00	3856,00	9802,00	3306,00	8350,00	3856,00	9638,00
DN 500	3488,00	9634,00	5144,00	11900,00	4950,00	9634,00	5144,00	11354,00
DN 600	5450,00	11466,00	7624,00	14740,00	7476,00	11174,00	7624,00	13674,00

Άλλες διαστάσεις κατόπιν ζήτησης

Άλλες διαστάσεις κατόπιν ζήτησης

Σύνδεσμοι για σωλήνες PVC & PE PN 10/16

Φλατζοκεφαλή **για PE (grip) και PVC**

Υλικό Σώματος: **Ελατός Χυτοσίδηρος**

Ελαστικό Παρέμβυσμα **EPDM+Brass ring**

Προστασία: **Εποξειδική Βαφή 250 μm**

Διαστάσεις		για PE (grip)	για PVC
DN Φλάντζας	DN Σωλήνα	€/Τεμ.	€/Τεμ.
40/50	50	**21,21**	**13,99**
50	63	**21,21**	**15,99**
65	63	**21,21**	**15,99**
65	75	**25,55**	**19,35**
80	90	**32,70**	**26,57**
100	110	**45,39**	**31,44**
125	125	**52,80**	**37,59**
125	140	**60,30**	**42,80**
150	160	**79,22**	**53,24**
200	200	**102,18**	**66,74**
200	225	**109,83**	**77,51**
250	250	**149,08**	**105,50**
250/280	280	**166,82**	**109,05**
300	315	**217,67**	**146,74**
400	400	**308,15**	**220,16**

ΣΥΝΔΕΣΜΟΣ ΜΕ ΑΓΚΥΡΩΣΗ ΓΙΑ PE/PVC, DI/EPDM+BRASS PN10/PN16

PE Διάσταση	€/Τεμ.
50	**71,46**
63	**74,51**
75	**78,06**
90	**82,66**
110	**95,97**
125	**136,80**
160	**171,66**
200	**205,01**

ΗΜΙΦΛΑΤΖΩΤΟΣ ΣΥΝΔΕΣΜΟΣ ΜΕ ΑΓΚΥΡΩΣΗ ΓΙΑ PE/PVC, DI/EPDM+BRASS PN10/PN16

PE Διάσταση	DN Φλάτζας	€/Τεμ.
50	50	**53,97**
63	50	**55,74**
75	65	**62,46**
90	80	**60,64**
110	100	**74,21**
125	125	**98,13**
160	150	**127,92**
200	200	**153,45**

Επισκευαστικοί & ενωτικοί σύνδεσμοι

ΣΥΝΔΕΣΜΟΙ REPAIR - CLAMPS MULTI - FLEX SS304 - NBR

Inch	€/Τεμ.
3/4	**40,50**
1	**49,01**
1 1/4	**52,80**
1 1/2	**56,64**
2	**75,42**
2 1/2	**78,06**
3	**86,57**
3 1/2	**98,90**
4	**105,50**
5	**120,97**
6	**155,25**
8	**218,64**
10	**241,23**
12	**249,45**
14	**305,21**
16	**387,38**
18	**422,60**
20	**490,00**

ΣΥΝΔΕΣΜΟΙ GRIP TYPE ΑΓΚΥΡΩΣΗΣ 304/NBR

Inch	€/Τεμ.
3/4	**47,80**
1	**49,44**
1 1/4	**53,28**
1 1/2	**57,60**
2	**84,00**
2 1/2	**92,64**
3	**100,62**
4	**117,27**
5	**150,75**
6	**160,20**

ΣΥΝΔΕΣΜΟΙ HINGE TYPE ΜΕ ΜΕΝΤΕΣΕ 304/NBR & EPDM

Inch	€/Τεμ.
3/4	**52,85**
1	**57,54**
1 1/4	**62,17**
1 1/2	**67,20**
2	**92,40**
2 1/2	**101,50**
3	**121,55**
4	**132,28**
5	**174,08**
6	**186,73**
8	**357,50**
10	**430,38**

ΣΥΝΔΕΣΜΟΣ (ΟΛΙΣΘΑΙΝΟΥΣΑ) ΕΛΑΤΟΣ ΧΥΤΟΣΙΔΗΡΟΣ

Inch	€/Τεμ.
1 1/2	**30,52**
2	**35,70**
2 1/2	**40,40**
3	**42,80**
3 1/2	**49,74**
4	**66,70**
5	**76,33**
6	**83,40**
8	**102,90**
10	**158,50**
12	**218,00**
14	**282,00**
16	**290,00**
18	**320,00**
20	**350,50**

ΣΥΝΔΕΣΜΟΙ REPAIR-CLAMPS RS1-L300

inch	Ευρος	€/Τεμ.
2	60-67	**108,81**
2 1/2	67-75	**113,09**
2 1/2	75-83	**113,43**
3	87-97	**115,04**
3	88-110	**210,00**
3 1/2	98-108	**121,50**
3 1/2	102-112	**12 5,33**
4	106-116	**128,00**
4	108-118	**128,50**
4	113-123	**128,98**
5	118-128	**129,90**
5	133-144	**140,12**
6	151-161	**142,50**
6	159-170	**143,77**
6	165-175	**147,77**
7	193-203	**160,00**
8	215-226	**170,59**
10	261-271	**231,09**
10	271-281	**246.20**
12	300-310	**250,00**
12	315-326	**253,55**
12	320-330	**258,55**
14	350-360	**280,00**
16	404-424	**358,46**

ΣΥΝΔΕΣΜΟΣ (ΟΛΙΣΘΑΙΝΟΥΣΑ) ΜΕ PAKOP

Inch	€/ Τεμ.
1/2	**17,46**
3/4	**23,18**
1	**28,41**
1 1/4	**36,16**
1 1/2	**46,52**
2	**61,98**

Ζωστήρες & σύνδεσμοι σωλήνων

ΖΩΣΤΗΡΕΣ ΓΙΑ ΣΩΛΗΝΕΣ PVC & PE		
Φ mm	Έξοδος(inch)	€/Τεμ.
25	1/2	**14,62**
32	1/2	**17,41**
32	3/4	**17,50**
40	1/2	**18,53**
40	3/4	**18,66**
40	1	**18,75**
50	3/4	**20,29**
50	1	**20,38**
50	1 1/4	**21,54**
63	3/4	**22,85**
63	1	**21,95**
63	1 1/4	**22,85**
63	1 1/2	**23,81**
63	2	**24,83**
75	3/4	**28,00**
75	1	**26,27**
75	1 1/4	**27,20**
75	1 1/2	**28,03**
75	2	**31,00**

ΖΩΣΤΗΡΕΣ ΓΙΑ ΣΩΛΗΝΕΣ PVC & PE		
Φ mm	Έξοδος(inch)	€/Τεμ.
90	3/4	**28,50**
90	1	**29,47**
90	1 1/4	**30,24**
90	1 1/2	**33,50**
90	2	**33,50**
110	1	**35,10**
110	1 1/4	**36,19**
110	1 1/2	**37,15**
110	2	**37,70**
125	3/4	**44,40**
125	1	**43,40**
125	1 1/4	**44,40**
125	1 1/2	**44,40**
125	2	**44,40**
140	1	**45,31**
140	1 1/4	**46,34**
140	1 1/2	**46,98**
140	2	**47,26**

ΖΩΣΤΗΡΕΣ ΓΙΑ ΣΩΛΗΝΕΣ PVC & PE		
Φ mm	Έξοδος(inch)	€/Τεμ.
160	1	**64,00**
160	1 1/4	**64,00**
160	1 1/2	**64,00**
160	2	**64,00**
180	1	**121,50**
180	2	**125,50**
200	1	**75,01**
200	1 1/4	**75,68**
200	1 1/2	**77,09**
200	2	**87,10**
225	2	**88,00**
250	1 1/4	**78,69**
250	2	**115,20**
280	2	**118,43**
315	2	**160,00**
315	3	**160,00**

ΗΜΙΦΛΑΤΖΩΤΟΣ ΣΥΝΔΕΣΜΟΣ ΜΕΓΑΛΩΝ ΑΝΟΧΩΝ				
Φ mm	Ευρος	Φλάντζα	Πίεση	€/Τεμ.
50	59-72	DN 50	PN 10/16	**71,50**
65	72-85	DN 65	PN 10/16	**80,60**
80	88-103	DN 80	PN 10/16	**102,00**
100	109-128	DN 100	PN 10/16	**116,00**
125	132-153	DN 125	PN 10/16	**157,00**
150	159-182	DN 150	PN 10/16	**165,00**
175	192-210	DN 200	PN 10	**199,00**
200	218-235	DN 200	PN 10	**226,00**
250	272-289	DN 250	PN 10	**231,00**

ΣΥΝΔΕΣΜΟΣ ΜΕΓΑΛΩΝ ΑΝΟΧΩΝ				
Φ mm	Ευρος	Φλάντζα	Πίεση	€/Τεμ.
50	59-72	DN 50	PN 10/16	**67,50**
65	72-85	DN 65	PN 10/16	**74,00**
80	88-103	DN 80	PN 10/16	**82,80**
100	109-128	DN 100	PN 10/16	**129,00**
125	132-153	DN 125	PN 10/16	**162,50**
150	159-182	DN 150	PN 10/16	**196,00**
200	218-235	DN 200	PN 10	**256,00**
250	272-289	DN 250	PN 10	**288,00**
300	315-335	DN 300	PN 10	**414,00**

PROINVAL

ΕΞΑΡΜΟΣΕΙΣ ΜΕ ΚΑΝΟΝΙΚΕΣ ΝΤΙΖΕΣ ΙΣΠΑΝΙΑΣ Ντίζες & περικόχλια : χαλύβδινα γαλβανιζέ		
Διάσταση	€/Τεμ.	€/Τεμ.
DN	**PN10**	**PN16**
50	**129,50**	**129,50**
65	**155,75**	**155,75**
80	**192,50**	**192,50**
100	**227,50**	**227,50**
125	**284,00**	**284,00**
150	**331,00**	**331,00**
200	**430,00**	**467,00**
250	**602,00**	**661,00**
300	**747,00**	**811,00**
350	**942,00**	**1024,00**
400	**1149,00**	**1294,00**
450	**1480,00**	**1912,00**
500	**1889,00**	**2026,00**
600	**1934,00**	**2840,00**
700	**2792,00**	**3531,00**

ΖΩΣΤΗΡΑΣ ΕΛΑΤΟΥ ΧΥΤΟΣΙΔΗΡΟΥ ΜΕ 2 ΖΩΝΕΣ ΓΙΑ Α/C			
DN	Ευρος	έξοδος (inch)	€/Τεμ.
80	90 - 120	2	**83,00**
100	120 - 150	2	**85,00**
150	150 - 190	2	**88,00**

Επιστόμια χαλύβδινα κατά DIN

DN	Ατμοφράκτες ίσιοι χαλύβδινοι PN 40		Ατμοφράκτες γωνιακοί χαλύβδινοι PN 40		Βαλβίδες αντ/φής έδρας PN 40	Βάνες οβάλ PN 25 χυτοχαλύβδινες	Φίλτρα χαλύβδ. φλαντζωτά PN 25/40	Φίλτρα χαλύβδ. φλαντζωτά ANSI 150	inch	Φίλτρα χαλύβδ. βόλτας PN 40	Βαλβίδες χαλύβδ. βόλτας PN 500
	Α.Χ. €/Τεμ.	Ε.U. CRX €/Τεμ.	Α.Χ. €/Τεμ.	Ε.U. CRX €/Τεμ.	€/Τεμ.	€/Τεμ.	Ε.U. CRX €/Τεμ.	€/Τεμ.		€/Τεμ.	€/Τεμ.
15	80,70	134,80	93,91	142,88	84,52				1/4		15,61
20	93,03	140,40	105,65	165,30	88,33				3/8		18,87
25	115,92	146,44	135,00	191,90	96,11		142,33		1/2	60,16	20,25
32	138,52	191,52	146,74	225,34	142,33		195,16		3/4	98,31	28,17
40	178,14	238,26	184,89	305,52	158,47	249,45	222,16		1	136,46	55,47
50	212,77	293,36	248,86	357,20	176,52	274,39	278,80	256,79	1 1/4	168,75	80,70
65	279,68	402,42	322,82	559,36	331,62	306,68	491,56	278,80	1 1/2	192,22	
80	325,17	532,38	353,93	729,60	440,21	391,78	513,57	434,34	2	233,31	
100	436,98	717,44	545,85	970,90	476,89	517,98	689,66	660,31			
125	584,30	1054,12	622,16	1644,80	724,87	868,67	968,45	698,46			
150	854,59	1525,70	909,76	2277,60	1.097,58	1.033,02	1324,80	748,35			
200	1.596,48	2393,24	1.661,04	3883,20	1.391,64	1.413,06		1.388,11			
250	2.689,66	4620,00				1.652,68		2.210,00			
300	4.169,92					2.048,00					

Σφαιρικοί κρουνοί χαλύβδινοι

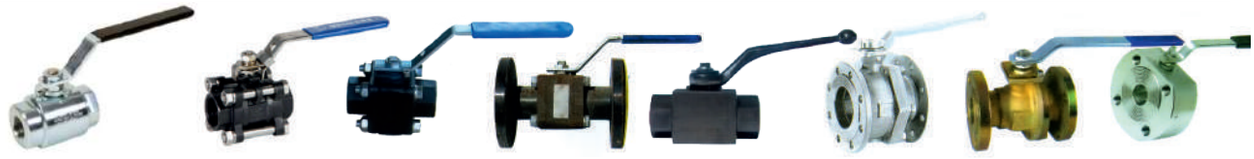

inch	Ball Valve χαλύβδινο 2PC FB 800lbs A105N/316L/PTFE+C BSP-F, FS, ATEX, CE, NACE MR0175 (ΓΙΑ LPG, ΔΙΑΘΕΣΙΜΟ ΚΑΙ ΣΕ NPT)	Ball Valve χαλύβδινο 3PC FB WCB/316 180°C ΙΣΠΑΝΙΑΣ	Ball Valve χαλύβδινο 3PC 800lbs BSPT & SW 260°C ΙΤΑΛΙΑΣ	Ball Valve χαλύβδινο 3PC 800lbs PN 40 φλαντζωτό	Ball Valve χαλύβδινο PN 500/350	Ball Valve χαλύβδινο ANSI 150lbs Α.Χ.	Ball Valve χαλύβδινο ANSI 150lbs Ευρώπης	Ball Valve χαλύβδινο WAFER PN 40 F.S.
	€/Τεμ.	€/Τεμ.	€/Τεμ.	€/Τεμ.	€/Τεμ.	€/Τεμ.	€/Τεμ.	€/Τεμ.
1/4		19,87			57,54			
3/8		19,87			63,27			
1/2	98,03	25,63	47.25	110,90	68,33			69,53
3/4	116,92	32,65	49,60	115,04	118,22			68,47
1	163,69	41,65	70,14	151,72	160,21			91,75
1 1/4	210,44	65,38	85,69	171,09	173,16			134,45
1 1/2	289,90	80,14	112,99	238,88	196,47	156,42		156,66
2	374,08	146,56	136,82	266,76	1.136,46	214,82	333,50	212,28
2 1/2		271,70	226,79	392,37		382,43	452,60	445,79
3		393,37	386,79	525,31		381,51	629,40	543,44
4		865,26	606,90	804,1		592,81	972,50	965,87
5						704,33	1698,00	1.088,00
6						972,32	2104,00	1.834,79
8							6250,00	

Επιστόμια χαλύβδινα κατά ANSI Class 800Lbs







ΒΑΝΕΣ ΧΑΛΥΒΔΙΝΕΣ		ΑΤΜΟΦΡΑΚΤΕΣ ΧΑΛΥΒΔΙΝΟΙ		ΚΛΑΠΕ ΧΑΛΥΒΔΙΝΑ		ΒΑΛΒΙΔΕΣ ΧΑΛΥ-ΒΔΙΝΕΣ PISTON ΟΡΙΖΟΝΤΙΕΣ 800Lbs		ΒΑΛΒΙΔΕΣ ΧΑΛΥΒΔ. ΜΠΙΛΙΑΣ ΟΡΙΖΟΝΤΙΕΣ 800Lbs		ΒΑΛΒΙΔΕΣ ΧΑΛΥΒΔ. ΜΠΙΛΙΑΣ ΚΑΘΕΤΕΣ 800Lbs		ΒΑΝΑ ΣΥΡΤΟΥ 800Lbs INOX ΒΟΛΤΑΣ	
Inch	€/Τεμ.	Inch	€/Τεμ.	Inch	€/Τεμ.	Inch	€/Τεμ.	Inch	€/Τεμ.	Inch	€/Τεμ.	Inch	€/Τεμ.
1/4	**40,88**	1/2	**43,26**	1/2	**49,68**	1/2	**37,15**	1/4	**37,15**	1/2	**85,11**	1/2	**525,66**
3/8	**40,88**	3/4	**47,98**	3/4	**55,11**	3/4	**41,20**	3/4	**41,20**	3/4	**102,42**	3/4	**535,06**
1/2	**40,88**	1	**82,25**	1	**71,05**	1	**53,41**	1	**53,41**	1	**121,79**	1	**649,45**
3/4	**45,11**	1 1/4	**99,19**	1 1/4	**107,67**	1 1/4	**85,14**	1 1/4	**85,14**	1 1/2	**220,10**	1 1/4	**1.215,00**
1	**58,40**	1 1/2	**135,32**	1 1/2	**136,49**	1 1/2	**110,05**	1 1/2	**110,05**	2	**309,90**	1 1/2	**1.231,11**
1 1/4	**93,44**	2	**168,04**	2	**168,89**	2	**136,52**	2	**136,52**			2	**1.505,80**
1 1/2	**120,91**												
2	**150,08**												

Βάνες - Κλαπέ - Ατμοφράκτες χαλύβδινα φλαντζωτά ANSI
ΠΙΣΤΟΠΟΙΗΤΙΚΑ ΥΛΙΚΩΝ & ΔΟΚΙΜΩΝ ΣΥΜΦΩΝΑ ΜΕ DIN 50049/3.1



Κατά ANSI - Προέλευση Ε.Ε. (PED, CE marked, ISO)

Inch	ΒΑΝΕΣ ΣΥΡΤΟΥ API STD600 RF,BB,OS&Y,A216WCB/F6HF			ΚΛΑΠΕ API STD600,RF,BB,A216WCB/F6HF			ΑΤΜΟΦΡΑΚΤΕΣ API STD600,RF,BB,OS&Y,A216WCB/F6HF		
	€/Τεμ.			€/Τεμ.			€/Τεμ.		
	Class 150lbs	Class 300lbs	Class 600lbs	Class 150lbs	Class 300lbs	Class 600lbs	Class 150lbs	Class 300lbs	Class 600lbs
1 1/2	**290,20**								
2	**290,20**	**361,60**	**509,00**	**259,60**	**300,60**	**385,20**	**348,80**	**411,00**	**540,00**
2 1/2	**401,80**	**482,60**	**750,20**	**317,00**	**388,60**	**551,80**	**428,60**	**528,40**	**739,60**
3	**442,00**	**592,80**	**830,60**	**366,40**	**463,80**	**639,80**	**504,80**	**651,60**	**857,00**
4	**602,80**	**799,60**	**1214,40**	**527,80**	**634,00**	**1003,80**	**722,00**	**868,80**	**1491,00**
5									
6	**884,00**	**1473,40**	**2430,00**	**795,40**	**1244,40**	**1772,60**	**1097,60**	**1643,60**	**2858,40**
8	**1420,00**	**2201,20**	**4462,40**	**1330,60**	**1890,00**	**3334,00**	**2054,40**	**3075,60**	**4912,80**
10	**2057,80**	**3322,20**	**6362,60**	**1954,60**	**2723,60**	**5984,40**	**3093,20**	**4783,60**	**10535,60**
12	**2723,40**	**4713,20**	**8528,40**	**2752,80**	**3709,60**	**7941,40**	**5165,20**	**6515,20**	**13529,00**
14	**4419,20**			**4678,00**					
16	**5780,80**			**5781,40**					
18	**7278,20**			**7014,00**					
20	**9332,40**			**8252,40**					

Ασφαλιστικά

ΟΡΕΙΧΑΛΚΙΝΑ ΓΩΝΙΑΚΑ ΓΕΡΜΑΝΙΑΣ	
Inch	€/Τεμ.
1/2	58,66
3/4	67,26
1	103,15
1 1/4	140,85
1 1/2	222,82
2	310,49

ΕΛΑΤΗΡΙΟΥ
Σύνδεση: θηλυκό σπείρωμα BSPT
Δίσκος Jenkins: θερμοκρασία έως 200°C
Δίσκος Teflon: θερμοκρασία έως 150°C
Εύρος πιέσης: 0,5-2,5 Atm
2-12 Atm
12-20 Atm
Χρήση: νερό, ατμός

ΡΥΘΜΙΖΟΜΕΝΟ ΓΩΝΙΑΚΟ ΑΣΦΑΛΙΣΤΙΚΟ ΕΔΡΑ TEFLON PN16 0-8bar	
inch	€/Τεμ.
3/8	29,95
1/2	34,20
3/4	46,82
1	62,76
1 1/4	104,40
1 1/2	143,46
2	200,44
2 1/2	539,56
3	664,14
4	850,00

ΜΟΧΛΟΥ ΟΡΕΙΧΑΛΚΙΝΑ ΓΩΝΙΑΚΑ	
Inch	€/Τεμ.
1/2	67,23
3/4	74,07
1	114,34

ΕΛΑΤΗΡΙΟΥ
Σύνδεση:θηλυκό σπείρωμα BSTP
Δίσκος: Teflon/150°C
Πίεση 1-16 Atm
Χρήση: νερό, ατμός

ΟΡΕΙΧΑΛΚΙΝΑ ΓΩΝΙΑΚΑ ΑΝΤΙΒΑΡΟΥ ΓΕΡΜΑΝΙΑΣ	
Inch	€/Τεμ.
1 1/4	197,51
1 1/2	267,77
2	378,87

Πιέσης: 2-6 Atm,
1,5-4 Atm
Χρήση: νερό, ατμός

ΑΣΦ/ΚΟ INOX ΒΙΔΩΤΟ PN40		
inlet inch	outlet inch	€/Τεμ.
1/2	1	245.55
3/4	1	252,90
1	1	260,40
1	1 1/4	279,06
1 1/4	1 1/4	283,83
1 1/2	2	495,48
2	2	503,31

ΟΡΕΙΧΑΛΚΙΝΑ ΑΕΡΟΣ	
Inch	€/Τεμ.
1/2	73,43

ΕΛΑΤΗΡΙΟΥ
Σύνδεση: θηλυκό σπείρωμα BSP-P
Έδρα: PTFE/225^{0}C
Εύρος πίεση: 0,2-50bar

ΚΛΕΙΣΤΟΥ ΤΥΠΟΥ 317	
Inch	€/Τεμ.
1/2	46,96
3/4	52,82
1	72,49
1 1/4	176,08

Χρήση: ατμός, αέρας, νερό, πετρελαιοειδή
Πιέση: 1-10Atm

ΑΣΦΑΛΙΣΤΙΚΟ ΦΛΑΤΖΩΤΟ PN16		
inlet DN	outlet DN	€/Τεμ.
20	32	931,41
25	40	995,22
32	50	1.097,28
40	65	1.377,99
50	80	1.719,27
65	100	2.376,42
80	125	3.110,04
100	150	4.714,53
125	200	6.411,48
150	250	9.499,92

ΧΥΤΟΣΙΔΗΡΟΣ GG25
Trims: SS, Closed bonnet, με μοχλό δοκιμής, TS: -10°C/+200°C, κατάλληλο για ατμό, αέρια και υγρά,

ΑΣΦΑΛΙΣΤΙΚΟ ΦΛΑΤΖΩΤΟ PN16		
inlet DN	outlet DN	€/Τεμ.
20	32	985,62
25	40	1.088,64
32	50	1.167,15
40	65	1.461,96
50	80	1.831,56
65	100	2.489,94
80	125	3.342,15
100	150	5.165,16
125	200	6.880,68
150	250	10.204,29

ΧΥΤΟΣΙΔΗΡΟΣ GG25
Έδρα: EPDM, Closed bonnet, με μοχλό δοκιμής, TS: -10°C/+120°C, κατάλληλο για νερό.

ΑΣΦΑΛΙΣΤΙΚΟ ΦΛΑΤΖΩΤΟ PN40		
inlet DN	outlet DN	€/Τεμ.
20	32	1.244,01
25	40	1.244,01
32	50	1.537,47
40	65	1.901,13
50	80	2.309,40
65	100	3.183,42
80	125	4.274,34
100	150	6.220,11

ΧΥΤΟΣΙΔΗΡΟΣ ΕΛΑΤΟΣ GGG40
Trims: SS, Closed bonnet, με μοχλό δοκιμής, TS: -10°C/+350°C, κατάλληλο για ατμό, αέρια και υγρά,

ΑΣΦΑΛΙΣΤΙΚΟ ΦΛΑΤΖΩΤΟ PN40		
inlet DN	outlet DN	€/Τεμ.
20	32	1.503,15
25	40	1.528,41
32	50	1.863,15
40	65	2.147,37
50	80	2.550,00
65	100	3.870,00
80	125	4.470,00
100	150	6.870,00
125	200	10.500,00
150	250	13.578,96

ΧΑΛΥΒΔΙΝΟ GS-C25
Trims: SS, Closed bonnet, με μοχλό δοκιμής, TS: -10°C/+300°C, κατάλληλο για ατμό, αέρια και υγρά,

Υαλοστάσια

ΥΑΛΟΣΤΑΣΙΑ LEVEL ΧΑΛΥΒΔΙΝΑ PN 40, ΜΕ ΡΑΒΔΩΤΟ ΓΥΑΛΙ, ΜΕ ΧΑΛΥΒΔΙΝΟΥΣ ΚΡΟΥΝΟΥΣ PN 40, ΦΛΑΤΖΩΤΟΙ	
ΥΑΛΟΣΤΑΣΙΑ LRB-PX	
	€/Τεμ.
ΥΑΛΟΣΤΑΣΙΟ Mod. 11	**190,50**
ΥΑΛΟΣΤΑΣΙΟ Mod. 12 – 1 LG	**190,50**
ΥΑΛΟΣΤΑΣΙΟ Mod. 13 – 2 LG	**190,50**
ΥΑΛΟΣΤΑΣΙΟ Mod. 14 – 3 LG	**203,22**
ΥΑΛΟΣΤΑΣΙΟ Mod. 15 – 4 LG	**212,00**
ΥΑΛΟΣΤΑΣΙΟ Mod. 16 – 5 LG	**221,00**
ΥΑΛΟΣΤΑΣΙΟ Mod. 17 – 6 LG	**227,00**
ΥΑΛΟΣΤΑΣΙΟ Mod. 18 – 7 LG	**241,20**
ΥΑΛΟΣΤΑΣΙΟ Mod. 19 – 8 LG	**249,00**
ΚΡΟΥΝΟΙ ΥΑΛΟΣΤΑΣΙΩΝ	
	€/Ζεύγος
ΖΕΥΓΟΣ ΚΡΟΥΝΩΝ DN 20, PN 40	**305,00**

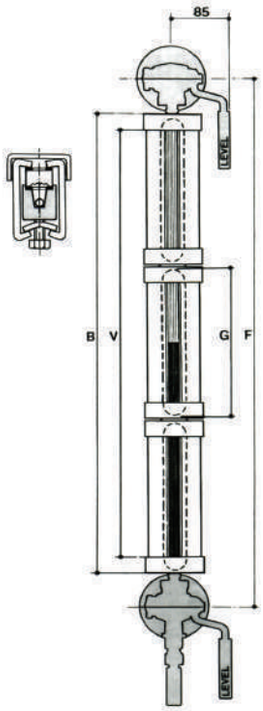

Αυτόματες θερμοστατικές βαλβίδες

Clorius Controls A/S

ΑΥΤΟΜΑΤΕΣ ΘΕΡΜΟΣΤΑΤΙΚΕΣ ΒΑΛΒΙΔΕΣ CLORIUS CONTROLS ΚΑΤΑΛΛΗΛΕΣ ΓΙΑ ΑΤΜΟ, ΝΕΡΟ, ΘΕΡΜΟ ΛΑΔΙ							
Διάσταση	ΤΥΠΟΣ L1S GUN METAL PN16 ΒΙΔΩΤΕΣ ΜΟΝΗΣ ΕΔΡΑΣ	ΤΥΠΟΣ M1F GG-25, PN16 ΦΛΑΝΤΖΩΤΕΣ ΜΟΝΗΣ ΕΔΡΑΣ	ΤΥΠΟΣ M2F GG-25, PN16 ΦΛΑΝΤΖΩΤΕΣ ΔΙΠΛΗΣ ΕΔΡΑΣ	ΤΥΠΟΣ G1F GGG-40.3, PN25 ΦΛΑΝΤΖΩΤΕΣ ΜΟΝΗΣ ΕΔΡΑΣ	ΤΥΠΟΣ G2F GGG-40.3, PN25 ΦΛΑΝΤΖΩΤΕΣ ΔΙΠΛΗΣ ΕΔΡΑΣ	ΤΥΠΟΣ H1F GS-C25, PN40 ΦΛΑΝΤΖΩΤΕΣ ΜΟΝΗΣ ΕΔΡΑΣ	ΤΥΠΟΣ H2F GS-C25, PN40 ΦΛΑΝΤΖΩΤΕΣ ΔΙΠΛΗΣ ΕΔΡΑΣ
	€/τεμ						
DN 15	270,00	398,00		577,00		747,00	
DN 20	295,00	446,00	634,00	650,00	929,00	544,00	730,00
DN 25	350,00	506,00	785,00	737,00	1.140,00	614,00	821,00
DN 32		609,00	964,00	940,00	1.442,00	785,00	1.021,00
DN 40		744,00	1.126,00	1.046,00	1.680,00	875,00	1.246,00
DN 50		897,00	1.350,00	1.307,00	2.037,00	1.090,00	1.540,00
DN 65			2.158,00				2.232,00
DN 80			2.800,00				3.913,00
DN 100			3.574,00				4.374,00
DN 125			5.400,00				9.156,00
DN 150			7.086,00				9.156,00

ΘΕΡΜΟΣΤΑΤΕΣ ΜΕ ΧΑΛΚΙΝΟ ΕΜΒΑΠΤ/ΝΟ ΣΤΕΛΕΧΟΣ ΚΑΙ ΧΑΛΚΙΝΟ ΤΡΙΧΟΕΙΔΕΣ 3m	
Τύπος	**€/τεμ**
V 2.05 (200 N) 0-60/30-90/60-120°C	**684,00**
V 4.03 (400 N) 0-160°C	**894,00**
V 4.05 (400 N) 0-120/40-160°C	**894,00**
V 4.10 (400 N) 0-60/30-90/60-120°C	**993,00**
V 8.09 (800 N) 0-120/40-160°C	**1.410,00**
V 8.18 (800N) INOX 0-60/30-90/60-120°C	**1.966,00**

COOLING UNIT - ΤΟΠΟΘΕΤΟΥΝΤΑΙ ΓΙΑ ΤΗΝ ΠΡΟΣΤΑΣΙΑ ΤΟΥ ΘΕΡΜΟΣΤΑΤΗ ΣΕ ΠΕΡΙΠΤΩΣΗ ΥΨΗΛΗΣ ΘΕΡΜΟΚΡΑΣΙΑΣ ΔΙΕΡΧΟΜΕΝΟΥ ΡΕΥΣΤΟΥ	
Τύπος	**€/τεμ**
KS 4 (150°C < Tmax <250°C)	**142,00**
KS 5 (250°C < Tmax <350°C)	**659,00**

Αυτόματες ηλεκτροκίνητες βαλβίδες

ΑΥΤΟΜΑΤΕΣ ΗΛΕΚΤΡΟΚΙΝΗΤΕΣ ΒΑΛΒΙΔΕΣ GGG 40.3, PN 16/25, ΦΛΑΝΤΖΩΤΕΣ				
Διάσταση	ΔΙΟΔΕΣ ΑΤΜΟΥ-ΝΕΡΟΥ	ΤΡΙΟΔΕΣ ΑΤΜΟΥ-ΝΕΡΟΥ	ΔΙΟΔΕΣ ΘΕΡΜΟΥ ΛΑΔΙΟΥ	ΤΡΙΟΔΕΣ ΘΕΡΜΟΥ ΛΑΔΙΟΥ
	€/Τεμ.			
DN 15	1.475,00	1.556,00	1.630,00	1.720,00
DN 20	1.485,00	1.567,00	1.641,00	1.731,00
DN 25	1.504,00	1.586,00	1.671,00	1.763,00
DN 32	1.556,00	1.637,00	1.726,00	1.821,00
DN 40	1.630,00	1.748,00	1.833,00	1.934,00
DN 50	1.767,00	1.907,00	1.966,00	2.074,00
DN 65	2.003,00	2.158,00	2.212,00	2.334,00
DN 80	2.347,00	2.510,00	2.552,00	2693,00
DN 100	2.935,00	3.100,00	3.147,00	3.321,00
DN 125		4.882,00		4.927,00
DN 150		6.124,00		6.187,00

Αυτόματες πνευματικές βαλβίδες

ΑΥΤΟΜΑΤΕΣ ΠΝΕΥΜΑΤΙΚΕΣ ΒΑΛΒΙΔΕΣ GGG 40.3, PN 16/25, ΦΛΑΝΤΖΩΤΕΣ				
Διάσταση	ΔΙΟΔΕΣ ΑΤΜΟΥ-ΝΕΡΟΥ	ΤΡΙΟΔΕΣ ΑΤΜΟΥ-ΝΕΡΟΥ	ΔΙΟΔΕΣ ΘΕΡΜΟΥ ΛΑΔΙΟΥ	ΤΡΙΟΔΕΣ ΘΕΡΜΟΥ ΛΑΔΙΟΥ
	€/Τεμ.			
DN 15	1.271,00	1.353,00	1.427,00	1.518,00
DN 20	1.282,00	1.364,00	1.438,00	1.530,00
DN 25	1.300,00	1.382,00	1.467,00	1.561,00
DN 32	1.353,00	1.434,00	1.523,00	1.620,00
DN 40	1.427,00	1.545,00	1.630,00	1.734,00
DN 50	1.563,00	1.704,00	1.763,00	1.875,00
DN 65	1.846,00	2.001,00	2.055,00	2.186,00
DN 80	2.190,00	2.353,00	2.395,00	2.548,00
DN 100	2.777,00	2.944,00	2.990,00	3.181,00
DN 125		4.605,00		4.650,00
DN 150		5.847,00		5.891,00

Ατμοπαγίδες

ΘΕΡΜΟΣΤΑΤΙΚΗ ΑΤΜΟΠΑΓΙΔΑ ADCA TH13A

ΟΡΕΙΧΑΛΚΙΝΗ, Pmax: 16 bar, Tmax: 260^{0}C, ΔΡ: 13 bar, Τλειτ.: 200^{0}C, ΒΙΔΩΤΗ BSP

ΔΙΑΣΤΑΣΗ	ΤΙΜΗ (€/τεμ)
1/2"	192,30

ΘΕΡΜΟΣΤΑΤΙΚΗ ΑΤΜΟΠΑΓΙΔΑ ADCA TH32Y

ΧΑΛΥΒΔΙΝΗ P250GH, Pmax40 bar, Tmax: 300^{0}C, ΔΡ: 22 bar, Τλειτ.: 250^{0}C

ΔΙΑΣΤΑΣΗ	ΤΙΜΗ (€/τεμ)	
inch	ΒΙΔΩΤΕΣ	ΦΛΑΝΤΖΩΤΕΣ
1/2"	301,57	380,49
3/4"	317,20	416,35
1"	328,30	424,95

ΘΕΡΜΟΔΥΝΑΜΙΚΗ ΑΤΜΟΠΑΓΙΔΑ ADCA DT40-2

ΑΝΟΞΕΙΔΩΤΗ CF8M, Pmax: 63 bar, Tmax: 300^{0}C, ΔΡ: 40 bar, Τλειτ.: 300^{0}C

ΔΙΑΣΤΑΣΗ	ΤΙΜΗ (€/τεμ)	
inch	ΒΙΔΩΤΕΣ (Pmax63 bar)	ΦΛΑΝΤΖΩΤΕΣ (Pmax40 bar)
3/8''	184,98	
1/2''	184,98	438,55
3/4''	234,22	558,60
1''	274,40 €	607,60 €

ΘΕΡΜΟΔΥΝΑΜΙΚΗ ΑΤΜΟΠΑΓΙΔΑ ADCA DT46

ΧΑΛΥΒΔΙΝΗ C 22.8, Tmax: 400^{0}C, ΔΡ: 46 bar, Τλειτ.: 400^{0}C

ΔΙΑΣΤΑΣΗ	ΤΙΜΗ (€/τεμ)	
inch	ΒΙΔΩΤΕΣ (Pmax100 bar)	ΦΛΑΝΤΖΩΤΕΣ (Pmax40 bar)
1/2''	201,88	324,38
3/4''	201,88	334,18
1''	234,71	374,36

ΑΤΜΟΠΑΓΙΔΑ ΠΛΩΤΗΡΟΣ ADCA FLT17

ΧΥΤΟΣΙΔΗΡΗ GJS-400-15 ΔΡ.4,5/10/14 BAR

ΔΙΑΣΤΑΣΗ	ΤΙΜΗ (€/τεμ)	
inch	ΒΙΔΩΤΕΣ	ΦΛΑΝΤΖΩΤΕΣ
1/2''	354,03	401,31
3/4''	354,03	420,91
1''	404,25	479,96
11/2''	1.538,36	1.576,58
2''	1.722,11	1.760,08

ΑΤΜΟΠΑΓΙΔΑ ΠΛΩΤΗΡΟΣ ADCA FLT17HC

ΧΥΤΟΣΙΔΗΡΗ GJS-400-15 ΔΡ.4,5/10/14 BAR

ΔΙΑΣΤΑΣΗ	ΤΙΜΗ (€/τεμ)	
inch	ΒΙΔΩΤΕΣ	ΦΛΑΝΤΖΩΤΕΣ
1''	535,33	768,08
2''	2.044,04	2.297,86

ΜΕΙΩΤΗΣ ΠΙΕΣΗΣ ADCA PRV25/2S		
ΧΑΛΥΒΔΙΝΟΣ P250GH 0,14-1,7/1,4-4/3,5-8,6 BAR		
ΔΙΑΣΤΑΣΗ	ΤΙΜΗ (€/τεμ)	
inch	ΒΙΔΩΤΕΣ	ΦΛΑΝΤΖΩΤΕΣ
1/2"	575,06	814,70
3/4"	613,04	884,21
1"	653,76	960,89

ΕΝΕΡΓΟΠΟΙΗΤΗΣ ΜΕΙΩΤΗ RP45G			ΜΕΙΩΤΗΣ ΠΙΕΣΗΣ ΠΙΛΟΤΟΥ ADCA RP45G ΧΥΤΟΣΙΔΗΡΟΣ GJS-400-15 PN16 ΦΛΑΝΤΖΩΤΟΣ				
		ΤΙΜΗ (€/τεμ)			ΤΙΜΗ (€/τεμ)		
ΤΥΠΟΣ	Pout		DN 15 SPRING No.66	DN 20 SPRING No.66	DN 25 SPRING No.66	DN 32 SPRING No.66	DN 40 SPRING No.66
A - 4	0,15 - 0,49 BAR		1416,93	1426,93	1434,43	1554,38	1619,35
ΤΥΠΟΣ	Pout		DN 15 SPRING No.60	DN 20 SPRING No.60	DN 25 SPRING No.60	DN 32 SPRING No.60	DN 40 SPRING No.60
A - 4	0,5 - 0,99 BAR	1095,20	1416,93	1426,93	1434,43	1554,38	1619,35
A - 3	1,0 - 1,6 BAR	800,44	1416,93	1426,93	1434,43	1554,38	1619,35
A - 2	1,7 - 3,8 BAR	500,29	1416,93	1426,93	1434,43	1554,38	1619,35
A - 21	3,9 - 5,5 BAR	586,82	1416,93	1426,93	1434,43	1554,38	1619,35
A - 1	5,6 - 8,2 BAR	351,55	1416,93	1426,93	1434,43	1554,38	1619,35
A - 11	8,3 - 13 BAR	419,15	1416,93	1426,93	1434,43	1554,38	1619,35
ΤΥΠΟΣ	Pout		DN 50 SPRING No.67	DN 65 SPRING No.67	DN 80 SPRING No.68	DN 100 SPRING No.69	
A - 4	0,15 - 0,49 BAR	1095,20	2139,14	2351,56			
A - 4	0,15 - 0,45 BAR	1095,20			3036,29	3701,02	
ΤΥΠΟΣ	Pout		DN 50 SPRING No.61	DN 65 SPRING No.61	DN 80 SPRING No.62	DN 100 SPRING No.63	
A - 4	0,5 - 0,99 BAR	1095,20	2139,14	2351,56			
A - 4	0,46 - 0,99 BAR	1095,20			3036,29	3701,02	
A - 3	1,0 - 1,9 BAR	800,44	2139,14	2351,56	3036,29	3701,02	
A - 2	2,0 - 4,2 BAR	500,29	2139,14	2351,56			
A - 2	2,0 - 5,0 BAR	500,29			3036,29		
A - 2	2,0 - 6,0 BAR	500,29				3701,02	
A - 21	4,3 - 6,9 BAR	586,82	2139,14	2351,56			
A - 21	5,1 - 8,9 BAR	586,82			3036,29		
A - 21	6,1 - 13 BAR	586,82				3701,02	
ΤΥΠΟΣ	Pout		DN 50 SPRING No.64	DN 65 SPRING No.64	DN 80 SPRING No.65		
A - 1	7,0 - 8,5 BAR	351,55	2139,14	2351,56			
A - 11	8,6 - 13 BAR	419,15	2139,14	2351,56			
A - 1	9,0 - 13 BAR	351,55			3036,29		
					ΤΙΜΗ (€/τεμ)		
ΧΑΛΥΒΔΙΝΟ ΔΟΧΕΙΟ ΠΡΟΣΤΑΣΙΑΣ ΔΙΑΦΡΑΓΜΑΤΟΣ PN16 POT-4S					232,55		
ΓΡΑΜΜΗ ΑΝΑΔΡΑΣΗΣ ΧΑΛΚΟΥ OD10X1MM L:1500MM					66,84		

Οι τιμές επιβαρύνονται με ΦΠΑ • Η εταιρεία διατηρεί το δικαίωμα αλλαγής των τιμών χωρίς προειδοποίηση

Βοηθητικός Εξοπλισμός Δικτύων Ατμού

inch	ΔΕΙΚΤΗΣ ΡΟΗΣ ΜΟΝΟΥ ΓΥΑΛΙΟΥ ADCA SW12 ΜΕ BOROSILICATE ΓΥΑΛΙ
	ΟΡΕΙΧΑΛΚΙΝΟΣ PN16 ΒΙΔΩΤΟΣ BSP
	€/τεμ
1/2"	119,07
3/4"	135,49
1"	149,21

inch	ΔΕΙΚΤΗΣ ΡΟΗΣ ΔΙΠΛΟΥ ΓΥΑΛΙΟΥ ADCA DW12 ΜΕ BOROSILICATE ΓΥΑΛΙ
	ΟΡΕΙΧΑΛΚΙΝΟΣ PN16 ΒΙΔΩΤΟΣ BSP
	€/τεμ
1 1/4"	405,48
1 1/2"	429,49
2"	712,71

inch	ΔΕΙΚΤΗΣ ΡΟΗΣ ΔΙΠΛΟΥ ΓΥΑΛΙΟΥ ADCA DW40S ΜΕ BOROSILICATE ΓΥΑΛΙ	
	ΟΡΕΙΧΑΛΚΙΝΟΣ PN16 ΒΙΔΩΤΟΣ BSP	ΧΑΛΥΒΔΙΝΟΣ A105 PN40 ΦΛΑΝΤΖΩΤΟΣ
	€/τεμ	€/τεμ
1/2"	203,60	373,38
3/4"	221,24	391,51
1"	309,68	545,13
1 1/4"	443,45	649,99
1 1/2"	443,45	661,01
2"	745,54	969,71

ΦΥΓΟΚΕΝΤΡΙΚΟΣ ΔΙΑΧΩΡΙΣΤΗΣ ΑΤΜΟΥ - ΝΕΡΟΥ ADCA		
ΧΑΛΥΒΔΙΝΟΣ PN16		
ΔΙΑΣΤΑΣΗ	ΤΙΜΗ (€/τεμ)	
inch	ΒΙΔΩΤΟΣ (S16/S)	ΦΛΑΝΤΖΩΤΟΣ S25/S)
1/2"	442,42	659,22
3/4"	467,04	679,70
1"	516,19	695,97
1 1/4"	777,02	850,40
1 1/2"	805,93	881,36
2"	1.050,98	1.144,42
2 1/2"		1.473,21
3"		1.722,40
4"		2.588,92
5"		5.981,63
6"		11.331,72

ΦΙΛΤΡΟ ADCA IS140S	
ΧΑΛΥΒΔΙΝΟ A216 WCB PN40 ΒΙΔΩΤΟ	
ΔΙΑΣΤΑΣΗ	ΤΙΜΗ (€/τεμ)
1/2"	79,63
3/4"	105,11
1"	139,16
1 1/4"	210,21
1 1/2"	261,42
2"	366,52

VACUUM BREAKER ADCA VB16	
ΑΝΟΞΕΙΔΩΤΟ PN21 ΒΙΔΩΤΟ BSP	
ΔΙΑΣΤΑΣΗ	ΤΙΜΗ (€/τεμ)
1/2"	169,05

Ατμοφράκτες BELLOW

COREX
PARDUBICE s.r.o.

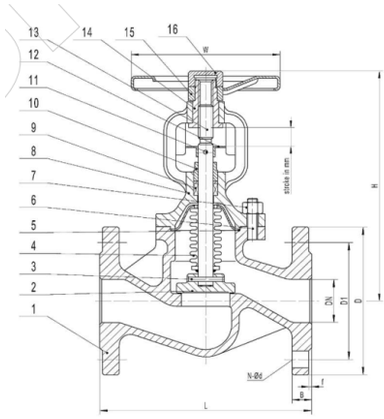

inch	ΑΤΜΟΦΡΑΚΤΗΣ ΦΥΣΟΥΝΑΣ (BELLOW)		
	CARBON STEEL PN16 400degC	DUCTILE IRON PN16 300degC	CARBON STEEL PN40 400degC
	€/τεμ	€/τεμ	€/τεμ
1/2"	151,80	173,91	165,60
3/4"	165,00	186,78	180,00
1"	184,80	220,11	201,60
1" 1/4	217,80	269,28	237,60
1" 1/2	270,60	308,22	295,20
2"	300,30	364,32	327,60
2" 1/2	399,30	455,73	446,40
3"	498,30	642,84	554,40
4"	719,40	809,16	838,80
5"	1138,50	1217,70	1425,60
6"	1465,20	1577,07	1944,00
8"	2445,30	2706,66	3319,20
10"	3824,70	-	-
12"	6933,30	-	-

Ασφαλιστικά ατμού

ARI ARMATUREN

ΕΛΟΤ ΕΝ ISO 9001:2008
(Σύστημα Διαχείρισης Ποιότητας)

ΒΑΛΒΙΔΕΣ ΑΣΦΑΛΕΙΑΣ ARI ΜΕ ΑΝΟΙΧΤΗ ΓΕΦΥΡΑ ΚΑΙ ΜΟΧΛΟ ΓΙΑ ΧΕΙΡΟΚΙΝΗΤΟ ΑΝΟΙΓΜΑ - ΔΟΚΙΜΗ			
DN	€/Τεμ.		
	Fig. 12.902 GG -25/PN 16	Fig. 25.902 GGG 40.3/PN 40	Fig. 35.902 GS - C25/PN 40
20/32	544,68	706,00	1.073,42
25/40	550,01	708,80	1.081,85
32/50	667,13	856,82	1.391,94
40/65	825,02	1.090,30	1.635,42
50/80	1.062,75	1.365,50	2.065,35
65/100	1.642,96	1.951,11	2.753,80
80/125	2.184,10	2.593,63	3.647,38
100/150	3.158,32	3.844,08	5.240,65

Κρουνοειδή κατά JIS

ΧΥΤΟΣΙΔΗΡΑ



ΧΑΛΥΒΔΙΝΑ



ΟΡΕΙΧΑΛΚΙΝΑ






ΕΙΔΙΚΕΣ ΝΑΥΤΙΚΕΣ ΔΙΚΛΕΙΔΕΣ

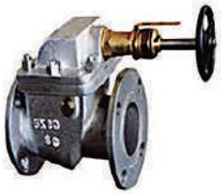

• *Ζητείστε τον αναλυτικό μας τιμοκατάλογο*

Sprinklers (καταιονιστήρες)

Sprinklers (standard ανταπόκρισης) ordinary hazard 68°C -155°F Αμπούλα 5mm 1/2'' K-Factor 80 (5,6)

	Είδος	Ορειχάλκινο €/τεμ.	Χρωμέ €/τεμ.	Λευκό €/τεμ.	Πιστοποιήση
	Κρεμαστός καταιονίστηρας (SS Pendent)	6,00	6,50	9,20	UL - CE - LPCB
	Όρθιος καταιονίστηρας (SS Upright)	6,00	6,50		CE - LPCB
	Πλάγιος οριζόντιος καταιονίστηρας (Horizontal sidewall)	16,60	18,10		UL - FM - LPCB
	Ανοικτός καταιονίστηρας (Open Sprinkler)		6,00		
	Ανοικτός καταιονίστηρας (Open Sprinkler)		35,80		UL - Διευκρινήστε K fct
	Κρυφό Sprinkler βάση και κάλυμμα (Concealed pendent)		52,11	52,11	UL
	Κρυφό Sprinkler βάση και κάλυμμα (Concealed pendent)			18,00	
	Ροζέτα ρυθμιζόμενη 20mm 2 τεμαχίων		3,70	3,95	
	Ροζέτα απλή		1,60	3,00	
	Προστατευτικό πλέγμα για Sprinkler (Headguard)		5,83		ΚΑΤΟΠΙΝ ΖΗΤΗΣΗΣ ΑΛΛΑΓΗ ΤΙΜΗΣ
	Sprinkler Κίνας (Pendent ή Upright)		3,80		ΚΑΤΟΠΙΝ ΖΗΤΗΣΗΣ ΑΛΛΑΓΗ ΤΙΜΗΣ
	Sprinkler Κίνας 93°C (Pendent ή Upright)		5,20		ΚΑΤΟΠΙΝ ΖΗΤΗΣΗΣ ΑΛΛΑΓΗ ΤΙΜΗΣ
	Sprinkler Κίνας 141°C (Pendent ή Upright)		5,65		ΚΑΤΟΠΙΝ ΖΗΤΗΣΗΣ ΑΛΛΑΓΗ ΤΙΜΗΣ
	Sprinkler Κίνας 182°C (Pendent ή Upright)		12,61		ΚΑΤΟΠΙΝ ΖΗΤΗΣΗΣ ΑΛΛΑΓΗ ΤΙΜΗΣ
	Εύκαμπτος σωλήνας διακλάδωσης sprinkler INOX 1'' x 1/2'' με στήριγμα ψευδοροφής	47,00 (780mm)	53,60 (1000mm)	60,00 (1200mm)	UL ΣΤΟΚ ΚΑΙ ΚΑΤΟΠΙΝ ΖΗΤΗΣΗΣ LPCB - FM - VDS

ΚΑΤΟΠΙΝ ΖΗΤΗΣΗΣ ΜΠΟΡΟΥΜΕ ΝΑ ΠΡΟΣΦΕΡΟΥΜΕ

			
Sprinkler Αφρού	Sprinkler wet chemical	Elo Sprinkler (Extra large Orifice)	ESFR Sprinkler (Early supresion fast response)

Οι τιμές επιβαρύνονται με ΦΠΑ • Η εταιρεία διατηρεί το δικαίωμα αλλαγής των τιμών χωρίς προειδοποίηση

Πυροσβεστικές φωλιές-σταθμοί-πυροσβεστήρες & παρελκόμενα

ΠΥΡΟΣΒΕΣΤΙΚΗ ΦΩΛΙΑ ΜΕΓΑΛΗ	
Διάσταση	70 x 65 x 18
Περιγραφή	Ηλεκροστατικής βαφής με συνδέσμους STORZ ALU 1 3/4'' αυλός ρυθμιζόμενος 2'', γωνιακός κρούνος 2'' μάνικα 1 3/4'' 20 μέτρα
€/Τεμ.	243,20

ΠΥΡΟΣΒΕΣΤΙΚΗ ΦΩΛΙΑ ΜΙΚΡΗ	
Διάσταση	50 x 47 x 14
Περιγραφή	Ηλεκροστατικής βαφής αυλός ρυθμιζόμενος πλαστικός 20 μέτρα λάστιχο 1/2''
€/τεμ.	56,00

Δίκρουνο με συνδέσμους και τάπες	
inch	€/Τεμ.
4 x 2 1/2 x 2 1/2	158,50

ΠΥΡΟΣΒΕΣΤΙΚΟΣ ΣΤΑΘΜΟΣ ΤΥΠΟΥ Α	
Διάσταση	75 x 65 x 18
Περιγραφή	Ηλεκτροστατικής βαφής αντιπυρική κουβέρτα, τσεκούρι, λοστός, αξίνα, φτυάρι, 2 φακούς
€/Τεμ.	152,00

ΠΥΡΟΣΒΕΣΤΙΚΟΣ ΣΤΑΘΜΟΣ ΤΥΠΟΥ Β	
Διάσταση	75 x 65 x 18
Περιγραφή	ότι έχει η τύπου Α και επιπλέον αναπνευστική συσκευή ατμοσφαιρικού αέρα 15 λεπτών
€/τεμ.	665,76

Πυροσβεστικός κρουνός πεζοδρομίου	
inch	€/Τεμ.
4 x 2 1/2 x 2 1/2	640,00
3 x 2 1/2 x 2 1/2	615,00

Πυροσβεστήρες σκόνης ABC	
inch	€/Τεμ.
3 kg φορητός	44,00
6 kg φορητός	48,80
12 kg φορητός	100,00
25 kg τροχηλατός	396,00
50 kg τροχηλατός	544,00

Πυροσβεστήρες σκόνης ABC οροφής	
inch	€/τεμ.
3 kg φορητός	82,00
6 kg φορητός	94,00
12 kg φορητός	114,00

Πυροσβεστήρες CO2	
inch	€/τεμ.
5 kg φορητός	140,00
10 kg φορητός	460,00

ΠΑΡΕΛΚΟΜΕΝΑ

Είδος	inch				
	1	1 1/2	1 3/4	2	2 1/2
	€/τεμ.				
Ρακόρ STORZ ALU βόλτα	5,20	7,08	7,28	8,20	11,20
Ρακόρ STORZ ALU ουρά	5,20	7,08	6,78	7,80	11,60
Ρακόρ STORZ ALU τάπα	6,40	9,60	10,24	11,42	14,40
Κατόπιν ζήτησης μπορούμε να παραδώσουμε ρακόρ Storz σε αλουμίνιο ή ορείχαλκο με πιστοποιήσεις UL-FM-EN-DIN					
Κρούνος γωνιακός ορειχάλκινος		32,60	54,00	54,00	90,00
Αυλός ρυθμιζόμενος αλουμινίου		29,60	29,60	29,60	32,00
Δεμένες πυροσβεστικές μάνικες με συνδέσμους Storz ουρά 1 x 20 μέτρα 8 bar	71,20	84,80	87,00	96,00	103,25
Κατόπιν ζήτησης μπορούμε να παραδώσουμε μάνικες σε διάφορα μήκη για 15 ή 16 bar με πιστοποιήσεις UL-FM-EN-DIN					

ΚΑΤΟΠΙΝ ΖΗΤΗΣΗΣ ΜΠΟΡΟΥΜΕ ΝΑ ΠΑΡΑΔΩΣΟΥΜΕ ΕΙΔΙΚΑ ΑΛΛΑ ΚΑΙ ΜΟΝΙΜΑ ΣΥΣΤΗΜΑΤΑ
ΣΚΟΝΗΣ, CO2, FM200, INERGEN, WET CHEMICAL
ΦΩΛΙΕΣ ΚΑΙ ΣΤΑΘΜΟΥΣ ΜΕ ΑΝΟΞΕΙΔΩΤΟ ΚΟΥΤΙ ή PLEXIGLASS
ΕΠΙΚΟΙΝΩΝΗΣΤΕ ΜΕ ΤΟ ΤΜΗΜΑ ΠΩΛΗΣΕΩΝ ΓΙΑ ΠΕΡΙΣΣΟΤΕΡΕΣ ΠΛΗΡΟΦΟΡΙΕΣ

Ειδικές βαλβίδες πυρόσβεσης





inch	ΒΑΝΕΣ ΠΕΤΑΛΟΥΔΑΣ ΑΥΛΑΚΩΤΕΣ με τροχό και LS, DI/EPDM, UL/FM	ΒΑΝΕΣ ΠΕΤΑΛΟΥΔΑΣ WAFER με τροχό και LS, DI/EPDM, UL/FM	ΒΑΝΕΣ ΠΕΤΑΛΟΥΔΑΣ RAPIDROP FM/UL/Vds (20BAR) EU CE	ΒΑΝΕΣ ΠΕΤΑΛΟΥΔΑΣ ΜΟΧΛΟΥ (15 BAR) Α.Χ.	ΒΑΛΒΙΔΕΣ ΑΝΤΕΠΙΣΤΡΟΦΗΣ ΑΥΛΑΚΩΤΕΣ FM-UL (20BAR)
	€/τεμ. ΄				
2			305,30	77,76	249,60
2 1/2	229,50	270,20	322,50	90,06	259,54
3	237,90	278,90	339,80	99,36	311,45
4	265,90	318,00	417,70	135,96	381,92
5	316,20	351,20	460,80	179,22	
6	346,60	397,60	564,40	212,22	577,50
8	554,40	598,20	748,80	312,36	1043,50
10			1.382,00		
12			1.785,00		




inch	ΦΙΛΤΡΑ ΦΛΑΝΤΖΩΤΑ STRAINERS FLANGED UL (12 BAR)	ΒΑΝΕΣ ΣΥΡΤΟΥ GATE VALVES NON RISING STERN PN 16 FM-UL	ΒΑΝΕΣ ΣΥΡΤΟΥ ΑΝΥΨΟΥΜΕΝΟΥ ΒΑΚΤΡΟΥ GATE VALVES OS&Y PN 16 FM-UL	WET ALARM CHECK VALVE ΒΑΛΒΙΔΑ ΕΛΕΓΧΟΥ ΣΥΝΑΡΜΟΛΟΓΗΜΕΝΗ ΜΕ ΔΟΧΕΙΟ ΚΑΘΥΣΤΕΡΗΣΗΣ ΚΑΙ ΚΟΥΔΟΥΝΙ
	€/τεμ.			
2 1/2	288,82		542,56	
3	340,10	551,76	625,32	2735,00
4	484,48	662,11	717,28	2735,00
5				
6	1006,25	1029,95	1103,52	2986,00
8	1416,17	1600,00	1728,84	3818,00
10	2571,48	2317,39	2390,96	
12	3223,67	3218,60	3632,42	

ΠΙΣΤΟΠΟΙΗΣΕΙΣ UL-FM-LPCB-CE

ΤΙΜΕΣ ΚΑΤΟΠΙΝ ΖΗΤΗΣΗΣ ΕΠΙΚΟΙΝΩΝΗΣΤΕ ΜΕ ΤΟ ΤΜΗΜΑ ΠΩΛΗΣΕΩΝ

DRY ALARM VALVE
ΒΑΛΒΙΔΕΣ ΞΗΡΟΥ ΤΥΠΟΥ

DELUGE VALVES
ΒΑΛΒΙΔΕΣ ΚΑΤΑΚΛΥΣΜΟΥ

REDUCING VALVES
RELIEF VALVES
ΜΕΙΩΤΕΣ ΠΙΕΣΗΣ
ΑΣΦΑΛΙΣΤΙΚΕΣ ΒΑΛΒΙΔΕΣ

TEST AND DRAIN VALVES
(UL-FM)

ΔΕΙΚΤΗΣ ΘΕΣΗΣ
INDICATOR
POSTS (UL-FM)

ΚΑΝΟΝΑΚΙΑ
MONITORS (FM)

ΚΡΟΥΝΟΙ
ΠΕΖΟΔΡΟΜΙΟΥ
HYDRANTS (FM)

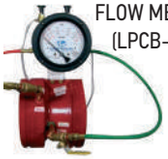

FLOW METERS
(LPCB-FM)

PUMPS (UL-FM)

RELIEF VALVES
(UL-FM)

Οι τιμές επιβαρύνονται με ΦΠΑ • Η εταιρεία διατηρεί το δικαίωμα αλλαγής των τιμών χωρίς προειδοποίηση

Θερμόμετρα - Μανόμετρα

ΜΑΝΟΜΕΤΡΑ ΜΕΤΑΛΛΙΚΑ ΚΑΘΕΤΑ			
bar	Φ 50 €/Τεμ.	Φ 63 €/Τεμ.	Φ 100 €/Τεμ.
0 - 1		3,80	
0 - 2,5		3,80	7,40
0 - 6	3,50	3,80	7,40
0 - 10		3,80	7,40
0 - 16		3,80	7,40
0 - 25		3,80	7,40
0 - 40		3,80	7,40

ΜΑΝΟΜΕΤΡΑ ΜΕΤΑΛΛΙΚΑ ΟΡΙΖΟΝΤΙΑ		
bar	Φ 63 €/Τεμ.	Φ 100 €/Τεμ.
0 - 10	4,80	21,50
0 - 40	4,80	21,50

ΜΑΝΟΜΕΤΡΑ ΑΝΟΞΕΙΔΩΤΑ SS/BR ΚΑΘΕΤΑ	
bar	Φ 100 €/Τεμ.
0 - 2,5	113,70
0 - 6	113,70
0 - 10	113,70
0 - 16	113,70
0 - 25	113,70
0 - 40	113,70

SS/BR = Stainless Steel/Brass

ΜΑΝΟΜΕΤΡΑ ΑΝΟΞΕΙΔΩΤΑ SS/BR ΚΑΘΕΤΑ ΓΛΥΚΕΡΙΝΗΣ		
bar	Φ 63 €/Τεμ.	Φ 100 €/Τεμ.
0 - 1	20,80	
0 - 2,5	20,80	61,50
0 - 6	20,80	61,50
0 - 10	20,80	61,50
0 - 16	20,80	61,50
0 - 25	20,80	61,50
0 - 40	20,80	61,50

SS/BR = Stainless Steel/Brass

ΜΑΝΟΜΕΤΡΑ ΑΝΟΞΕΙΔΩΤΑ SS/SS ΚΑΘΕΤΑ ΓΛΥΚΕΡΙΝΗΣ		
bar	Φ 63 €/Τεμ.	Φ 100 €/Τεμ.
0 - 1	45,90	
0 - 2,5	45,90	126,50
0 - 6	45,90	126,50
0 - 10	45,90	126,50
0 - 16	45,90	126,50
0 - 25	45,90	126,50
0 - 40	45,90	126,50

SS/SS = Stainless Steel/Stainless Steel

ΣΙΦΩΝΙΑ ΜΑΝΟΜΕΤΡΟΥ	
Περιγραφή	€/Τεμ.
Ορειχάλκ.1/2	25,20
Ανοξείδ.1/2	24,00

ΚΡΟΥΝΟΙ ΜΑΝΟΜΕΤΡΟΥ	
inch	€/Τεμ.
1/4	13,50
3/8	14,20
1/2	14,80

ΑΝΤΑΛΛΑΚΤΙΚΑ ΓΥΑΛΙΑ ΓΙΑ ΘΕΡΜΟΜΕΤΡΑ		
Μήκος	Μήκος	€/Τεμ.
110	50	8,30
150	50	8,30
150	100	8,30

ΘΕΡΜΟΜΕΤΡΑ ΙΣΙΑ 0-120°C		
Μήκος	Μήκος	€/τεμ.
110	50	35,00
150	50	36,60
150	100	37,60
200	100	52,15

ΘΕΡΜΟΜΕΤΡΑ ΓΩΝΙΑΚΑ 0-120°C		
Μήκος	Μήκος	€/Τεμ.
110	50	35,00
150	50	36,90
150	100	38,20

Καλύμματα φρεατίων με πλαίσια

SAINT-GOBAIN
PAM

CDRG60AN
REXEL Στρογγυλό, αυτοασφαλιζόμενο από ελατηριωτή ράβδο (patended) με άρθρωση και ελαστικό δακτύλιο

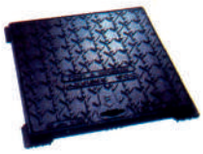

CBAK
AKSESS
Τετράγωνο με πλαίσιο, υδραυλικής στεγάνωσης νέου τύπου

CBHY
TROTTOIR HYDRAULIQUE
Στρογγυλό, με κυκλικό πλαίσιο

Σχάρες ρείθρων, πεζοδρομίων, χώρων στάθμευσης & τάφρων οδών

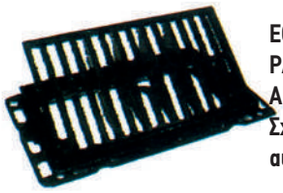

ECPS16EK
PAMELLAS (ΠΡΟΔΙΑΓΡΑΦΕΣ Ε.Υ.Δ.Α.Π.)
Σχάρα αρθρωτή, κοίλη, αυτοασφαλιζόμενη

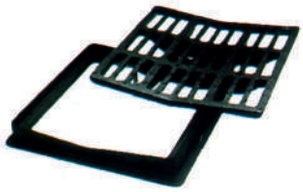

RE50H5FD
LAZIO Σχάρα τετράγωνη - κοίλη, με ενισχυμένο πλαίσιο

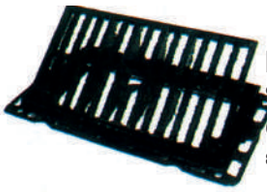

ECS063EF
SOLE Σχάρα αρθρωτή με αντικλεπτικό μηχανισμό & ενισχυμένο πλαίσιο

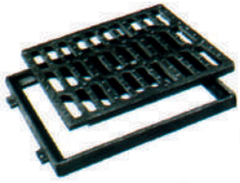

RE40M1FD, RE50M1FD
ΤΕΤΡΑΓΩΝΗ - ΕΠΙΠΕΔΗ
Σχάρα τετράγωνη - επίπεδη με πλαίσιο

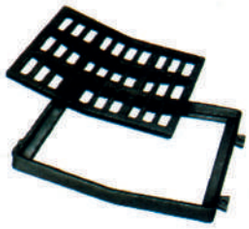

RE50H2FD
Σχάρα τετράγωνη - κοίλη με πλαίσιο

ECML30ZF
Σχάρα παραλληλόγραμμη - επίπεδη με πλαίσιο

ECCL30DF
Σχάρα παραλληλόγραμμη - επίπεδη τύπου ΑΤ, με πλαίσιο (ολική αναρρόφηση)

EDLAL40PF
AUTOLINEA 400 Σχάρα κατά μήκος του ρείθρου του δρόμου (Πατενταρισμένη αυτόματη σύνδεση)

ECL
AUTOLINEA 250
Σχάρα κατά μήκος του ρείθρου του δρόμου (πατενταρισμένη αυτόματη σύνδεση)

ECCL12PX
500 X 124 ΣΧΑΡΑ ΡΕΙΘΡΩΝ - ΚΡΑΣΠΕΔΩΝ
κατάλληλη για μικρών διαστάσεων προκατασκευασμένα κανάλια

FTT0AB
ΒΑΝΟΦΡΕΑΤΙΟ TOTALE

FTT0AB
ΒΑΝΟΦΡΕΑΤΙΟ TOTALE

ΤΙΜΕΣ ΚΑΤΟΠΙΝ ΖΗΤΗΣΗΣ ΕΠΙΚΟΙΝΩΝΗΣΤΕ ΜΕ ΤΟ ΤΜΗΜΑ ΠΩΛΗΣΕΩΝ

Ανοξείδωτοι σωλήνες με ραφή EN10217-7-TC1

Εξωτ. διάμ.(mm)	Πάχος(mm)	AISI	Kg/m	€/m
6	0,5	304	0,070	**1,79**
	1	304	0,125	**1,87**
	1	316	0,125	**3,10**
8	0,5	304	0,100	**2,13**
	1	304	0,175	**2,47**
	1	316	0,175	**3,46**
	1,5	304	0,244	**2,98**
	1,5	316	0,244	**4,90**
10	1	304	0,225	**2,65**
	1	316	0,225	**3,70**
	1,5	304	0,319	**3,40**
	1,5	316	0,319	**5,60**
12	1	304	0,275	**2,72**
	1	316	0,275	**4,50**
	1,5	304	0,394	**4,00**
	1,5	316	0,394	**6,60**
14	1	304	0,326	**3,00**
	1	316	0,326	**4,20**
15	1,5	304	0,507	**5,27**
	1,5	316	0,507	**8,60**
16	1	304	0,376	**3,24**
	1,5	304	0,545	**4,50**
	1,5	316	0,545	**7,70**
18	1	304	0,426	**3,87**
	1	316	0,426	**5,42**
	1,5	304	0,620	**5,40**
	1,5	316	0,620	**9,24**
	2	304	0,801	**6,98**
20	1,2	304	0,565	**5,06**
	1,5	304	0,695	**5,42**
	1,5	316	0,695	**9,40**
	2	304	0,901	**7,10**
21,3	1,6	304	0,789	**5,70**
	1,6	316	0,789	**9,66**
	2	316	0,962	**11,74**
	2,6	304	1,217	**8,93**
	2,6	316	1,217	**15,07**
25	2	304	1,152	**8,47**
	2	316	1,152	**13,80**
26,9	1,6	304	1,014	**6,96**
	1,6	316	1,014	**12,30**
	2	304	1,247	**8,93**
	2	316	1,247	**15,18**
	2,6	304	1,582	**11,02**
	2,6	316	1,582	**18,63**
28	1,5	304	0,995	**7,41**
30	1,5	304	1,070	**8,00**
33,7	1,6	304	1,286	**8,80**
	2	304	1,588	**10,87**
	2	316	1,570	**19,15**
	2,6	304	2,025	**13,60**
	2,6	316	2,025	**22,92**
	3	304	2,306	**16,64**
	3	316	2,306	**29,68**
35	1,5	304	1,258	**8,90**
42,4	1,6	304	1,583	**10,90**
	1,6	316	1,583	**17,52**
	2	304	1,893	**13,15**
	2	316	1,893	**21,90**
	2,6	304	2,591	**16,50**
	2,6	316	2,591	**27,72**
	3	304	2,960	**19,60**
48,3	1,6	304	1,871	**12,20**
	1,6	316	1,871	**21,90**
	2	304	2,319	**15,00**
	2	316	2,319	**25,20**
	2,6	304	2,975	**19,40**
	2,6	316	2,975	**32,52**
	3	304	3,403	**22,00**
	3	316	3,403	**36,96**
51	1,5	304	1,859	**12,30**
	2	304	2,454	**15,90**
60,3	1,6	304	2,352	**15,70**
	1,6	316	2,209	**26,28**
	2	304	2,920	**18,90**
	2	316	2,920	**31,68**
	2,6	304	3,757	**24,40**
	2,6	316	3,757	**41,04**
	3	304	4,304	**27,80**
	3	316	4,304	**46,68**
	4	304	5,639	**38,10**
	4	316	5,639	**63,96**
63,5	1,5	304	2,329	**16,40**
	2	304	3,080	**21,30**
70	1,5	304	2,573	**17,00**
	2	304	3,405	**22,00**
	2	316	3,405	**36,96**
76,1	1,6	304	2,985	**19,80**
	2	304	3,711	**24,00**
	2	316	3,711	**40,20**
	2,6	304	4,785	**31,10**
	2,6	316	4,785	**52,32**
	3	304	5,491	**35,40**
	3	316	5,491	**59,52**
	4	304	7,222	**48,80**
84	2	304	4,107	**26,50**

Ανοξείδωτοι σωλήνες με ραφή EN10217-7-TC1

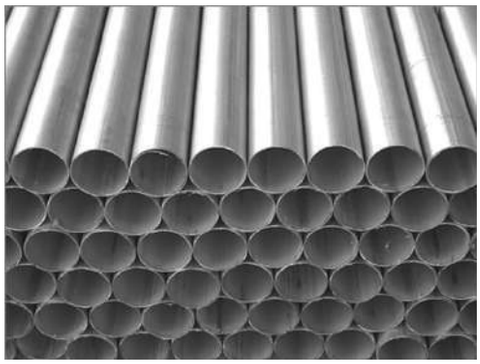

Εξωτ. διάμ.(mm)	Πάχος(mm)	AISI	Kg/m	€/m
88,9	1,6	304	3,498	**23,20**
	2	304	4,352	**28,10**
	2	316	4,352	**47,28**
	2,6	304	5,618	**36,50**
	2,6	316	5,618	**61,44**
	3	304	6,453	**41,70**
	3	316	6,453	**69,96**
	4	304	8,504	**57,40**
	4	316	8,504	**96,42**
101,6	2	304	4,988	**32,20**
	2	316	4,988	**54,12**
	3	304	7,407	**47,80**
104	2	304	5,108	**33,00**
	2	316	5,108	**55,42**
114.3	2	304	5,624	**36,30**
	2	316	5,624	**60,96**
	3	304	8,361	**54,00**
	3	316	8,361	**90,72**
	4	304	11,048	**74,60**
	4	316	11,048	**125,28**
129	2	304	6,360	**41,10**
	2	316	6,360	**69,00**
139,7	2	304	6,986	**44,50**
	2	316	6,986	**74,76**
	3	304	10,269	**66,30**
	3	316	10,269	**111,36**
	4	304	13,592	**91,70**
	4	316	13,592	**154,08**
154	2	304	7,612	**49,20**
	2	316	7,612	**82,56**
168,3	2	304	8,328	**53,80**
	2	316	8,328	**90,36**
	3	304	12,417	**80,20**
	3	316	12,417	**134,64**
	4	304	16,456	**106,20**
	4	316	16,456	**178,56**
204	2	304	10,116	**65,30**
	2	316	10,116	**109,80**

Εξωτ. διάμ.(mm)	Πάχος(mm)	AISI	Kg/m	€/m
219,1	2	304	10,872	**77,40**
	2	316	10,872	**129,96**
	2,6	304	14,095	**100,90**
	2,6	316	14,095	**169,44**
	3	304	16,233	**115,30**
	3	316	16,233	**161,40**
	4	304	21,544	**153,00**
	4	316	21,544	**257,04**
254	2	304	15,230	**89,60**
	2	316	15,230	**177,24**
273	2	304	13,572	**105,50**
	2	316	13,572	**177,24**
	2,6	304	17,604	**136,50**
	2,6	316	17,604	**229,32**
	3	304	20,282	**157,20**
	3	316	20,282	**264,00**
	4	304	26,943	**208,80**
	4	316	26,943	**350,25**
323,9	2	304	16,121	**129,80**
	3	304	24,106	**186,80**
	3	316	24,106	**310,30**
	4	304	32,041	**249,20**
	4	316	32,041	**416,50**
355,6	3	304	26,487	**213,80**
406,4	3	304	30,303	**343,60**
	4	316	40,450	**548,40**

ΥΨΗΛΩΝ ΘΕΡΜΟΚΡΑΣΙΩΝ (1200°) AISI 310S

Εξωτ. διάμ.(mm)	Πάχος(mm)	AISI	Kg/m	€/m
21.3	2,5	310 S	1,18	**44,02**
26,9	3	310 S	1,24	**62,80**
33,7	3	310 S	1,95	**80,70**
42,4	3	310 S	3,76	**106,70**
48,3	3	310 S	3,40	**119,10**
60,3	3	310 S	4,16	**145,60**
76,1	3	310 S	5,48	**191,80**
88,9	3	310 S	6,44	**226,00**
114,3	3	310 S	8,35	**292,30**
139,7	3	310 S	10,20	**434,35**

ΤΡΟΦΙΜΩΝ AISI - 304 - 316L ASTM A - 270

Εξωτ. διάμ.(mm)	Πάχος(mm)	AISI	Kg/m	€/m
DN 25 - Φ 25.4	1,2	304	0,715	**7,32**
	1,2	316	0,715	**12,42**
DN 32 - Φ 31,8	1,2	304	0,919	**9,30**
DN 38 - Φ 38,1	1,5	304	1,375	**12,50**
DN 51 - Φ 50,8	1,2	304	1,490	**13,40**
	1,5	304	1,852	**15,90**
	1,5	316	1,852	**26,64**
DN 63 - Φ 63,5	1,5	304	2,329	**20,20**
	1,5	316	2,329	**35,88**
DN 76 - Φ 76,1	1,5	304	2,802	**24,10**
	1,5	316	2,802	**40,44**
DN 101 - Φ 101,6	2	304	4,988	**41,90**
	2	316	4,988	**70,32**

Ανοξείδωτοι σωλήνες με ραφή EN10357

ΤΡΟΦΙΜΩΝ AISI 304 - 316L DIN 11850				
Εξωτ. διάμ.(mm)	Πάχος(mm)	AISI	Kg/m	€/m
DN 20 - Φ 22	1,2	316	0,625	**12,83**
	1,5	304	0,770	**8,46**
	1,5	316	0,770	**14,38**
DN 25 - Φ 28	1,2	304	0,805	**8,17**
	1,2	316	0,805	**13,80**
	1,5	304	0,995	**9,60**
	1,5	316	0,995	**16,22**
DN 32 - Φ 34	1,2	304	0,986	**9,70**
	1,5	304	1,221	**11,50**
	1,5	316	1,221	**19,32**
DN 40 - Φ 40	1,2	316	1,166	**18,12**
	1,5	304	1,446	**12,70**
	1,5	316	1,446	**21,36**

ΤΡΟΦΙΜΩΝ AISI 304 - 316L DIN 11850				
Εξωτ. διάμ.(mm)	Πάχος(mm)	AISI	Kg/m	€/m
DN 50 - Φ 52	1,2	304	1,526	**13,80**
	1,5	304	1,897	**16,30**
	1,5	316	1,897	**27,36**
DN 65 - Φ 70	1,5	304	2,573	**24,29**
	1,5	316	2,573	**40,82**
	2	304	3,405	**28,60**
	2	316	3,405	**48,00**
DN 80 - Φ 85	2	304	4,157	**34,90**
	2	316	4,157	**58,56**
DN 100 - Φ 104	2	304	5,108	**42,90**
	2	316	5,108	**71,08**

Ανοξείδωτοι σωλήνες χωρίς ραφή ASTM A213

ΑΝΟΞΕΙΔΩΤΟΙ ΣΩΛΗΝΕΣ ΧΩΡΙΣ ΡΑΦΗ ASTM A213			
Εξωτ. διάμ. (mm)	Πάχος (mm)	AISI	€/m
6	1.5	316	**24,25**
8	1.5	316	**30,25**
10	1.5	316	**35,55**
12	1.5	316	**41,50**
15	2.0	316	**53,40**
16	2.0	316	**55,55**
18	1.5	316	**44,20**
18	2.0	316	**63,50**
20	2.0	316	**68,60**
22	2.0	316	**83,50**
25	2.5	316	**87,80**

Μπάλες καθαρισμού - Στηρίγματα σωλήνων

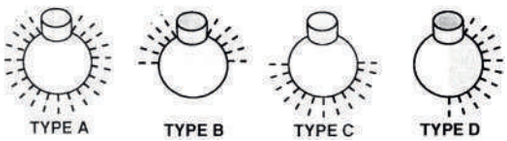

ΜΠΑΛΕΣ ΚΑΘΑΡΙΣΜΟΥ						
A	B mm	Οπές mm	Κλάση ροής	Εύρος λειτουργίας	A316 τύπος A €/Τεμ.	A316 τύπος Β/Γ/Δ €/Τεμ.
G 1/2'' F με σπείρωμα	50	1,6	60Lt/1' 35Lt/1'	1,2m	**72,48**	**62,34**
Φ 60,3 x 53 με ασφάλεια	120	2,0	265Lt/1' 135Lt/1'	2,4m	**141,12**	**118,89**

Για τη σωστή λειτουργία της μπάλας απαιτούνται από 2 έως 3 bar/max, 3,5 bar.

ΚΛΕΙΔΙ ΓΙΑ ΠΕΡΙΚΟΧΛΙΑ ΕΞΑΡΤΗΜΑΤΩΝ	
DN	€/Τεμ.
Για όλα τα μεγέθη	**49,89**

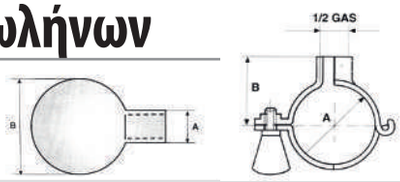

ΣΤΗΡΙΓΜΑΤΑ ΣΩΛΗΝΩΝ			
A (mm)	B (mm)	DN	€/Τεμ.
25,4	18,7	25,4	**8,96**
28	22,0	28	**8,14**
34	25,0	34	**8,27**
38	27,0	38	**8,27**
40	28,0	40	**9,69**
42,4	29,0	42,4	**9,90**
48,3	32,0	48	**10,03**
52	34,0	51/52	**10,03**
60,3	38,0	60	**10,30**
63,5	40,0	63	**10,30**
70	43,0	70	**11,66**
76,1	46,0	76	**11,79**
85	50,3	85	**11,93**
88,9	52,0	88,9	**23,59**
102	58,8	101,6	**15,66**
114,3	65,0	114,3	**26,58**
129	73,0	129	**31,05**
154	85,0	154	**64,88**
168,3	92,0	168,3	**71,61**

Ανοξείδωτοι σωλήνες χωρίς ραφή ASTM A 312/A 269

Εξωτ. διαμ. (inch/mm)	SCH	Πάχος (mm)	AISI 304L €/m	AISI 316L €/m
3/8 (17,2)	10S	1,65	*	*
	40S	2,31	**18,40**	**28,50**
	80S	3,20	*	*
1/2 (21,34)	10S	2,11	*	*
	40S	2,77	**25,30**	**41,10**
	80S	3,78	*	*
3/4 (26,67)	10S	2,11	*	*
	40S	2,87	**32,60**	**53,30**
	80S	3,91	*	*
1 (33,4)	10S	2,77	*	*
	40S	3,38	**46,80**	**77,50**
	80S	4,55	*	*
1 1/4 (42,16)	10S	2,77	*	*
	40S	3,56	**63,40**	**103,80**
	80S	4,85	*	*
1 1/2 (48,26)	10S	2,77	*	*
	40S	3,68	**75,70**	**123,90**
	80S	5,08	*	*
2 (60,33)	10S	2,77	*	*
	40S	3,91	**101,70**	**166,30**
	80S	5,54	*	*

Εξωτ. διαμ. (inch/mm)	SCH	Πάχος (mm)	AISI 304L €/m	AISI 316L €/m
2 1/2 (73,03)	10S	3,05	*	*
	40S	5,16	**161,50**	**264,10**
	80S	7,01	*	*
3 (88,9)	10S	3,05	*	*
	40S	5,49	**211,20**	**345,50**
	80S	7,62	*	*
3 1/2 (101,6)	10S	3,05	*	*
	40S	5,74	**300,60**	**491,00**
	80S	8,08	*	*
4 (114,3)	10S	3,05	*	*
	40S	6,02	**365,80**	**588,90**
	80S	8,56	*	*
5 (141,3)	10S	3,40	*	*
	40S	6,55	**425,20**	**677,80**
	80S	9,52	*	*
6 (168,28)	10S	3,40	*	*
	40S	7,11	**566,10**	**895,40**
	80S	10,97	*	*
8 (219,08)	10S	3,76	*	*
	40S	8,18	**880,40**	**1379,00**
	80S	12,7	*	*

Ανοξείδωτα εξάρτηματα χωρίς ραφή ASTM A403 ANSI B16.9/16.28

inch	Πάχος τοιχ. (mm)	Καμπύλες 90°		Ταφ		Caps
		AISI 304L	AISI 316L	AISI 304L	AISI 316L	AISI 304
		SCH 40				
		€/Τεμ.	€/Τεμ.	€/Τεμ.	€/Τεμ.	€/Τεμ.
3/8						
1/2	2,77	**4,80**	**6,17**	**11,69**	**15,88**	
3/4	2,87	**5,34**	**6,99**	**13,55**	**21,90**	
1	3,38	**7,49**	**9,89**	**19,22**	**26,64**	
1 1/4	3,56	**9,82**	**13,73**	**27,10**	**40,65**	
1 1/2	3,68	**12,55**	**18,07**	**33,52**	**51,84**	
2	3,91	**20,94**	**31,37**	**43,31**	**74,85**	**11,74**
2 1/2	5,16	**40,37**	**60,80**	**72,67**	**132,18**	**27,51**
3	5,49	**63,78**	**95,68**	**101,28**	**187,32**	**24,39**
4	6,02	**114,65**	**172,19**	**163,76**	**315,37**	**50,30**
5	6,55	**196,28**	**299,10**	**274,79**	**533,38**	
6	7,11	**324,48**	**477,02**	**406,93**	**790,67**	**91,71**
8	8,18	**677,31**	**980,64**	**795,98**	**1343,37**	

inch	Συστολές ομόκεντρες	
	AISI 304L	AISI 316L
	SCH 40	
	€/Τεμ.	€/Τεμ.
1 x 1/2	**7.92**	**10.43**
1 x 3/4	**7.28**	**9.75**
2 x 1	**18.10**	**25.66**
2 1/2 x2	**25.38**	**38.07**
3 x 2 1/2	**33.23**	**49.97**
4 x 3	**51.23**	**77.36**
6 x 4	**136.84**	**202.19**
8 x 6	**219.19**	**316.81**

Οι τιμές επιβαρύνονται με ΦΠΑ • Η εταιρεία διατηρεί το δικαίωμα αλλαγής των τιμών χωρίς προειδοποίηση

Ανοξείδωτα εξαρτήματα βόλτας BSP(BS-21) 150 LBS-B.16.3

ΓΩΝΙΑ 90° ΜΜΒ		
inch	304	316
	€/Τεμ.	
1/8	2,05	
1/4	1,73	2,74
3/8	1,98	3,24
1/2	2,52	3,61
3/4	3,11	4,58
1	4,28	6,66
1 1/4	7,28	12,12
1 1/2	9,16	14,32
2	15,29	21,69
2 1/2	34,63	53,73
3	45,52	67,59
4	82,64	

ΓΩΝΙΑ 45° ΜΜΒ		
inch	304	316
	€/Τεμ.	
3/8	4,04	5,53
1/2	4,04	5,53
3/4	4,67	7,18
1	5,08	9,27
1 1/4	9,36	12,58
1 1/2	16,79	21,10
2	22,30	30,46

ΓΩΝΙΑ 90° ΜΕΒ		
inch	304	316
	€/Τεμ.	
3/8	3,08	4,55
1/2	3,20	6,02
3/4	4,37	9,90
1	6,16	14,53
1 1/4	9,89	24,11
1 1/2	16,29	29,96
2	21,89	35,90

ΤΑΦ		
inch	304	316
	€/Τεμ.	
1/4	2,39	3,87
3/8	2,86	4,55
1/2	2,86	4,55
3/4	4,28	6,13
1	6,05	9,02
1 1/4	10,21	15,41
1 1/2	14,09	20,34
2	19,60	29,20
2 1/2	39,62	56,57
3	49,45	70,17
4	90,27	

ΣΤΑΥΡΟΣ	
inch	304 €/Τεμ.
1/2	6,97
3/4	12,47
1	15,85
1 1/4	28,35
1 1/2	34,45
2	50,36

ΜΟΥΦΑ		
inch	304	316
	€/Τεμ.	
1/8	1,56	2,13
1/4	1,96	2,47
3/8	2,32	2,44
1/2	3,24	4,27
3/4	4,11	4,51
1	6,33	8,50
1 1/4	8,74	12,25
1 1/2	11,09	14,98
2	14,88	20,49
2 1/2	22,21	28,36
3	30,71	40,97
4	51,96	64,92

ΜΑΣΤΟΣ ΕΞΑΓΩΝΟΣ		
inch	304	316
	€/Τεμ.	
1/4	1,63	2,52
3/8	1,63	2,52
1/2	2,02	2,96
3/4	2,86	3,77
1	3,79	5,24
1 1/4	5,99	8,36
1 1/2	6,81	12,69
2	11,89	15,41
2 1/2	20,87	34,86
3	28,38	41,53
4	43,43	62,54

ΠΩΜΑ ΑΡΣΕΝΙΚΟ		
inch	304	316
	€/Τεμ.	
1/4	1,32	1,97
3/8	1,67	2,45
1/2	1,67	2,61
3/4	2,83	3,67
1	3,70	4,84
1 1/4	5,55	8,51
1 1/2	6,13	9,61
2	11,77	16,05
2 1/2	21,28	31,93
3	32,28	49,54
4	43,79	61,98

ΚΑΛΥΜΜΑ ΘΗΛΥΚΟ		
inch	304	316
	€/Τεμ.	
1/4	1,32	1,87
3/8	1,54	2,39
1/2	2,29	3,20
3/4	2,58	3,67
1	3,82	4,84
1 1/4	6,24	5,72
1 1/2	7,72	9,13
2	16,02	10,83
2 1/2	22,52	21,01
3	27,00	31,93
4	46,60	71,84

ΡΑΚΟΡ ΜΜΒ		
inch	304	316
	€/Τεμ.	
1/4	5,52	7,78
3/8	6,00	7,78
1/2	5,81	7,57
3/4	8,03	11,24
1	11,39	15,36
1 1/4	16,38	22,39
1 1/2	19,55	27,29
2	31,81	42,55
2 1/2	64,09	
3	92,80	
4	152,22	

ΡΑΚΟΡ ΜΕΒ		
inch	304	316
	€/Τεμ.	
1/2	7,63	11,01
3/4	10,59	15,41
1	17,84	23,48
1 1/4	25,00	37,62
1 1/2	29,93	48,04
2	42,47	67,44

ΠΕΡΙΚΟΧΛΙΟ	
inch	304 €Τεμ.
1/4	0,73
3/8	1,60
1/2	1,48
3/4	1,97
1	2,16
1 1/4	3,32
1 1/2	4,20
2	6,60
2 1/2	15,63

ΜΑΣΤΟΣ ΣΥΣΤΟΛΙΚΟΣ	
inch	304 €/Τεμ.
1/4	2,02
3/8	3,07
1/2	3,89
3/4	4,93
1	6,63
1 1/4	9,60
1 1/2	11,30
2	17,75

ΣΥΣΤΟΛΗ ΑΜΕΡΙΚΗΣ		
inch	304	316
	€/Τεμ.	
3/8	1,88	2,61
1/2	2,02	2,86
3/4	2,77	4,04
1	3,90	5,37
1 1/4	6,38	8,13
1 1/2	7,66	10,42
2	12,33	17,02
2 1/2	24,65	32,65
3	30,08	44,31
4	46,96	77,00

ΣΥΣΤΟΛΗ ΑΓΓΛΙΑΣ		
inch	304	316
	€/Τεμ.	
1/2	3,07	5,00
3/4	5,81	9,24
1	9,24	12,30
1 1/4	7,72	9,90
1 1/2	9,04	17,92
2	13,62	27,00
2 1/2	22,30	
3	28,61	
4	47,84	

ΣΩΛΗΝΟΜΑΣΤΟΣ		
inch	304	316
	€/Τεμ.	
1/4	1,76	2,58
3/8	1,88	2,76
1/2	2,91	3,73
3/4	3,58	5,06
1	4,37	6,31
1 1/4	7,72	11,83
1 1/2	9,04	12,80
2	13,62	19,72
2 1/2	22,30	36,45
3	28,61	47,01
4	47,84	73,93

ΑΚΡΟΣΩΛΗΝΙΟ	
inch	304 €/Τεμ.
1/4	2,61
3/8	3,26
1/2	4,58
3/4	7,16
1	9,90
1 1/4	12,24
1 1/2	16,85
2	27,64
2 1/2	39,62
3	51,06
4	87,16

Ανοξείδωτα εξαρτήματα με ραφή ASTM A403 ANSI B16.9/16.25





Ονομ. Φ (inch)	Πάχος τοιχ. (mm)	Καμπύλες 90°		Κολλάρα μακρύλαιμα		Ταφ	
		AISI 304	AISI 316L	AISI 304	AISI 316L	AISI 304	AISI 316L
		SCH 10S					
		€/Τεμ.	€/Τεμ.	€/Τεμ.	€/Τεμ.	€/Τεμ.	€/Τεμ.
3/8	1,65	**3,90**	**6,75**				
1/2	2,1	**3,57**	**5,22**	**5,21**	**9,57**	**4,24**	**6,63**
3/4	2,1	**3,57**	**6,07**	**8,01**	**14,00**	**4,70**	**7,16**
1	2,77	**4,46**	**6,93**	**10,68**	**16,82**	**7,22**	**10,83**
1 1/4	2,77	**5,91**	**9,41**	**11,49**	**19,93**	**10,65**	**16,05**
1 1/2	2,77	**7,25**	**10,71**	**12,82**	**26,06**	**12,94**	**19,00**
2	2,77	**10,10**	**14,89**	**17,87**	**29,05**	**15,76**	**23,39**
2 1/2	3,05	**16,27**	**25,03**	**25,88**	**43,29**	**24,71**	**35,96**
3	3,05	**20,90**	**34,60**	**32,41**	**52,09**	**32,05**	**47,84**
3 1/2	3,05	**41,09**	**61,04**	**41,23**		**55,94**	**84,17**
4	3,05	**37,18**	**58,11**	**45,37**	**71,90**	**46,49**	**78,30**
5	3,4	**83,64**	**96,58**	**71,49**	**110,05**	**91,39**	**166,69**
6	3,4	**95,08**	**138,22**	**90,98**	**136,46**	**114,01**	**201,32**
8	3,76	**191,64**	**262,30**	**157,01**	**248,57**	**277,62**	**481,29**
10	4,19	**375,11**	**689,15**		**473,22**	**498,61**	**848,13**
12	4,57	**777,40**	**892,15**		**722,67**	**998,68**	**1085,84**
14	4,78	**1207,34**	**1337,34**		**871,31**	**1528,10**	**1614,09**
16	4,78	**1502,57**	**2282,02**		**1032,43**	**1889,95**	**2446,07**
18	4,78		**2562,52**				**2934,70**


Συστολές έκκεντρες 304L		
SCH 10S		
Εξωτ.Φ (inch)	Εσωτ.Φ (inch)	€ /Τεμ.
2	1	**16,14**
	1 1/4	**14,97**
	1 1/2	**14,97**
2 1/2	1	**29,79**
	1 1/4	**26,85**
	1 1/2	**23,92**
	2	**23,92**
3	1	**40,35**
	1 1/4	**30,52**
	1 1/2	**27,88**
	2	**25,68**
	2 1/2	**22,01**
4	2	**40,50**
	2 1/2	**34,12**
	3	**26,56**

Συστολές έκκεντρες 304L		
SCH 10S		
Εξωτ.Φ (inch)	Εσωτ.Φ (inch)	€/Τεμ.
5	2 1/2	**61,63**
	3	**55,03**
	4	**47,84**
6	3	**109,76**
	4	**75,28**
	5	**66,62**
8	4	**180,45**
	5	**170,92**
	6	**164,34**
10	6	**230,08**
	8	**261,31**

Caps SCH 10S			
Ονομ.Φ (inch)	Πάχος τοιχ. (mm)	304	316
		€/Τεμ.	
1/2	2,1	**3,95**	
3/4	2,1	**3,95**	
1	2,77	**5,05**	
1 1/4	2,77	**5,66**	
1 1/2	2,77	**6,66**	
2	2,77	**6,88**	**15,80**
2 1/2	3,05	**8,95**	
3	3,05	**13,09**	**16,50**
4	3,05	**19,52**	**24,00**
5	3,4	**33,73**	
6	3,4	**43,61**	**49,00**
8	3,76	**90,27**	
10	4,19	**134,85**	
12	4,57	**221,66**	
14	4,78	**320,06**	
16	7,78	**440,65**	

Συστολές ομόκεντρες 304L		
SCH 10S		
inch	inch	€/Τεμ.
1/2	3/8	**3,33**
3/4	1/2	**3,33**
1	1/2	**4,31**
	3/4	**3,82**
1 1/4	1/2	**6,41**
	3/4	**4,40**
	1	**4,26**
1 1/2	1/2	**10,48**
	3/4	**7,57**
	1	**5,99**
	1 1/5	**5,20**
2	3/4	**11,47**
	1	**9,30**
	1 1/4	**8,22**
	1 1/2	**7,23**
2 1/2	1	**14,63**
	1 1/4	**11,42**
	1 1/2	**16,07**
	2	**10,30**
3	1	**19,74**
	1 1/4	**18,02**
	1 1/2	**19,96**
	2	**15,26**
	2 1/2	**12,85**
3 1/2	2 1/2	**30,08**
	3	**19,96**
4	1 1/2	**22,66**
	2	**20,07**
	2 1/2	**17,90**
	3	**16,40**
	3 1/2	**21,13**
5	2 1/2	**37,52**
	3	**34,78**
	4	**26,85**
6	3	**48,19**
	3 1/2	**57,23**
	4	**45,11**
	5	**42,47**
8	4	**128,04**
	5	**113,57**
	6	**81,06**
10	6	**177,58**
	8	**134,85**
12	6	**257,17**
	8	**248,36**
	10	**234,78**
14	10	**534,14**
	12	**534,20**
16	10	**707,70**
	12	**672,05**

Συστολές ομόκεντρες 316L		
SCH 10S		
inch	inch	€/Τεμ.
1	1/2	**6,60**
	3/4	**7,34**
1 1/4	1/2	**10,12**
	3/4	**7,63**
	1	**9,57**
1 1/2	1/2	**12,91**
	3/4	**12,03**
	1	**10,64**
	1 1/4	**9,90**
2	1	**15,11**
	1 1/4	**13,50**
	1 1/2	**12,03**
2 1/2	1	**21,60**
	1 1/4	**20,25**
	1 1/2	**18,90**
	2	**16,87**
3	1	**25,65**
	1 1/4	**23,77**
	1 1/2	**23,77**
	2	**19,16**
	2 1/2	**18,58**
4	2	**29,70**
	2 1/2	**27,67**
	3	**26,32**
5	2 1/2	**47,40**
	3	**43,20**
	4	**43,20**
6	2 1/2	**66,40**
	3	**79,65**
	4	**73,16**
	5	**73,16**
8	4	**221,51**
	6	**135,17**
10	6	**221,51**
	8	**205,43**
12	6	**453,12**
	8	**425,53**
	10	**269,41**
14	6	**920,32**
	8	**804,70**
	10	**804,70**
16	10	**925,61**
	12	**925,61**

Οι τιμές επιβαρύνονται με ΦΠΑ • Η εταιρεία διατηρεί το δικαίωμα αλλαγής των τιμών χωρίς προειδοποίηση

Ανοξείδωτα εξαρτήματα με ραφή κατά DIN σε mm



mm	Πάχος τοιχ. (mm)	Καμπύλες 90°		Ταφ		Κολλάρα πρέσσας	
		AISI 304	AISI 316	AISI 304	AISI 316	AISI 304	AISI 316
		€/Τεμ.	€/Τεμ.	€/Τεμ.	€/Τεμ.	€/Τεμ.	€/Τεμ.
17,2	1,5	**5,87**					
21,3	1,5	**4,64**	**5,75**			**1,83**	**2,38**
25	1,5	**4,99**	**6,98**	**12,65**	**16,14**		
26,9	1,5	**5,15**	**6,43**	**11,94**		**2,08**	**2,44**
28	1,5	**5,15**					
30	1,5	**5,66**	**6,81**	**15,70**			
33,7	1,5	**5,55**	**6,81**	**13,47**		**2,35**	**2,58**
38	1,5	**7,13**	**8,58**		**20,31**		
40	1,5	**7,56**	**9,24**		**22,83**		**3,46**
42,4	1,5	**7,15**	**9,24**	**14,12**	**25,68**	**2,64**	**3,01**
44,5	1,5	**9,57**	**12,62**				
48,3	1,5	**8,51**	**10,92**	**15,20**	**31,95**	**2,93**	**3,49**
52	1,5	**10,86**	**14,92**	**20,47**			**5,08**
53	1,5	**10,86**					
54	1,5	**10,86**		**22,45**	**34,50**	**3,01**	
60,3	2	**10,54**	**14,38**	**19,31**	**30,00**	**3,73**	**4,26**
63,5	2	**14,31**	**18,93**	**26,12**	**32,28**		**4,96**
70	2	**15,79**	**23,94**		**36,83**	**3,86**	**5,08**
76,1	2	**17,46**	**25,83**	**28,23**	**35,89**	**4,46**	**5,68**
80	2	**20,48**				**5,52**	
84	2	**24,04**		**53,88**	**70,20**	**5,52**	**6,54**
88,9	2	**22,14**	**29,90**	**44,28**	**63,54**	**5,52**	**6,75**
101,6	2	**28,41**	**41,64**	**56,90**	**73,66**	**6,93**	**9,10**
104	2	**33,10**		**63,92**	**79,50**	**6,93**	**9,51**
114,3	2	**36,39**	**48,57**	**58,00**	**75,80**	**7,60**	**10,96**
129	2	**57,40**	**87,28**	**113,13**	**143,80**	**11,01**	**14,35**
139,7	2	**61,51**	**90,39**	**103,60**	**138,93**	**10,42**	**14,35**
154	2	**75,25**	**103,60**	**180,48**	**211,59**	**13,35**	**16,96**
168,3	2	**84,34**	**108,58**	**141,90**	**195,74**	**13,13**	**16,61**
204	2	**128,75**	**160,23**	**269,41**	**286,13**	**17,75**	**22,45**
219,1	2	**146,74**	**234,37**	**291,00**	**287,60**	**18,20**	**22,45**
254	2	**322,82**	**408,22**	**466,47**		**49,01**	
273	2	**310,49**	**408,22**			**49,01**	**68,85**
306	2	**534,12**				**79,53**	
323,9	3	**569,33**	**684,08**			**70,14**	**97,02**
355,6	3		**944,09**			**84,81**	**101,83**
406,4	3		**1541,01**	**2447,84**		**110,93**	
457	3		**2128,83**			**197,80**	
508	3		**2179,02**				**145,27**

mm	Πάχος τοιχ. (mm)	Καμπύλες 90°	
		AISI 304	AISI 316
		€/Τεμ.	€/Τεμ.
33,7	3	**6,20**	**7,45**
42,4	3	**7,89**	**9,38**
48,3	3	**9,25**	**11,69**
60,3	3	**16,94**	**20,30**
76,1	3	**23,19**	**27,69**
88,9	3	**30,83**	**37,94**
114,3	3	**54,74**	**65,50**
139,7	3	**94,95**	**114,90**
168,3	3	**136,74**	**172,78**
219,1	3	**272,12**	**325,50**

Συστολές ομόκεντρες 304

Εξωτ.Φ(mm)	Εσωτ.Φ(mm)	€/Τεμ.
104	57	**39,88**
	70	**31,31**
	84	**29,70**
129	70	**69,08**
	84	**55,17**
	104	**47,28**
154	70	**111,20**
	84	**97,02**
	104	**61,98**
	129	**73,28**
204	84	**200,15**
	104	**163,46**
	129	**148,17**
	154	**140,75**
254	104	**261,48**
	129	**212,47**
	154	**185,21**
	204	**162,99**

Συστολές έκκεντρες 304

Εξωτ.Φ(mm)	Εσωτ.Φ(mm)	€/Τεμ.
54	44	**34,63**
154	104	**112,99**
204	54	**184,30**
254	129	**234,78**
304	254	**332,50**
	154	**426,12**

Ανοξείδωτα εξαρτήματα σύσφιξης Γερμανίας

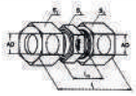

ΡΑΚΟΡ S - GV	
Διάσταση	€/Τεμ.
6 L	10,43
8 L	13,03
10 L	16,11
12 L	18,50
14 S	30,56
15 L	24,48
16 S	36,39
18 L	36,54
20 S	51,81
22 L	47,58
25 S	86,90
28 L	81,52
30 S	123,72
38 S	176,57

ΓΩΝΙΕΣ S - WV	
Διάσταση	€/Τεμ.
6 L	20,37
8 L	21,37
10 L	24,91
12 L	28,56
14 S	44,34
15 L	37,60
16 S	53,17
18 L	53,90
20 S	72,76
22 L	68,25
25 S	139,53
28 L	135,30
30 S	196,78

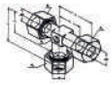

ΤΑΦ	
Διάσταση	€/Τεμ.
6 L	28,11
8 L	30,08
10 L	34,67
12 L	41,20
14 S	56,80
15 L	58,52
16 S	80,25
18 L	76,41
20 S	114,29
22 L	125,93
25 S	189,68
28 L	189,68
30 S	290,18

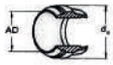

ΚΟΛΛΑΡΑ	
Διάσταση	€/Τεμ.
6 L	1,27
8 L	1,38
10 L	1,93
12 L	2,21
14 S	2,54
15 L	2,69
16 S	2,69
18 L	2,95
20 S	3,14
22 L	3,37
25 S	5,68
28 L	5,95
30 S	6,80
38 S	7,28

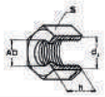

ΠΕΡΙΚΟΧΛΙΑ	
Διάσταση	€/Τεμ.
6 L	2,24
8 L	2,74
10 L	3,11
12 L	3,63
14 S	6,42
15 L	5,34
16 S	9,57
18 L	11,74
20 S	12,53
22 L	13,60
25 S	20,93
28 L	21,99
30 S	25,75

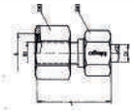

ΚΟΡ ΣΥΣΤΟΛΗ	
Διάσταση	€/Τεμ.
10 x 6	10,43
10 x 8	13,03
12 x 6	16,11
12 x 8	18,50
12 x 10	30,56
14 x 10	24,48
14 x 12	36,39
16 x 10	36,54
16 x 12	51,81
16 x 14	47,58
18 x 12	86,90
20 x 14	81,52
20 x 16	123,72

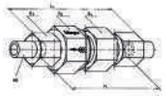

ΒΑΛΒΙΔΑ ΑΝΤΕΠΙΣΤΡΟΦΗΣ	
Διάσταση	€/Τεμ.
6 L	97,94
8 L	107,97
10 L	120,14
12 L	134,65
14 S	160,51
15 L	153,78
16 S	191,88
18 L	219,00

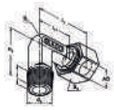

ΓΩΝΙΑ ΜΑΣΤΟΣ S - WEV	
Διάσταση	€/Τεμ.
6 x 1/4	20,42
6 x 3/8	33,67
8 x 1/4	20,00
8 x 3/8	25,26
10 x 1/4	22,31
10 x 3/8	27,36
10 x 1/2	30,83
12 x 1/4	23,32
12 x 3/8	24,02
12 x 1/2	31,29
14 x 1/2	36,48
15 x 1/2	32,62
16 x 1/2	47,46
18 x 1/2	45,66
20 x 1/2	94,67

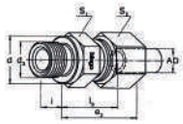

ΡΑΚΟΡ ΜΑΣΤΟΣ S - GEV	
Διάσταση	€/Τεμ.
6 x 1/8	8,31
6 x 1/4	13,15
6 x 3/8	18,92
8 x 1/8	9,76
8 x 1/4	10,32
8 x 3/8	14,78
8 x 1/2	18,71
10 x 1/4	10,88
10 x 3/8	16,56
10 x 1/2	19,47
12 x 1/4	16,87
12 x 3/8	13,24
12 x 1/2	21,67
12 x 3/4	26,24
14 x 3/8	19,68
14 x 1/2	21,67
15 x 1/2	19,35
16 x 1/2	27,27
18 x 1/2	25,12
18 x 3/4	35,88
20 x 1/2	40,81
20 x 3/4	38,93
22 x 1/2	37,69
22 x 3/4	33,82
25 x 3/4	69,43
25 x 1	71,03
30 x 1	78,06
30 x 1 1/4	84,33
30 x 1 1/2	108,41

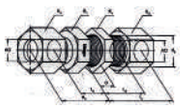

ΡΑΚΟΡ ΔΙΑΦΡΑΓΜΑΤΟΣ	
Διάσταση	€/Τεμ.
6 L	20,62
8 L	23,58
10 L	31,22
12 L	33,64
14 S	63,33
15 L	43,38

BALL VALVE INOX RKH	
Διάσταση	€/Τεμ.
3/8	220,12
1/2	244,15
3/4	402,84
1	438,72
1 1/2	1.070,00

Οι τιμές επιβαρύνονται με ΦΠΑ • Η εταιρεία διατηρεί το δικαίωμα αλλαγής των τιμών χωρίς προειδοποίηση

Φλάντζες αλουμινίου & ανοξείδωτες

ΦΛΑΝΤΖΕΣ ΑΝΟΞΕΙΔΩΤΕΣ ΕΛΑΦΡΟΥ ΤΥΠΟΥ PN10		
DN	304 - €/Τεμ.	316 - €/Τεμ.
15	7,23	9,80
20	9,82	12,81
25	10,01	14,82
32	15,22	22,10
40	16,81	30,74
50	18,25	32,78
65	23,35	34,63
80	29,20	36,56
100	32,50	55,88
125	47,62	64,98
150	53,24	74,34
200	74,52	105,08
250	96,39	138,98
300	122,00	223,85
350	183,79	370.00
400	283,47	476,00
500	388.00	673,00

ΦΛΑΝΤΖΕΣ ΑΛΟΥΜΙΝΙΟΥ ΓΙΑ ΚΟΛΛΑΡΕΤΑ INOX DIN 2642 PN 10	
DN	€/Τεμ.
15	
20	
25	4,58
32	7,31
40	7,87
50	8,80
65	12,18
80	13,35
100	15,00
125	18,08
150	21,38
200	30,14
250	42,00
300	47,16
350	74,25
400	103,15

Υλικά: Aluminium Alloy GAISi12CuFe
Αντοχή σε εφελκυσμό: 180 - 215N/mm^2
Όριο διαρροής: 100 - 130N/mm^2
Σκληρότητα σε brinell: 60 - 75 HB
Ελαστικότητα: 2 - 5%

Εφόσον οι χρησιμοποιούμενοι σωλήνες είναι μεγαλύτερης διαμέτρου από τα μετρικά (d1) νούμερα, οι φλάντζες μπορούν εύκολα να τορνιριστούν και να γίνουν κατάλληλες γι΄αυτούς.

ΦΛΑΝΤΖΕΣ ΑΝΟΞΕΙΔΩΤΕΣ				
Διάμετρος (inch)	DIN 2576 ΤΟΡΝΟΥ		DIN 2527 ΤΥΦΛΕΣ	
	304 €/Τεμ.	316 €/Τεμ.	304 €/Τεμ.	316 €/Τεμ.
1/2	9,78	9,89	11,67	13,76
3/4	13,00	13,47	12,95	16,50
1	14,04	17,17	13,28	21,19
1 1/4	18,80	23,98	19,64	27,89
1 1/2	21,14	25,83	20,96	30,19
2	29,60	29,93	24,54	47,14
2 1/2	34,83	39,33	32,08	58,15
3	43,68	55,61	42,39	60,75
3 1/2		82,52		
4	52,28	61,19	50,52	76,55
5	67,06	74,83	79,56	94,46
6	83,21	94,94	108,81	124,73
8	133,79	146,12	152,14	205,43
10	162,69	298,31	194,62	317,80
12	275,00	458,99	305,35	484,16
14			343,24	597,64
16			485,08	746,78
18				894,82
20			1051,54	1035,52

ΦΛΑΝΤΖΕΣ ΑΝΟΞΕΙΔΩΤΕΣ ΛΑΙΜΟΥ DIN, ASA 150						
DN	DIN2633		DIN2635		ASA 150	
	304 €/Τεμ.	316L €/Τεμ.	304 €/Τεμ.	316L €/Τεμ.	304 €/Τεμ.	316L €/Τεμ.
15	27,00	36,40	31,00	43,40	26,00	36,40
20	28,00	37,80	32,00	44,80	27,00	37,80
25	29,64	41,50	33,54	46,96	28,60	40,04
32	43,94	61,52	48,88	68,43		
40	48,36	67,70	60,58	84,81	46,80	65,52
50	65,78	92,09	73,32	102,65	70,20	98,28
65	79,56	111,38	97,24	136,14		
80	96,20	134,68	123,50	172,90	135,20	189,28
100	120,12	168,17	169,52	237,33	195,00	273,00
125	135,20	189,00				
150	163,80	229,32	306,80	429,52	283,40	396,76
200	201,50	282,10			475,80	666,12
250	286,00	400,40				
300	572,00	800,00				
350	780,00	1092,00				
400	943,80	1321,00				

Εξαρτήματα τροφίμων κατά DIN 11851 για σωλήνες DIN 11850

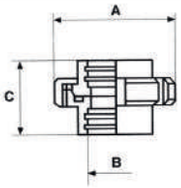

ΡΑΚΟΡ ΠΛΗΡΕΣ ΕΧΡ ΜΕ ΠΑΡΕΜΒΥΣΜΑ NBR D.010					
A mm	B mm	C mm	DN	304 €/Τεμ.	316 €/Τεμ.
45	18	38,5	15		29,17
54	22	43	20		37,58
63	28,2	45	25	26,41	30,51
70	34,2	51	32	28,37	32,10
78	40,2	53	40	30,28	34,62
92	52,2	57	50	36,24	42,83
112	70,3	65	65	52,96	63,31
127	85,3	75	80	83,78	97,31
148	101,8	89	100	118,91	141,56

Αποτελείται από:
Θηλυκό μέρος (D.015), Κωνικό μέρος (D.020), Περικόχλιο (D.025), Παρέμβυσμα (D.030)

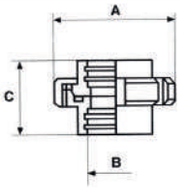

ΡΑΚΟΡ ΠΛΗΡΕΣ ΣΥΓΚΟΛΛΗΣΗΣ ΜΕ ΠΑΡΕΜΒΥΣΜΑ NBR D.010					
A mm	B mm	C mm	DN	304 €/ Τεμ.	316 €/ Τεμ.
45	18	38,5	15		29,17
54	22	43	20		37,58
63	28,2	45	25	26,41	30,51
70	34,2	51	32	28,37	32,10
78	40,2	53	40	30,28	34,62
92	52,2	57	50	36,24	42,83
112	70,3	65	65	52,96	63,31
127	85,3	75	80	83,78	97,31
148	101,8	89	100	118,91	141,56

Αποτελείται από:
Θηλυκό μέρος (D.018), Κωνικό μέρος (D.023), Περικόχλιο (D.025), Παρέμβυσμα (D.030)

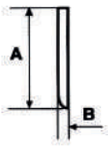

ΠΑΡΕΜΒΑΣΜΑ ΚΑΛΥΜΜΑΤΟΣ D.041.N02	
DN	304 €/ Τεμ.
15	2,85
20	3.13
25	3,31
32	4,35
40	5,98
50	7,02
65	7,60
80	8,73
100	14,04

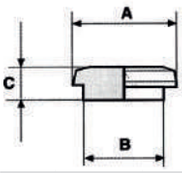

ΚΩΝΙΚΟ ΜΕΡΟΣ ΤΑΠΑ D.035		
DN	304 €/ Τεμ.	316 €/ Τεμ.
15		6,71
20		7,95
25	8,22	9,90
32	8,61	10,47
40	9,83	12,28
50	12,78	16,33
65	18,57	24,15
80	26,40	34,21
100	48,07	61,28

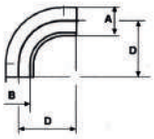

ΚΑΜΠΥΛΗ 90° ΕΧΡ ΕΚΤΟΝΩΣΗΣ ΜΕ ΕΥΘΥΓΡΑΜΜΑ ΑΚΡΑ D.120				
A mm	D mm	DN	304 €/Τεμ.	316 €/Τεμ.
18	47	15	8,47	8,93
22	52	20	8,61	9,58
28	70	25	8,35	9,36
34	78	32	9,96	11,44
40	85	40	11,84	12,28
52	97	50	15,08	17,52
70	110	65	22,74	25,69
85	110	65	22,74	25,69
101,6	150	100	45,91	57,38
104	150	100	45,91	57,38

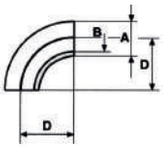

ΚΑΜΠΥΛΗ 90° ΚΟΛΛΗΣΗΣ D.110				
A mm	D mm	DN	304 €/Τεμ.	316 €/Τεμ.
18	35	15	7,57	7,99
22	40	20	7,72	8,17
28	42	25	7,56	7,96
34	51	32	8,31	9,16
40	60	40	9,75	11,16
52	72	50	12,34	14,40
70	80	65	19,12	21,54
85	90	80	26,65	32,99
101,6	110	100	36,27	45,38
104	110	100	36,27	45,38

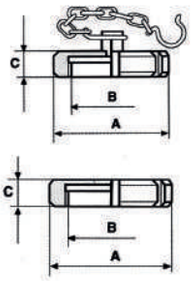

ΚΑΛΥΜΜΑ ΣΥΓΚΟΛΛΗΣΗΣ ΜΕ ΑΛΥΣΙΔΑ D.041/ΧΩΡΙΣ ΑΛΥΣΙΔΑ D.041.01		
DN	Με αλυσ. €/ Τεμ.	Χ. αλυσ. €/ Τεμ.
15	28,84	25,90
20	31,10	27,94
25	28,04	25,21
32	29,06	26,11
40	31,08	27,94
50	33,46	30,08
65	44,44	40,04
80	60,60	54,52
100	74,67	67,17

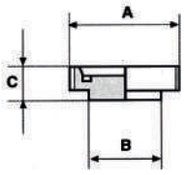

ΘΗΛΥΚΟ ΜΕΡΟΣ ΤΑΠΑ D.036		
DN	VIT/TEF €/Τεμ.	EPDM €/Τεμ.
15		33,91
20		33,91
25	25,72	33,91
32	29,34	37,97
40	32,99	42,86
50	42,41	55,00
65	56,26	73,01
80	73,92	95,92
100	85,24	110,28

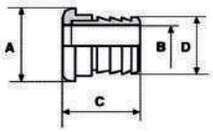

DN	ΑΚΡΟΣΩΛΗΝΙΟ ΚΩΝΙΚΟΥ ΜΕΡΟΥΣ ΡΑΚΟΡ D.062	
	304 €/Τεμ.	316 €/Τεμ.
25	29,04	33,44
32	31,42	36,95
40	37,26	45,12
50	53,06	67,33
65	75,93	100,48
80	141,57	180,06
100	225,04	278,96

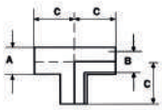

ΤΑΦ ΕΧΡ ΕΚΤΟΝΩΣΗΣ ΜΕ ΜΑΚΡΥ ΜΕΣΑΙΟ ΣΚΕΛΟΣ D.150				
A mm	D mm	DN	304 €/Τεμ.	316 €/Τεμ.
18	43	15	14,28	16,75
22	47	20	14,28	16,75
28	50	25	15,29	17,64
34	55	32	16,15	19,88
40	60	40	19,17	22,45
52	70	50	22,22	26,02
70	80	65	35,35	42,77
85	90	80	50,22	59,83
101,6	100	100	68,66	86,17

Εξαρτήματα τροφίμων κατά DIN 11851 για σωλήνες DIN 11850

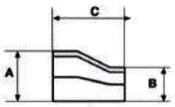

ΣΥΣΤΟΛΕΣ ΕΚΚΕΝΤΡΕΣ ΚΟΛΛΗΣΗΣ D.147					
A mm	B mm	C mm	DN	304 €/ Τεμ.	316 €/ Τεμ.
34	28	30	32/25	**19,12**	**21,91**
40	28	33	40/25	**20,34**	**24,25**
40	34	30	40/32	**20,05**	**23,79**
52	28	50	50/25	**24,54**	**29,25**
52	34	43	50/32	**22,74**	**27,07**
52	40	35	50/40	**20,95**	**25,34**
70	40	60	65/40	**31,58**	**37,71**
70	52	43	65/50	**24,54**	**29,25**
85	40	69	80/40	**47,43**	**54,92**
85	52	69	80/50	**40,24**	**48,68**
85	70	40	80/65	**36,80**	**43,98**
101,6	52	69	100/50	**68,20**	**81,99**
101,6	70	69	100/65	**65,55**	**79,81**

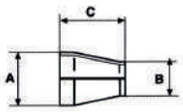

ΣΥΣΤΟΛΕΣ ΟΜΜΟΚΕΝΤΡΕΣ ΚΟΛΛΗΣΗΣ D.141					
A mm	B mm	C mm	DN	304 €/ Τεμ.	316 €/ Τεμ.
34	28	30	32/25	**12,23**	**14,01**
40	28	33	40/25	**13,01**	**15,44**
40	34	30	40/32	**12,88**	**15,17**
52	28	50	50/25	**15,74**	**18,66**
52	34	43	50/32	**14,63**	**17,23**
52	40	35	50/40	**13,49**	**16,07**
70	40	60	65/40	**20,25**	**23,98**
70	52	43	65/50	**15,77**	**18,66**
85	40	69	80/40	**27,88**	**31,51**
85	52	69	80/50	**25,87**	**30,99**
85	70	40	80/65	**23,64**	**29,53**
101,6	52	69	100/50	**46,15**	**57,82**
101,6	70	69	100/65	**43,89**	**52,23**
101,6	85	45	100/80	**42,77**	**50,82**

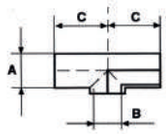

ΤΑΦ ΚΟΛΛΗΣΗΣ ΜΕ ΚΟΝΤΟ ΜΕΣΑΙΟ ΣΚΕΛΟΣ D.155				
A mm	D mm	DN	304 €/Τεμ.	316 €/Τεμ.
18	43	15	**9,61**	**11,37**
22	47	20	**9,61**	**11,37**
28	50	25	**9,61**	**11,37**
34	55	32	**10,04**	**11,82**
40	60	40	**11,71**	**13,55**
52	70	50	**14,22**	**16,74**
70	80	65	**23,26**	**28,56**
85	90	80	**31,90**	**38,23**
101,6	100	100	**45,29**	**56,70**
104	130	100	**45,29**	**56,70**

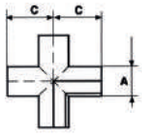

ΣΤΑΥΡΟΣ EXP ΕΚΤΟΝΩΣΗΣ D.165				
A mm	D mm	DN	304 €/Τεμ.	316 €/Τεμ.
28	50	25	**29,96**	**32,68**
34	55	32	**33,05**	**35,94**
40	67	40	**37,46**	**40,82**
52	72	50	**43,57**	**47,86**
70	85	65	**68,20**	**76,89**
85	98	80	**107,07**	**128,85**
101,6	130	100	**127,56**	**152,70**

Εξαρτήματα τροφίμων SMS για σωλήνες ASTM A-270

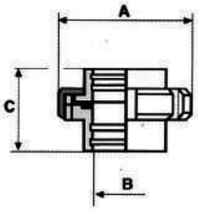

ΡΑΚΟΡ ΠΛΗΡΕΣ EXP (Σύνθεση) ΜΕ ΠΑΡΕΜΒΥΣΜΑ NBR S.010					
A mm	B mm	C mm	DN	304 €/Τεμ.	316 €/Τεμ.
51	25,2	38	25	**25,13**	**28,01**
74	38,2	44	38	**33,68**	**37,50**
84	51,2	46	51	**37,75**	**42,62**
100	63,7	56	63	**53,67**	**61,25**
114	76,2	66	76	**68,16**	**79,62**
154	101,6	76	101	**115,63**	**135,20**

Αποτελείται από:
Θηλυκό μέρος (S.015), Κωνικό μέρος (S.020),
Περικόχλιο (S.025), Παρέμβυσμα (S.030)

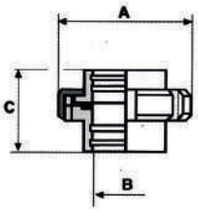

ΡΑΚΟΡ ΠΛΗΡΕΣ ΣΥΓΚΟΛΛΗΣΗΣ ΜΕ ΠΑΡΕΜΒΥΣΜΑ NBR S.010					
A mm	B mm	C mm	DN	304 €/Τεμ.	316 €/Τεμ.
51	25,2	38	25	**25,13**	**27,93**
74	38,2	44	38	**33,65**	**37,38**
84	51,2	46	51	**37,75**	**42,65**
100	63,7	56	63	**53,69**	**61,25**
114	76,2	66	76	**68,16**	**79,37**
154	101,6	76	101	**115,63**	**130,94**

Αποτελείται από:
Θηλυκό μέρος (S.017), Κωνικό μέρος (S.022),
Περικόχλιο (S.025), Παρέμβυσμα (S.030)

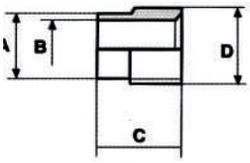

ΠΡΟΣΘΗΚΗ ΒΟΛΤΑΣ ΑΡΣΕΝΙΚΗΣ BSP S.080					
A mm	B mm	D mm	DN	304 €/Τεμ.	316 €/Τεμ.
25,2	22	38	25	**14,79**	**15,14**
38,2	35	45	38	**22,90**	**21,72**
51,2	48	52	51	**32,40**	**36,44**
63,7	60	60	63	**66,88**	**73,39**
76,2	72	66	76	**92,97**	**102,52**
101,6	97	75	101	**155,25**	**185,93**

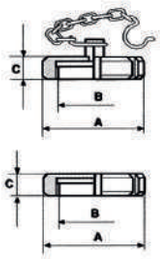

ΚΑΛΥΜΜΑ ΜΕ ΑΛΥΣΙΔΑ SMS S.041					
A mm	B mm	C mm	DN	304 €/Τεμ.	316 €/Τεμ.
25,2	**22**	**38**	**25**	**14,79**	**15,14**
38,2	**35**	**45**	**38**	**22,90**	**21,72**
51,2	**48**	**52**	**51**	**32,40**	**36,44**
63,7	**60**	**60**	**63**	**66,88**	**73,39**
76,2	**72**	**66**	**76**	**92,97**	**102,52**
101,6	**97**	**75**	**101**	**155,25**	**185,93**

Εξαρτήματα τροφίμων SMS για σωλήνες ASTM A - 270

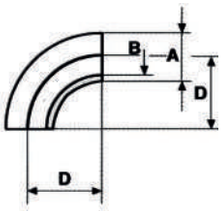

ΚΑΜΠΥΛΗ 90° ΚΟΛΛΗΣΗΣ ΜΕ ΑΚΤΙΝΑ STD S.110

A mm	D mm	DN	304 €/Τεμ.	316 €/Τεμ.
25,4	38	25	7,28	7,96
38,1	57	38	9,24	10,51
50,8	76	51	12,75	14,82
63,5	95	63	17,56	20,89
76,1	114	76	21,46	25,59
101,6	110	101	39,93	49,92

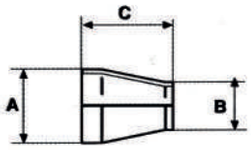

ΣΥΣΤΟΛΕΣ ΟΜΟΚΕΝΤΡΕΣ ΚΟΛΛΗΣΗΣ S.141

A mm	B mm	D mm	DN	304 €/Τεμ.	316 €/Τεμ.
38,1	25,4	35	38/25	12,26	12,85
50,8	25,4	35	51/25	16,49	18,00
50,8	38,1	51	51/38	16,13	16,69
63,5	38,1	35	63/38	21,24	23,10
63,5	50,8	53	63/51	16,49	17,98
76,1	38,1	60	70/38	28,39	30,37
76,1	50,8	60	76/51	27,13	29,77
76,1	63,5	59	76/63	24,75	27,05
101,6	50,8	69	101/51	46,14	50,38
101,6	63,5	69	101/63	46,14	50,38
101,6	76,1	69	101/76	44,88	49,09

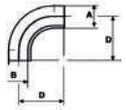

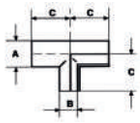

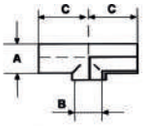

ΚΑΜΠΥΛΗ 90° ΕΧΡ ΕΚΤΟΝΩΣΗΣ ΜΕ ΜΕΓΑΛΗ ΑΚΤΙΝΑ S.120

A mm	D mm	DN	304 €/Τεμ.	316 €/Τεμ.
25,4	65	25	7,96	8,95
38,1	85	38	11,19	12,52
50,8	110	51	15,36	17,87
63,5	135	63	20,08	23,88
76,1	155	76	25,80	30,31
101,6	150	101	47,13	57,68

ΤΑΦ ΕΧΡ ΕΚΤΟΝΩΣΗΣ S.150

A mm	D mm	DN	304 €/Τεμ.	316 €/Τεμ.
25,4	75	25	15,43	17,04
38,1	90	38	18,89	21,99
50,8	100	51	23,67	28,10
63,5	115	63	32,03	38,88
76,1	130	76	42,42	52,96
101,6	150	101	75,45	95,58

ΤΑΦ ΚΟΛΛΗΣΗΣ S.155

304 €/Τεμ.	316 €/Τεμ.
9,31	11,26
11,98	14,28
14,36	17,02
19,51	23,78
27,88	35,04
45,15	61,87

Κρουνοειδή για δίκτυα τροφίμων

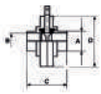

ΠΕΤΑΛΟΥΔΕΣ ΜΕ ΛΕΙΑ ΑΚΡΑ DIN 11850 D.300

DN	304 €/Τεμ.	316 €/Τεμ.
25	84,73	92,25
32	88,29	96,08
40	93,03	101,22
50	101,79	111,03
65	141,27	123,75
80	176,93	192,64
100	209,82	228,92

ΑΝΤΑΛΛΑΚΤΙΚΗ ΕΔΡΑ ΠΕΤΑΛΟΥΔΑΣ D.300.01

SILICONE €/Τεμ.	EPDM €/Τεμ.	VITON €/Τεμ.
7,52	8,06	25,80
8,20	8,87	34,18
9,55	10,06	37,70
10,90	11,22	42,21
19,33	17,58	52,95
29,89	30,15	63,66
33,34	32,26	75,39

ΠΕΤΑΛΟΥΔΕΣ ΜΕ ΒΙΔΩΤΑ ΑΚΡΑ DIN 11850 D.325

304 €/Τεμ.	316 €/Τεμ.
96,60	107,20
105,48	116,89
110,91	123,50
121,87	135,09
156,61	173,61
198,62	220,29
244,67	271,26

ΑΝΤΑΛΛΑΚΤΙΚΗ ΕΔΡΑ ΠΕΤΑΛΟΥΔΑΣ S.300.01

DN	SILICONE €/Τεμ.	EPDM €/Τεμ.	VITON €/Τεμ.
25	8,55	9,16	29,27
38	10,85	11,40	42,72
51	12,35	12,75	47,87
63	16,15	16,76	60,04
76	22,00	34,17	72,14
101	37,82	39,87	85,44

ΠΕΤΑΛΟΥΔΕΣ ΜΕ ΒΙΔΩΤΑ ΑΚΡΑ SMS S.325

304 €/Τεμ.	316 €/Τεμ.
97,99	108,66
106,53	118,10
123,61	137,24
138,50	153,77
160,21	177,69
247,91	274,99

ΠΕΤΑΛΟΥΔΕΣ ΜΕ ΛΕΙΑ ΑΚΡΑ SMS S.300

304 €/Τεμ.	316 €/Τεμ.
84,71	92,25
88,29	96,08
101,79	111,03
120,95	131,87
141,27	153,77
209,71	228,92

Δίστομοι - Τρίστομοι κρουνοί

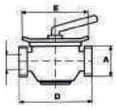

ΚΡΟΥΝΟΙ ΔΙΣΤΟΜΟΙ ΜΕ ΒΙΔΩΤΑ ΑΚΡΑ D.205 (για σύνδεση με ρακόρ DIN11851)

DN	304 €/Τεμ.	316 €/Τεμ.
25	325,88	405,44
32	411,04	511,37
40	433,26	539,03
50	529,54	658,80
65	922,06	1147,15
80	1540,46	1769,09
100	2814,33	3624,24

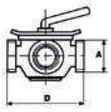

ΚΡΟΥΝΟΙ ΤΡΙΣΤΟΜΟΙ ΜΕ ΒΙΔΩΤΑ ΑΚΡΑ D.215 (για σύνδεση με ρακόρ DIN11851)

304 €/Τεμ.	316 €/Τεμ.
351,81	437,68
440,67	548,25
470,28	585,11
573,98	714,13
1025,84	1276,12
1658,98	1831,97
2932,82	3747,09

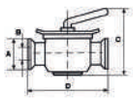

ΚΡΟΥΝΟΙ ΔΙΣΤΟΜΟΙ ΜΕ FERULLE ΑΚΡΑ C.205 (για σωλήνα ASTM A-270)

DN	304 €/Τεμ.	316 €/Τεμ.
25	356,18	430,06
38	473,58	571,80
51	578,81	698,85
63	1086,38	1278,79
76	1683,81	1876,67
101	3076,23	3844,53

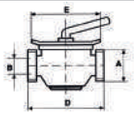

ΚΡΟΥΝΟΙ ΔΙΣΤΟΜΟΙ ΜΕ ΒΙΔΩΤΑ ΑΚΡΑ S.205 (για σύνδεση με SMS)

304 €/Τεμ.	316 €/Τεμ.
337,84	424,12
449,20	563,90
549,01	689,19
1030,44	1261,12
1597,11	1850,73
2917,82	3791,40

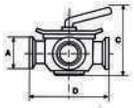

ΚΡΟΥΝΟΙ ΤΡΙΣΤΟΜΟΙ ΜΕ FERULLE ΑΚΡΑ C.215

304 €/Τεμ.	316 €/Τεμ.
384,52	464,28
514,04	620,68
627,37	757,51
1120,40	1311,38
1732,40	2003,72
3157,17	3991,14

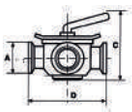

ΚΡΟΥΝΟΙ ΤΡΙΣΤΟΜΟΙ ΜΕ ΒΙΔΩΤΑ ΑΚΡΑ S.215 (για σύνδεση με ρακόρ SMS)

DN	304 €/Τεμ.	316 €/Τεμ.
25	364,72	457,87
38	487,57	612,07
51	595,09	1029,94
63	1062,70	1293,26
76	1643,19	1976,03
101	2994,59	3936,01

Tri-clamp για σωλήνες ASTM A-270 - Garolla για σωλήνες ISO

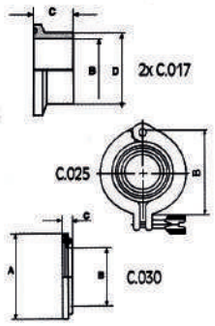

ΠΛΗΡΕΣ ΣΕΤ TRI-CLAMP ΜΕ ΠΑΡΕΜΒΥΣΜΑ EPDM	
DN	€/Τεμ.
25	**56,19**
38	**56,19**
51	**66,48**
63	**81,44**
76	**104,16**
101	**155,96**

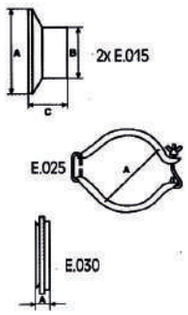

ΠΛΗΡΕΣ ΣΕΤ GAROLLA ΜΕ ΠΑΡΕΜΒΥΣΜΑ EPDM	
DN	€/Τεμ.
40	**44,68**
50	**48,41**
60	**55,36**
70	**60,45**
80	**72,07**
100	**81,24**

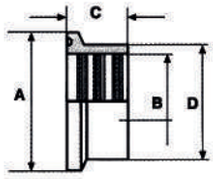

FERRULE ΚΟΛΛΑΡΟ AISI 316L ΕΚΤΟΝΩΣΗΣ C.015					
A mm	B mm	C mm	D mm	DN	€/Τεμ.
50,4	25,4	19	42	25	**15,33**
50,4	38,1	28,6	42	38	**19,41**
64	50,8	33,4	56	51	**26,14**
77,4	63,5	35	69	63	**32,70**
91	76,2	36,5	82	76	**44,70**
118,8	102	38	109	101	**76,81**

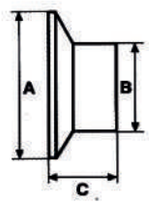

ΚΟΛΛΑΡΟ AISI 304 GAROLLA E.015				
A mm	B mm	C mm	DN	€/Τεμ.
65	42	26	40	**13,42**
76	48	28	50	**14,66**
87	60	31	60	**17,07**
97	76	33	70	**19,26**
108	89	33	80	**24,11**
132	101,6	40	100	**28,06**

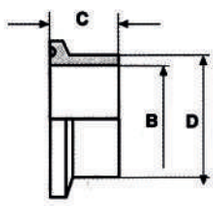

FERRULE ΚΟΛΛΑΡΟ STD AISI 316L ΚΟΛΛΗΣΗΣ C.017					
A mm	B mm	C mm	D mm	DN	€/Τεμ.
50,4	22,1	28,6	25,4	25	**14,00**
50,4	34,8	28,6	38,1	38	**14,00**
64	47,5	28,6	50,8	51	**17,82**
77,4	60,2	28,6	63,5	63	**22,77**
91	72,9	28,6	76,2	76	**29,93**
118,8	94,7	28,6	101,6	101	**52,14**

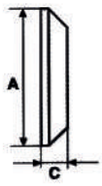

ΤΑΠΑ AISI 304 GAROLLA E.035			
A mm	D mm	DN	€/Τεμ.
65	15	40	**12,19**
76	17	50	**13,42**
87	17	60	**15,60**
97	17	70	**16,47**
108	17	80	**19,54**
132	17	100	**22,72**

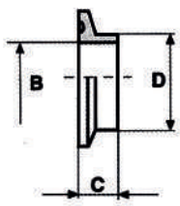

FERRULE ΚΟΛΛΑΡΟ ΚΟΝΤΟ AISI 316L ΚΟΛΛΗΣΗΣ C.018					
A mm	B mm	C mm	D mm	DN	€/Τεμ.
	22,1	12,7	25,4	25	**8,43**
	34,8	12,7	38,1	38	**8,43**
	47,5	12,7	50,8	51	**11,68**
	60,2	12,7	63,5	63	**16,49**
	72,9	12,7	76,2	76	**20,00**
	94,7	15,8	101,6	101	**40,45**

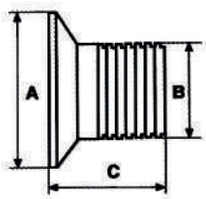

ΚΟΛΛΑΡΟ - ΑΚΡΟΣΩΛΗΝΙΟ 304 GAROLLA E.060				
A mm	B mm	C mm	DN	€/Τεμ.
65	40	60	40	**26,85**
76	50	70	50	**29,29**
87	60	80	60	**34,15**
97	70	85	70	**41,50**
108	80	90	80	**50,04**
132	100	105	100	**63,47**

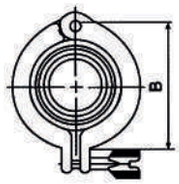

CLAMP AISI 304 C.025			
A mm	D mm	DN	€/Τεμ.
50,4	42	25	**26,54**
50,4	42	38	**26,54**
64	56	51	**28,91**
77,4	69	63	**33,78**
91	82	76	**40,62**
118,8	109	101	**47,33**

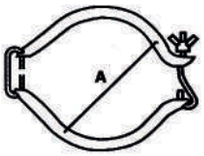

ΤΑΧΥΣΥΝΔΕΣΜΟΣ ΚΟΛΛΑΡΩΝ AISI 304 GAROLLA E.025		
A mm	DN	€/Τεμ.
65	40	**16,00**
76	50	**16,94**
87	60	**18,83**
97	70	**19,39**
108	80	**21,15**
132	100	**21,96**

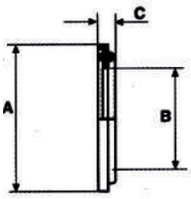

ΠΑΡΕΜΒΥΣΜΑ TRI-CLAMP C.030				
DN	SILIC.03 €/Τεμ.	EPDM12 €/Τεμ.	VITON13 €/Τεμ.	TEFLON14 €/Τεμ.
25	**2,27**	**1,65**	**4,35**	**7,51**
38	**2,27**	**1,65**	**4,35**	**7,51**
51	**2,54**	**1,93**	**4,72**	**8,55**
63	**3,07**	**2,12**	**6,53**	**11,86**
76	**5,06**	**3,68**	**9,42**	**13,58**
101	**5,76**	**4,35**	**12,02**	**17,41**

ΠΑΡΕΜΒΥΣΜΑ NBR GAROLLA E.030		
A mm	DN	€/Τεμ.
13	40	**1,84**
13	50	**2,15**
13	60	**2,39**
14	70	**2,54**
14	80	**2,70**
14	100	**3,16**

Βαλβίδες, ασφαλιστικά, φίλτρα, δείκτες ροής-Φινιστρίνια DIN & ανταλλακτικά

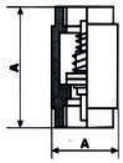

ΒΑΛΒΙΔΑ ΑΝΤΕΠΙΣΤΡΟΦΗΣ AISI 316 ΜΕ ΘΥΛΗΚΑ ΑΚΡΑ BSP G.982

Διάσταση inches	316 €/Τεμ.
1/4	**70,01**
3/8	**80,23**
1/2	**96,42**
3/4	**105,92**
1	**125,23**
1 1/4	**148,15**
1 1/2	**172,01**
2	**206,41**

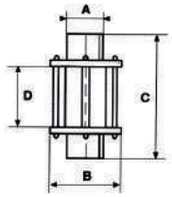

ΔΕΙΚΤΗΣ ΡΟΗΣ ΠΛΗΡΗΣ ΜΕ ΛΕΙΑ ΑΚΡΑ ΓΙΑ ΣΥΓΚΟΛΛΗΣΗΣ D.350

DN	304 €/Τεμ.	316 €/Τεμ.
25	**129,68**	**142,55**
32	**132,62**	**145,92**
40	**143,99**	**158,45**
50	**177,29**	**195,11**
65	**227,84**	**250,76**
80	**287,56**	**315,74**
100	**421,63**	**463,27**

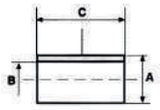

ΑΝΤΑΛΛΑΚΤΙΚΟ ΓΥΑΛΙ ΔΕΙΚΤΩΝ ΡΟΗΣ PYREX D.350.04

DN	€/Τεμ.
25	**10,24**
32	**12,32**
40	**27,34**
50	**32,18**
65	**45,94**
80	**56,94**
100	**89,21**

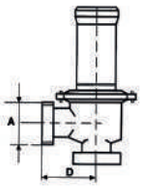

ΑΣΦΑΛΙΣΤΙΚΟ ΜΕ ΑΡΣΕΝΙΚΑ ΑΚΡΑ DIN 11851 D.501

DN	304 €/Τεμ.	316 €/Τεμ.
25	**475.,51**	**542,66**
32	**477,38**	**544,50**
40	**480,72**	**548,60**
50	**577,50**	**658,63**
65	**831,13**	**948,22**
80	**1.069,98**	**1.221,42**
100	**1.544,01**	**1.855,43**

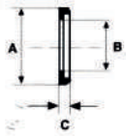

ΠΑΡΕΜΒΥΣΜΑ ΔΕΙΚΤΩΝ ΡΟΗΣ ΣΙΛΙΚΟΝΗΣ D.350.N2

DN	SILICONE €/Τεμ.
25	**2,67**
32	**2,94**
40	**3,80**
50	**4,75**
65	**5,70**
80	**7,60**
100	**9,50**

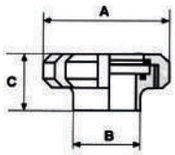

ΦΙΝΙΣΤΡΙΝΙΑ ΔΕΞΑΜΕΝΩΝ ΠΛΗΡΗ ΜΕ ΛΕΙΑ ΑΚΡΑ ΓΙΑ ΣΥΓΚΟΛΛΗΣΗ D.400

DN	304 €/Τεμ.	316 €/Τεμ.
25	**49,96**	**53,61**
32	**50,98**	**54,91**
40	**54,63**	**58,78**
50	**62,38**	**67,19**
65	**85,15**	**92,00**
80	**1236,62**	**137,29**
100	**174,55**	**183,29**

ΦΙΛΤΡΟ ΓΩΝΙΑΚΟ 90° AISI 304 ΜΕ ΑΡΣΕΝΙΚΑ ΑΚΡΑ DIN 11851

DN	304 €/Τεμ.
25	**513,07**
32	**513,07**
40	**536,01**
50	**563,01**
65	**813,40**
80	**1032,39**
100	**1491,23**

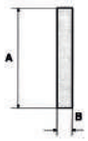

ΑΝΤΑΛ. ΓΥΑΛΙ ΦΙΝΙΣΤΡΙΝΙΩΝ ΔΕΞΑΜΕΝΩΝ D.400.04

DN	€/Τεμ.
25	**7,75**
32	**7,91**
40	**8,40**
50	**10,36**
65	**13,70**
80	**15,02**
100	**20,72**

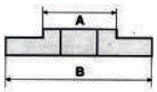

ΠΑΡΕΜΒ. TEFLON ΦΙΝΙΣΤΡΙΝΙΩΝ ΔΕΞΑΜΕΝΩΝ D.400.05

DN	€/Τεμ.
25	**10,30**
32	**10,30**
40	**10,76**
50	**11,71**
65	**12,66**
80	**14,22**
100	**15,81**

Σφαιρικοί κρουνοί Inox

GENEBRE

GGF

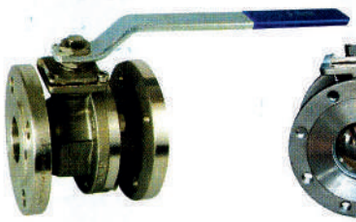

GGF

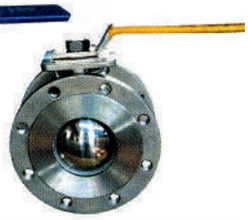

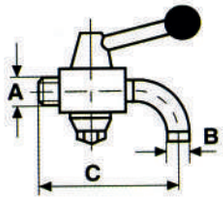

ΣΦΑΙΡΙΚΟΣ ΚΡΟΥΝΟΣ ΦΛΑΤΖΩΤΟΣ 316/PTFE F.B. PN40/16

inch	€/Τεμ.
1/2	161,41
3/4	172,50
1	213,50
1 1/4	328,60
1 1/2	370,40
2	483,90
2 1/2	788,70
3	1.019,50
4	1.403,10
5	3.350,00
6	4.626,00
8	10.915,60

ΣΦΑΙΡΙΚΟΣ ΚΡΟΥΝΟΣ ΦΛΑΤΖΩΤΟΣ 316/316 F.B.

DN	€/Τεμ.
15	99,78
20	114,45
25	152,60
32	193,69
40	230,37
50	319,88
65	409,98
80	554,66
100	633,90
125	1335,29
150	1813,65

ΣΦΑΙΡΙΚΟΣ ΚΡΟΥΝΟΣ WAFER, PN16, F.B., 316/ 316

DN	€/Τεμ.
15	77,28
20	92,44
25	116,80
32	157,01
40	161,70
50	239,47
65	308,14
80	466,62
100	592,81
125	1009,54
150	1261,92

ΣΦΑΙΡΙΚΟΣ ΚΡΟΥΝΟΣ INOX RKH PN 500/350

Inch	€/Τεμ.
3/8	220,12
1/2	244,15
3/4	402,84
1	438,72
1 1/2	1070,00

ΚΑΝΟΥΛΑ ΚΩΝΙΚΗ ΚΥΡΤΗ ΒΟΛΤΑΣ 304 G. 966

A Inch	C mm	D mm	DN	€/Τεμ.
1/4	13	60	1/4	93,22
3/8	13	60	3/8	93,22
1/2	17	70	1/2	123,77

ΚΡΟΥΝΟΣ ΕΞΥΔΑΤΩΣΗΣ ΕΞΑΕΡΙΣΜΟΥ

inch	€/Τεμ.
1/4	53,76
3/8	57,23
1/2	93,91

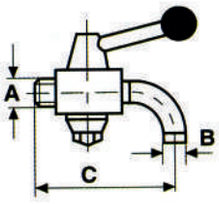

ΚΑΝΟΥΛΑ ΚΩΝΙΚΗ ΙΣΙΑ ΒΟΛΤΑ ΜΕ ΑΚΡ/ΝΙΟ 304 G. 965

A Inch	C mm	D mm	DN	€/Τεμ.
1/4	14	68	1/4	86,79
3/8	14	68	3/8	86,79
1/2	16	76	1/2	119,52

GGF

GGF

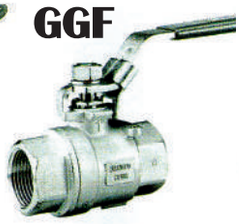

GGF

GGF

GENEBRE

ΣΦΑΙΡΙΚΟΣ ΚΡΟΥΝΟΣ BSP INOX 316 RB 1000 LBS (1PC)

inch	€/Τεμ.
1/4	13,79
3/8	13,79
1/2	15,26
3/4	19,08
1	24,36
1 1/4	35,22
1 1/2	46,37
2	65,15

ΣΦΑΙΡΙΚΟΣ ΚΡΟΥΝΟΣ BSP INOX 316 FB 1000 LBS (2PC)

inch	€/Τεμ.
1/4	18,66
3/8	18,66
1/2	20,16
3/4	26,71
1	37,20
1 1/4	54,67
1 1/2	69,07
2	100,15
2 1/2	197,26
3	307,26

ΣΦΑΙΡΙΚΟΣ ΚΡΟΥΝΟΣ BSP INOX 316 FB 1000 LBS (3PC)

inch	€/Τεμ.
1/4	25,46
3/8	25,46
1/2	25,46
3/4	32,22
1	44,02
1 1/4	60,97
1 1/2	79,99
2	116,26
2 1/2	265,84
3	381,78
4	701,39

ΣΦΑΙΡΙΚΟΣ ΚΡΟΥΝΟΣ BSP INOX 316 FB 1000 LBS ΤΡΙΣΤΟΜΟΙ

inch	€/Τεμ.
1/4	64,56
3/8	72,78
1/2	96,26
3/4	131,77
1	140,28
1 1/4	180,19
1 1/2	286,13
2	352,16
2 1/2	381,51
3	528,25

ΣΦΑΙΡΙΚΟΣ ΚΡΟΥΝΟΣ BSP 316/316/PTFE+GR, FB PN63, 2PC, ATEX, CE, TA LUFT EU (ΓΙΑ ΑΤΜΟ ΕΩΣ 11bar)

inch	€/Τεμ.
1/2	39,45
3/4	51,66
1	75,35
1 1/4	127,13
1 1/2	187,90
2	274,13

ΣΦΑΙΡΙΚΟΣ ΚΡΟΥΝΟΣ BSP INOX 316 FB 3PC ISO5211 EU

inch	€/Τεμ.
1/4	31,36
3/8	31,36
1/2	33,34
3/4	52,09
1	62,82
1 1/4	104,18
1 1/2	133,67
2	192,42
2 1/2	469,29
3	671,80
4	1.039,25

Διάφορα επιστόμια INOX

GENEBRE

PLATE CHECK EU VALVE INOX 316 PN40 300°C	
inch	€/Τεμ.
1/2	28,70
3/4	36,00
1	48,00
1 1/4	65,40
1 1/2	94,30
2	135,00
2 1/2	167,00
3	237,10
4	366,80
5	716,50
6	1.010,00

GENEBRE

ΚΛΑΠΕ ΓΛΩΣΣΑΣ EU 316/VITON PN16	
inch	€/Τεμ.
2	120,00
2 1/2	152,00
3	176,00
4	230,50
5	304,00
6	449,00
8	744,00
10	1.064,00

GENEBRE

ΠΟΔΟΒΑΛΒΙΔΑ ΒΟΛΤΑΣ 316	
inch	€/Τεμ.
1/2	55,47
3/4	70,25
1	88,75
1 1/4	118,50
1 1/2	144,25
2	210,80

GENEBRE

ΦΛΩΤΕΡ ΠΛΗΡΕΣ ΒΟΛΤΑΣ INOX 316			
ΣΩΜΑ ΦΛΩΤΕΡ		ΠΛΩΤΗΡΑΣ ΦΛΩΤΕΡ	
inch	€/Τεμ.	Φ mm	€/Τεμ.
1/2	95,00	110	45,00
3/4	98,00	160	105,00
1	120,00	160	105,00
1 1/4	127,50	160	105,00
1 1/2	289,00	200	231,50
2	301,00	200	231,50
2 1/2	345,00	200	231,50

GENEBRE

ΒΑΛΒΙΔΑ ΑΝΤ/ΦΗΣ ΔΙΣΚΟΥ/ΕΛΑΤΗΡΙΟΥ INOX 316 PN63 BSP	
inch	€/Τεμ.
1/2	28,46
3/4	31,73
1	47,42
1 1/4	68,67
1 1/2	94,32
2	126,69
2 1/2	222,68
3	331,47

CMO

ΚΛΑΠΕ ΜΕ ΓΛΩΣΣΑ CMO INOX 316/ METAL	
inch	€/Τεμ.
2	304,75
2 1/2	326,02
3	369,46
4	433,56
5	633,02
6	756,86
8	939,84
10	1.234,17
12	1.564,52

ΦΛΩΤΕΡ ΠΛΗΡΕΣ ΒΟΛΤΑΣ INOX 304			
ΣΩΜΑ ΦΛΩΤΕΡ		ΠΛΩΤΗΡΑΣ ΦΛΩΤΕΡ	
inch	€/Τεμ.	Φ mm	€/Τεμ.
1/2	219,22	160	81,29
3/4	242,11	220	118,56
1	322,82	240	130,59
1 1/4	402,05	240	130,59
1 1/2	451,94	260	142,33
2	809,98	300	220,10

ΔΕΙΚΤΗΣ ΣΤΑΘΜΗΣ ΠΛΗΡΗΣ ΒΟΛΤΑΣ (ΑΝΩ+ΚΑΤΩ ΜΕΡΟΣ)	
inch	€/Τεμ.
1/2	278,80
3/4	349,23

GGF

ΒΑΝΑ ΣΥΡΤΟΥ 200Lbs ΒΟΛΤΑΣ	
inch	€/ Τεμ.
1/2	63,98
3/4	66,03
1	80,70
1 1/4	102,71
1 1/2	120,32
2	140,28

ΑΤΜΟΦΡΑΧΤΗΣ ΚΩΝΟΥ ΒΟΛΤΑΣ	
inch	€/Τεμ.
1/2	57,00
3/4	80,00
1	80,70
1 1/4	102,71
1 1/2	120,32
2	185,00

ΑΤΜΟΦΡΑΚΤΗΣ ΒΕΛΟΝΗΣ 6000PSI	
inch	€/Τεμ.
1/4	51,59
3/8	52,24
1/2	52,59
3/4	113,09
1	135,61

GGF

ΚΛΑΠΕ 200Lbs ΒΟΛΤΑΣ	
inch	€/Τεμ.
1/2	42,85
3/4	56,05
1	69,26
1 1/4	88,33
1 1/2	118,33
2	157,01

GGF

ΒΑΛΒΙΔΑ ΑΝΤΕΠΙΣΤΡΟΦΗΣ Y 600Lbs ΒΟΛΤΑΣ	
inch	€/Τεμ.
1/2	44,90
3/4	57,71
1	71,61
1 1/4	93,91
1 1/2	135,00
2	193,69

GGF

ΦΙΛΤΡΑ Y ΒΟΛΤΑΣ	
inch	€/Τεμ.
1/2	46,96
3/4	64,56
1	83,35
1 1/4	116,80
1 1/2	173,15
2	308,14
2 1/2	450,00

GGF

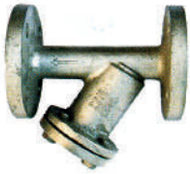

ΦΙΛΤΡΑ Y PN10/16 ΦΛΑΝΤΖΩΤΑ	
DN	€/Τεμ.
25	231.84
32	253.85
40	579.60
50	311.08
65	457.81
80	657.37
100	944.97
150	1754.95

ΕΞΑΕΡΙΣΤΙΚΟ PURG-O-MAT VOSS ΒΟΛΤΑΣ 16Bar/150°C	
inch	€/Τεμ.
3/8	135,00

Οι τιμές επιβαρύνονται με ΦΠΑ • Η εταιρεία διατηρεί το δικαίωμα αλλαγής των τιμών χωρίς προειδοποίηση

Ανοξείδωτοι κοιλοδοκοί AISI 304

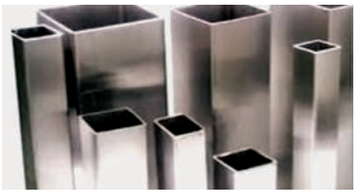

A x B x ΠΑΧΟΣ(mm)	ΒΑΡΟΣ kg/m	m/bundle	€/m
10 x 10 x 1	0,294	900	**4,471**
15 x 15 x 1	0,453	726	**4,973**
15 x 15 x 1,5	0,661	726	**6,839**
20 x 20 x 1	0,613	726	**5,759**
20 x 20 x 1,2	0,729	726	**6,795**
20 x 20 x 1,5	0,901	726	**8,119**
20 x 20 x 2	1,176	726	**10,092**
20 x 10 x 1	0,453	720	**5,044**
20 x 10 x 1,2	0,538	720	**5,800**
20 x 10 x 1,5	0,661	720	**6,943**
25 x 25 x 1	0,772	864	**6,881**
25 x 25 x 1,5	1,140	864	**9,660**
25 x 25 x 2	1,495	726	**11,897**
25 x 15 x 1,5	0,901	720	**8,119**
25 x 10 X 1,5	0,781	720	**8,198**
30 x 30 x 1	0,932	726	**8,023**
30 x 30 x 1,5	1,379	726	**11,239**
30 x 30 x 2	1,814	600	**13,758**
30 x 30 x 3	2,645	384	**19,625**
30 x 20 x 1	0,772	576	**6,881**
30 x 20 x 1,5	1,140	576	**9,660**
30 x 20 x 2	1,495	576	**11,897**
30 x 15 x 1	0,680	630	**6,871**
30 x 15 x 1,2	0,810	630	**8,082**
30 x 15 x 1,5	1,000	630	**9,597**
30 x 10 x 1	0,613	600	**5,759**
30 x 10 x 1,2	0,729	600	**6,795**
30 x 10 x 1,5	0,901	600	**8,119**
35 x 35 x 1	1,091	600	**9,396**
35 x 35 x 1,5	1,618	600	**13,188**
35 x 35 x 2	2,133	432	**16,168**
35 x 35 x 3	3,124	294	**23,174**
35 x 20 x 1,5	1,259	540	**10,860**
35 x 20 x 2	1,654	540	**13,484**
40 x 40 x 1	1,251	600	**10,627**
40 x 40 x 1,2	1,495	600	**12,215**
40 x 40 x 1,5	1,858	600	**14,866**
40 x 40 x 2	2,452	432	**18,187**
40 x 40 x 3	3,602	294	**26,138**
40 x 30 x 1	1,091	576	**9,396**
40 x 30 x 1,2	1,304	576	**11,012**
40 x 30 x 1,5	1,618	576	**13,188**
40 x 30 x 2	2,133	420	**16,168**
40 x 30 x 3	3,124	288	**23,174**
40 x 20 x 1	0,932	540	**8,023**

A x B x ΠΑΧΟΣ(mm)	ΒΑΡΟΣ kg/m	m/bundle	€/m
40 x 20 x 1,2	1,112	540	**9,395**
40 x 20 x 1,5	1,379	540	**11,239**
40 x 20 x 2	1,814	540	**13,758**
40 x 20 x 3	2,645	360	**19,625**
40 x 15 x 1	0,852	540	**7,835**
40 x 15 x 1,5	1,259	540	**10,860**
50 x 50 x 1,2	1,878	294	**15,013**
50 x 50 x 1,5	2,336	294	**18,346**
50 x 50 x 2	3,090	294	**22,091**
50 x 50 x 3	4,559	216	**31,859**
50 x 50 x 4	5,979	150	**44,412**
50 x 30 x 1,5	1,858	432	**14,866**
50 x 30 x 2	2,452	360	**18,199**
50 x 30 x 3	3,602	288	**26,138**
50 x 25 x 1,5	1,762	432	**14,358**
50 x 25 x 2	2,324	360	**17,630**
50 x 20 x 1,5	1,618	432	**13,188**
60 x 60 x 1,5	2,814	252	**22,104**
60 x 60 x 2	3,728	216	**26,653**
60 x 60 x 3	5,516	180	**38,546**
60 x 60 x 4	7,255	150	**53,654**
60 x 40 x 1,5	2,336	324	**18,346**
60 x 40 x 2	3,090	324	**22,091**
60 x 40 x 3	4,559	210	**31,859**
60 x 30 x 1,5	2,097	300	**16,468**
60 x 30 x 2	2,771	300	**19,811**
60 x 20 x 2	2,452	360	**18,291**
80 x 80 x 2	5,004	180	**35,613**
80 x 80 x 3	7,430	150	**51,799**
80 x 80 x 4	9,807	96	**71,888**
80 x 60 x 2	4,366	180	**32,002**
80 x 60 x 3	6,473	168	**46,369**
80 x 40 x 2	3,728	240	**26,653**
80 x 40 x 3	5,516	192	**38,546**
100 x 100 x 2	6,279	150	**44,695**
100 x 100 x 3	9,344	120	**65,141**
100 x 100 x 4	12,359	96	**90,595**
100 x 60 x 2	5,004	144	**36,719**
100 x 60 x 3	7,430	144	**53,223**
100 x 50 x 2	4,685	192	**33,343**
100 x 50 x 3	6,952	144	**48,463**
120 x 120 x 3	11,258	72	**96,467**
120 x 120 x 4	14,910	72	**132,610**
150 x 150 x 3	14,129	54	**121,066**
150 x 150 x 4	18,738	54	**166,653**

Οι τιμές επιβαρύνονται με ΦΠΑ • Η εταιρεία διατηρεί το δικαίωμα αλλαγής των τιμών χωρίς προειδοποίηση

Μετά από ζήτηση διατίθενται κοιλοδοκοί σε ποιότητα AISI 316, με σύντομο χρόνο παράδοσης και ακόμη:

Ανοξείδωτες λαμαρίνες

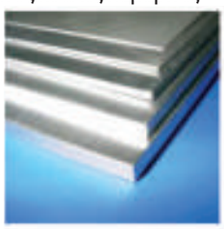

Ανοξείδωτες λάμες

Ανοξείδωτες γωνίες

Ανοξείδωτοι ράβδοι μασίφ στρογγυλές και καρέ

ΒΙΟΜΗΧΑΝΙΚΑ

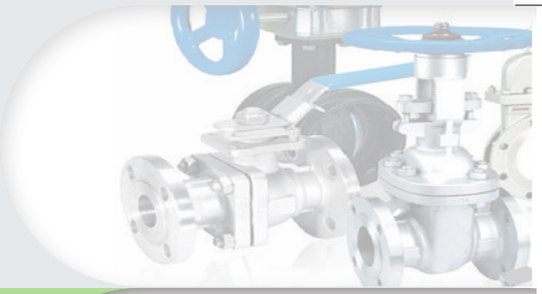

Α.Π.Ε.-ΚΛΙΜΑΤΙΣΜΟΣ

ΥΔΡΑΥΛΙΚΑ

ΘΕΡΜΑΝΣΗ

ΜΠΑΝΙΟ

METALICA
ΑΝΩΝΥΜΟΣ ΕΤΑΙΡΙΑ ΕΜΠΟΡΙΑΣ ΜΗΧΑΝΟΛΟΓΙΚΟΥ & ΥΔΡΑΥΛΙΚΟΥ ΕΞΟΠΛΙΣΜΟΥ

ΓΙΟΞΑΣ Α.Ε.Ε.

Φωτοβολταϊκά Πάνελ

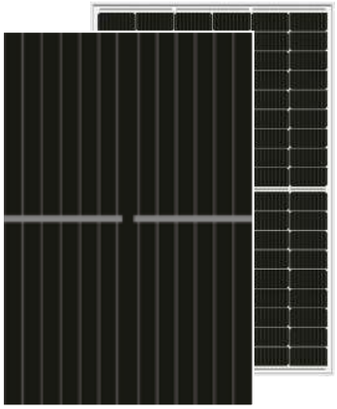

ΑΝΑΛΥΤΙΚΟΣ ΤΙΜΟΚΑΤΑΛΟΓΟΣ
www.gioxas.eu

12 ΧΡΟΝΙΑ ΕΓΓΥΗΣΗ ΠΡΟΪΟΝΤΟΣ

30 ΧΡΟΝΙΑ ΕΓΓΥΗΣΗ ΑΠΟΔΟΣΗΣ ΙΣΧΥΟΣ

ΦΩΤΟΒΟΛΤΑΪΚΑ ΠΑΝΕΛ YINGLI SOLAR

			Μέγιστη Ισχύς (W)	Vmpp (V)	Impp (A)	Βάρος (kg)	Αρ. Κυψελών	Διαστάσεις mm (ΥxΠxΠ)
YINGLI	Μονοκρυσταλλικά	N-Type Bifacial	435	32,8	13,56	20,6	108	1722/1134/30
			575	42,47	13,54	32	144	2279/1134/30
			590	43,01	13,72	32	144	2279/1134/30

ΠΙΣΤΟΠΟΙΗΣΕΙΣ & ΔΙΑΠΙΣΤΕΥΣΕΙΣ

- IEC 61215, IEC 61730, CE
- ISO 9001: Συστήματα διαχείρισης ποιότητας
- ISO 14001: Συστήματα περιβαλλοντικής διαχείρισης
- IEC 62941: Σύστημα ποιότητας για την κατασκευή φωτοβολταϊκών μονάδων
- ISO 45001: Συστήματα διαχείρισης υγείας και ασφάλειας στην εργασία

ΕΩΣ 10 ΧΡΟΝΙΑ ΕΓΓΥΗΣΗ ΠΡΟΪΟΝΤΟΣ

Inverters

ΟΙΚΙΑΚΟΙ Μετατροπείς Ηλεκτρικής Ενέργειας (INVERTERS)

Μονοφασικοί	1Φ SOLAX BOOST X1-3.3-T-D 3.3KW
	1Φ SOLAX X1-BOOST-5K-G4
	1Φ SOLAX HYBRID-3.0-D-G4 3KW
	1Φ SOLAX X1-HYBRID-5.0-D G4 5KW
Τριφασικοί	3Φ SOLAX X3-MIC-3K-G2 3KW
	3Φ SOLAX X3-MIC-5K-G2 5KW
	3Φ SOLAX X3-MIC-6K-G2 6KW
	3Φ SOLAX X3-MIC-8K-G2 8KW
	3Φ SOLAX X3-MIC-10K-G2 10KW
	3Φ ΥΒΡΙΔΙΚΟΣ SOLAX X3-HYBRID-5.0-D G4 5KW
	3Φ ΥΒΡΙΔΙΚΟΣ SOLAX X3-HYBRID-6.0-D G4 6KW
	3Φ ΥΒΡΙΔΙΚΟΣ SOLAX X3-HYBRID-8.0-D G4 8KW
	3Φ ΥΒΡΙΔΙΚΟΣ SOLAX X3-HYBRID-10.0-D G4 10KW
	3Φ ΥΒΡΙΔΙΚΟΣ SOLAX X3-HYBRID-15.0-D G4 15KW

- Διαχειρίζεται έως και 150% της ονομαστικής του ισχύος από τα φωτοβολταϊκά πάνελ
- Αποθήκευση πλεονάζουσας ενέργειας από τα φωτοβολταϊκά στην μπαταρία
- Η χαμηλή τάση εκκίνησης επιτρέπει μεγαλύτερο χρόνο λειτουργίας του inverter
- Αποδίδει έως και 150% της ονομστικής του ισχύος στην έξοδο EPS για 10 δευτερόλεπτα
- Έξυπνη διαχείριση φορτίων (π.χ. αντλία θερμότητας)
- Ενσωματωμένο SPD (σύστημα προστασίας υπέρτασης)
- Ρεύμα εισόδου συνεχούς ρεύματος 16A, υποστηρίζει φωτοβολταϊκά πάνελ υψηλής ισχύος

- Φορτιστής αυτοκινήτου SOLAX

ΠΙΣΤΟΠΟΙΗΣΕΙΣ

EN/IEC62109-1/-2

EN61000-6-1/2/3/4; EN61000-3-2/3/11/12

VDE4105, G99, G98, AS4777, EN50549, CEI 0-21, IEC61727, PEA/MEA, NRS-097-2-1, RD1699, TOR

ΕΩΣ 10 ΧΡΟΝΙΑ ΕΓΓΥΗΣΗ ΠΡΟΪΟΝΤΟΣ

Inverters

Περιφερειακά για Μετατροπείς Ηλεκτρικής Ενέργειας

ΕΞΥΠΝΟΣ ΑΙΣΘΗΤΗΡΑΣ 1Φ SOLAX DDSU666
ΕΞΥΠΝΟΣ ΑΙΣΘΗΤΗΡΑΣ 3Φ SOLAX CHINT DTSU666-D
ΣΤΙΚ SOLAX POCKET LAN 3.0 (για G2 G4)
MODUL SLX WIFI 3.0 (για G2 G4)
ΣΥΣΣΩΡΕΥΤΗΣ SOLAX LIFEPO4 TRIPLE POWER T58 MASTER/SLAVE
ΣΥΣΣΩΡΕΥΤΗΣ SOLAX LIFEPO4 TRIPLE POWER S3.6 MASTER/SLAVE
ΦΟΡΤΙΣΤΗΣ ΑΥΤΟΚ. SOLAX 1Φ X1-HAC-7P
ΦΟΡΤΙΣΤΗΣ ΑΥΤΟΚ. SOLAX 3Φ X3-HAC-22P
OPTIMIZER TIGO TS4-A-O 700W

TRIPLE POWER T58
Από 5 έως 20kW/h

TRIPLE POWER S3.6
Από 3 έως 40kW/h

- Εκφόρτιση έως και 90% της συνολικής χωρητικότητας
- Διάρκεια ζωής: 6000 πλήρεις κύκλοι φορτίσεως-εκφορτίσεως
- Τοποθέτηση στο δάπεδο ή στον τοίχο
- Γρήγορη εγκατάσταση
- Εναλλαγή σε λειτουργείε ς UPS σε λιγότερο από 10ms

ΕΠΑΓΓΕΛΜΑΤΙΚΟΙ Μετατροπείς Ηλεκτρικής Ενέργειας (INVERTERS)

Τριφασικοί	3Φ SOLAX X3-PRO-12K-P-T-D-G2 12KW
	3Φ SOLAX X3-PRO-15K-P-T-D-G2 15KW
	3Φ SOLAX X3-PRO-17K-P-T-D-G2 17KW
	3Φ SOLAX X3-PRO-20K-P-T-D-G2 20KW
	3Φ SOLAX X3-PRO-25K-P-T-D-G2 25KW
	3Φ SOLAX X3-PRO-30K-P-T-D-G2 30KW
	3Φ SOLAX X3-MEGA-50K-TL G2 50KW
	3Φ SOLAX X3-MEGA-60K-TL 60KW
	3Φ SOLAX X3-FORTH-100K 100KW
	3Φ ΥΒΡΙΔΙΚΟΣ SOLAX X3-ULT-15kW
	3Φ ΥΒΡΙΔΙΚΟΣ SOLAX X3-ULT-20kW
	3Φ ΥΒΡΙΔΙΚΟΣ SOLAX X3-ULT-25kW
	3Φ ΥΒΡΙΔΙΚΟΣ SOLAX X3-ULT-30kW
	3Φ ΥΒΡΙΔΙΚΟΣ SOLAX X3-AELIO-50kW
	3Φ ΥΒΡΙΔΙΚΟΣ SOLAX X3-AELIO-60kW
	3Φ ΥΒΡΙΔΙΚΟΣ SOLAX X3-GRD-350K-HV
	3Φ ΥΒΡΙΔΙΚΟΣ SOLAX TRENE-P100B215

ULTRA

- Ανίχνευση θερμοκρασίας στα άκρα της μπαταρίας
- Προαιρετική προστασία AFCI (ανίχνευση τόξου)
- Αποδίδει έως και 200% της ονομαστικής του ισχύος στην έξοδο EPS για 10 δευτερόλεπτα
- Μέγιστο ρεύμα φόρτισης/εκφόρτισης: 60A
- Μέγιστη είσοδος φωτοβολταϊκών 36A ανά MPPT, βελτιστοποιημένη για πάνελ υψηλής ισχύος

AELIO

Πλήρες προσυναρμολογημένο συγκρότημα υβριδικού Inverter
50/60 kW με συσσωρευτές 100/200 kW/h

- Τεσσάρων βαθμίδων προστασία από πυρκαγιά
- Προστασία υπέρτασης τύπου II για AC & DC
- Προαιρετική προστασία AFCI
- Διαχειρίζεται έως και 200% της ονομαστικής του ισχύος από τα φωτοβολταϊκά πάνελ
- Μονάδα με χωρητικότητα έως 200kW/h, επεκτάσιμη σε επίπεδο MW/h
- Μέγιστο ρεύμα εισόδου DC 40A για πάνελ υψηλής ισχύος

ΕΩΣ 10 ΧΡΟΝΙΑ ΕΓΓΥΗΣΗ ΠΡΟΪΟΝΤΟΣ

Inverters

HUAWEI

ΟΙΚΙΑΚΟΙ Μετατροπείς Ηλεκτρικής Ενέργειας (INVERTERS)

Μονοφασικοί	1Φ ΥΒΡΙΔΙΚΟΣ HUAWEI SUN2000-3KTL-L1
	1Φ ΥΒΡΙΔΙΚΟΣ HUAWEI SUN2000-5KTL-L1
Τριφασικοί	3Φ ΥΒΡΙΔΙΚΟΣ HUAWEI SUN2000-3KTL-M1
	3Φ ΥΒΡΙΔΙΚΟΣ HUAWEI SUN2000-5KTL-M1
	3Φ ΥΒΡΙΔΙΚΟΣ HUAWEI SUN2000-6KTL-M1
	3Φ ΥΒΡΙΔΙΚΟΣ HUAWEI SUN2000-8KTL-M1
	3Φ ΥΒΡΙΔΙΚΟΣ HUAWEI SUN2000-10KTL-M1

ΕΠΑΓΓΕΛΜΑΤΙΚΟΙ Μετατροπείς Ηλεκτρικής Ενέργειας (INVERTERS)

Τριφασικοί	3Φ HUAWEI SUN2000-12KTL-M2
	3Φ HUAWEI SUN2000-15KTL-M2
	3Φ HUAWEI SUN2000-17KTL-M2
	3Φ HUAWEI SUN2000-20KTL-M2
	3Φ HUAWEI SUN2000-30KTL-M3
	3Φ HUAWEI SUN2000-36KTL-M3
	3Φ HUAWEI SUN2000-40KTL-M3
	3Φ HUAWEI SUN2000-50KTL-M0
	3Φ HUAWEI SUN2000-60KTL-M0
	3Φ HUAWEI SUN2000-100KTL-M1

Περιφερειακά για Μετατροπείς Ηλεκτρικής Ενέργειας

ΕΞΥΠΝΟΣ ΑΙΣΘΗΤΗΡΑΣ 1Φ HUAWEI DDSU666-H
ΕΞΥΠΝΟΣ ΑΙΣΘΗΤΗΡΑΣ 3Φ HUAWEI DTSU666-H 250A/50mA
DONGLE SMART HUAWEI S DONGLE A-03-EU-4G
DONGLE SM ART HUAWEI WIFI WLAN FE A-05
ΜΠΑΤΑΡΙΑ ΕΠΕΚΤΑΣΗ HUAWEI 5KWH
ΜΟΝΑΔΑ ΕΝΤΟΛΩΝ & ΕΛΕΓΧΟΥ ΜΠΑΤΑΡΙΑΣ HUAWEI LUNA2000
BACK UP HUAWEI για 1Φ ΜΕΤΑΤΡΟΠΕΑ
BACK UP HUAWEI για 3Φ ΜΕΤΑΤΡΟΠΕΑ
OPTIMIZER HUAWEI 450W-P2
OPTIMIZER HUAWEI 600W-P

10 ΧΡΟΝΙΑ ΕΓΓΥΗΣΗ ΠΡΟΪΟΝΤΟΣ

Συστήματα Στήριξης Φωτοβολταϊκών από την Enerack

	Περιγραφή	Τύπος/Διάσταση	Κωδικός Κατασκευαστή
1	Προφίλ Αλουμινίου R52	5m	ERK-R52-5000
2	Προφίλ Αλουμινίου R41-2	5m	ERK-R41-2-5000
3	Μίνι Προφίλ R26mm	L385	ERK-TRB-D10
4	Προφίλ Αλουμινίου ERK-R80	5m	ERK-R80-5000
5	Σύνδεσμος για Προφίλ Αλουμινίου	R52/R41-2/R80	ERK-SFR-01/R41-2/R80S
6	Τριγωνική Βάση Σετ	Ρυθμιζόμενη 15^{0}C-30^{0}C/ Σταθερή 20^{0}C	ERK-ATP-1830/20
7	Ρυθμιζόμενο Πόδι Σετ	Μπροστινό / Πίσω	ERK-AFL/AFL-1530
8	Στήριγμα 10BUF 15°	Μπροστινό (α) / Οπίσθιο (β)	ERK-BUF-15/BUR-15

1 & 13α/β/γ & 11α/β & 17

2 & 8α/β

Οι τιμές επιβαρύνονται με ΦΠΑ • Η εταιρεία διατηρεί το δικαίωμα αλλαγής των τιμών χωρίς προειδοποίηση

Συστήματα Στήριξης Φωτοβολταϊκών από την Enerack

10 ΧΡΟΝΙΑ ΕΓΓΥΗΣΗ ΠΡΟΪΟΝΤΟΣ

	Περιγραφή	Τύπος/Διάσταση		Κωδικός Κατασκευαστή
9	Γάντζος Οροφής για τραπεζοειδή λαμαρίνα Σετ			**ERK-TRB-D07**
10	Γάντζος Οροφής τύπου L Σετ			**ERK-TRB-D01**
11	Ντιζοστρίφωνο Σετ	(α) M10x250	(β) M12x300, M12x250, M10x300, M10x250	**ERK-TRB-D03/D05**
12	Σφιγκτήρας Ραφής	C04/C24		**ERK-TRB-C04/C24**
13	Άγκιστρο Κεραμοσκεπής Σετ	T16 (α)/T06 (β)/ T04 (γ) / F01 (δ)		**ERK-TRH-T16/T06/T04/F01**

1 & 13α/β/γ

3 & 22α/β

14	Βίδα Εδάφους	1.600mm	**ERK-GF1**
15	Σφιγκτήρας για Προφίλ Αλουμινίου Σετ		**ERK-GRC35**
16	Σφιγκτήρας Ενδιάμεσος Σετ	Ρυθμιζόμενος 30-40/ έρμα	**ERK-EIC/AIC**
17	Σφιγκτήρας Τερματικός Σετ	30/35/40mm	**ERK-FEC-30/35/40**
18	Εξάρτημα Γείωσης	Προεξοχή	**ERK-ELG**
19	Πλάκα γείωσης	ΤΥΠΟΥ-Α	**ERK-REL-ATYPE**
20	Προσυναρμολογημένο Πλαίσιο	A50/N45-3.850mm 35°	**FSR-A50-3850/N45-3850**
21	Στέγαστρο Αυτοκινήτου πλήρες Σετ		**ERK-CARPORT**
22	Μίνι προφίλ Στήριγμα 5^0	Μπροστινό (α) / Οπίσθιο (β)	**ERK-MFS-5/ERK-MRS-5**

4 & 20

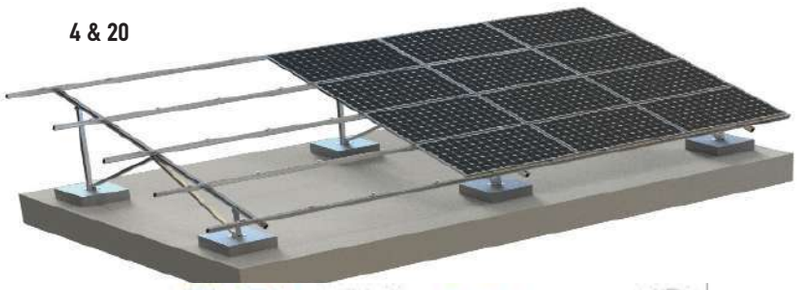

ISO 9001: 2015 quality management system certified

Οι τιμές επιβαρύνονται με ΦΠΑ • Η εταιρεία διατηρεί το δικαίωμα αλλαγής των τιμών χωρίς προειδοποίηση

Αντλίες θερμότητας Μονομπλόκ IMMERGAS

MAGIS M

2 ΧΡΟΝΙΑ ΕΓΓΥΗΣΗ ΠΡΟΪΟΝΤΟΣ

- **ΜΟΝΟΜΠΛΟΚ**
- Λειτουργία Ψύξη/Θερμάνση/ZNX
- Συμπιεστής και Ανεμιστήρας Inverter
- Ενσύρματος πίνακας ελέγχου με ελληνικό μενού
- Ελάχιστη εξωτερική θερμοκρασία λειτουργίας -25^{0}C
- Μονός ανεμιστήρας έως 16kW
- Δοχείο διαστολής 8lt
- Κυκλοφορητής
- Διακόπτης ροής νερού
- Βαλβίδα ασφαλείας 3bar

R32

8-16kW

Wi-Fi

22-30kW

ΑΝΤΛΙΑ ΘΕΡΜΟΤΗΤΑΣ MAGIS M

Τύπος Εξωτερικού Μηχανήματος			M 4	M 6	M 8	M 12	M 16	M 12T	M 16T	M 22T	M 26T	M 30T
Τάση/Φάση/ Συχνότητα		V/Ph/Hz	220-240/1/50					380-415/3/50				
1. Θέρμανση	Ισχύς	kW	4.20	6.35	8.40	12.10	15.90	12.10	15.90	22.0	26.00	30.10
	Απορροφούμενη Ισχύς	kW	0.82	1.28	1.63	2.44	3.53	2.44	3.53	5.00	6.37	8.02
	COP		5.10	4.95	5.15	4.95	4.50	4.95	4.50	4.40	4.08	3.75
2. Θέρμανση	Ισχύς	kW	4.30	6.30	8.10	12.30	16.0	12.30	16.0	22.0	26.00	30.00
	Απορροφούμενη Ισχύς	kW	1.13	1.70	2.10	3.32	4.57	3.32	4.57	6.47	8.38	10.34
	COP		3.80	3.70	3.85	3.70	3.50	3.70	3.50	3.40	3.10	2.90
3. Θέρμανση	Ισχύς	kW	4.40	6.00	7.50	11.90	16.0	11.90	16.0	22.0	26.0	30.0
	Απορροφούμενη Ισχύς	kW	1.49	2.03	2.36	3.90	5.61	3.90	5.61	8.30	10.61	13.04
	COP		2.95	2.95	3.18	3.05	2.85	3.05	2.85	2.65	2.45	2.30
4. Ψύξη	Ισχύς	kW	4.50	6.50	8.30	12.00	14.90	12.00	14.9	21.0	26.00	30.0
	Απορροφούμενη Ισχύς	kW	0.82	1.35	1.64	3.04	4.38	3.04	4.38	7.12	9.63	12.76
	EER		5.50	4.80	5.05	3.95	3.40	3.95	3.40	2.95	2.70	2.35
5. Ψύξη	Ισχύς	kW	4.70	7.00	7.45	11.50	14.0	11.50	14.0	23.0	27.0	31.00
	Απορροφούμενη Ισχύς	kW	1.36	2.33	2.22	4.18	5.60	4.18	5.60	5.00	6.27	7.75
	EER		3.45	3.35	3.35	2.75	2.50	2.75	2.50	4.60	4.30	4.00
SCOP	Έξοδος νερού 35°C		A+++									
	Έξοδος νερού 35°C		5,1	4,65	5,21	4,81	4,62	4,81	4,62	4,53	4,45	**4,19**
	Έξοδος νερού 55°C		A++									
	Έξοδος νερού 55°C		2,95	3,52	3,36	3,45	3,41	3,45	3,41	3,22	3,35	**3,14**
SEER	Έξοδος νερού 7°C		3,45	5,34	5,83	4,89	4,69	4,86	4,67	4,70	4,83	**4,49**
	Έξοδος νερού 18°C		5,5	8,21	8,95	7,1	6,75	7,04	6,71	5,67	5,93	**5,71**
Στάθμη θορύβου		dB	55	58	59	65	69	65	69	73	75	77
Συμπιεστής		Τύπος	DC twin rotary									
Ψυκτικό μέσο	Τύπος (GWP)		R32									
	Ποσότητα ψυκτικού	kg	1,40			1,75				5,00		
Παροχή Νερού		m^3/h	1,04	1,04	1.39	2.08	2.78	2.08	2.78	3.78	4.47	5.18
Εύρος Παροχής Νερού		m^3/h	0.40-1.25	0.40-1.25	0.40-1.65	0.70-2.50	0.70-3.00	0.70-2.50	0.70-3.00	2.9-3.9	3.7-4.5	4.2-5.3
Εξωτερικός Αέρας Εύρος θερμοκρασίας	Ψύξη	°C	-5-43									
	Θέρμανση	°C	-25-35									
	ZNX (Δοχείο)	°C	-25-43							-25-35		
Water side connection		mm	R1"		R 1 - 1/4"							
Καθαρές Διαστάσεις (Π x Υ x Β)		mm	1295x712x429	1295x712x429	1385 X 945 X 526			1180 X 865 X 523		1129 X 1558 X 528		
Διαστάσεις Συσκευασίας (Π x Υ x Β)		mm	86	98	1465 X 1120 X 560					1220 X 1725 X 565		
Καθαρό Βάρος		kg	86	98	121	129		144		177		
Εύρος θερμοκρασίας εξόδου νερού	Ψύξη	°C	5~30							5~25		
	Θέρμανση	°C	12~65							25~60		
	ZNX (Δοχείο)	°C	10~60							30~60		
Τιμή (€)			**4.880**	**4.969**	**5.050**	**6.500**	**7.000**	**6.850**	**7.350**	**10.300**	**10.950**	**11.240**

1. Περιβάλλον 7°C.85% RH. Νερό εισόδου/εξόδου 35/30°C
2. Περιβάλλον 7°C.85% RH. Νερό εισόδου/εξόδου 45/40°C
3. Περιβάλλον 7°C.85% RH. Νερό εισόδου/εξόδου 55/47°C
4. Περιβάλλον 35°C.85% RH. Νερό εισόδου/εξόδου 7/12°C
5. Περιβάλλον 35°C.85% RH. Νερό εισόδου/εξόδου 18/23°C

IMMERGAS

MAGIS COMBO

- Θέρμανση με εναλλακτική λειτουργία της αντλίας θερμότητας ή του λέβητα αερίου.
- Ψύξη με αντλία θερμότητας.
- Ζεστό νερό χρήσης με το λέβητα αερίου όλο το 12μηνο (στιγμιαία παραγωγή)

2 ΧΡΟΝΙΑ ΕΓΓΥΗΣΗ ΠΡΟΪΟΝΤΟΣ

Με Διαιρούμενη Αντλία Θερμότητας Θέρμανσης - Ψύξης
4kW, 6kW, 9kW, 12kW, 14kW, 16kW

&

Επιτοίχιο Λέβητα Αερίου*
24,9kW Θέρμανση/28,1kW Z.N.X. (4/6/9)
και 32kW Θέρμανση/32kW Z.N.X. (12/14/16)

**Εντός του ιδίου κελύφους, με την εσωτερική μονάδα της αντλίας*

ΑΝΤΛΙΑ ΘΕΡΜΟΤΗΤΑΣ MAGIS COMBO

Μοντέλο			4 V2	6 V2	9 V2	12 V2	14 V2	16 V2	12 V2 T/Φ	14 V2 T/Φ	16 V2 T/Φ
Τάση/Φάση/ Συχνότητα	V/Ph/Hz		220-240/1/50						380-420/3/50		
1. Θέρμανση	Ισχύς	kW	4.40	6.00	9.00	12.00	14.00	16.00	12.00	14.00	16.00
	Αποροφούμενη Ισχύς	kW	0.85	1.22	1.87	2.59	3.15	3.76	2.59	3.15	3.76
	COP		5.20	4.92	4.81	4.63	4.44	4.26	4.63	4.44	4.26
2. Θέρμανση	Ισχύς	kW	4.20	5.40	8.60	11.50	13.00	15.30	11.50	13.00	15.30
	Αποροφούμενη Ισχύς	kW	1.03	1.51	2.33	3.23	3.75	4.54	3.23	3.75	4.54
	COP		4.08	3.58	3.69	3.56	3.47	3.37	3.56	3.47	3.37
3. Θέρμανση	Ισχύς	kW	3.90	4.80	8.00	11.01	12.45	14.60	11.01	12.45	14.60
	Αποροφούμενη Ισχύς	kW	1.32	1.81	2.73	3.83	4.44	5.32	3.83	4.44	5.32
	COP		2.95	2.65	2.93	2.87	2.80	2.74	2.87	2.80	2.74
4. Ψύξη	Ισχύς	kW	5.00	6.50	8.70	12.00	14.00	15.00	12.00	14.00	15.00
	Αποροφούμενη Ισχύς	kW	1.09	1.47	2.11	3.10	3.80	4.14	3.10	3.80	4.14
	EER		4.59	4.42	4.12	3.87	3.68	3.62	3.87	3.68	3.62
5. Ψύξη	Ισχύς	kW	3.60	4.70	6.50	9.00	10.50	15.30	9.00	10.50	11.20
	Αποροφούμενη Ισχύς	kW	1.11	1.44	1.95	3.10	3.75	4.54	3.10	3.75	4.00
	EER		3.24	3.26	3.33	2.90	2.80	3.37	2.90	2.80	2.80
Ψυκτικό	Τύπος (GWP)		R32			R410A					
	Ποσότητα ψυκτικού	kg	1,20		1,40	2.98					
Στάθμη θορύβου		dB	58	60	64			66	64		66
Συμπιεστής		Τύπος	DC twin rotary								
Παροχή Νερού		lt/min	13,10			15.10					
Καθαρές Διαστάσεις (Π x Υ x Β)		mm	1295x712x429		1385x865x526	1129x1558x528					
Καθαρό Βάρος		kg	**46.50**		**73.00**	**100**					
Τιμή (€)			**6.336**	**7.074**	**8.008**	**8.866**	**10.236**	**10.708**	**9.520**	**10.896**	**11.368**

1. Περιβάλλον 7°C.85% RH. Νερό εισόδου/εξόδου 35/30°C
2. Περιβάλλον 7°C.85% RH. Νερό εισόδου/εξόδου 45/40°C
3. Περιβάλλον 7°C.85% RH. Νερό εισόδου/εξόδου 55/47°C
4. Περιβάλλον 35°C.85% RH. Νερό εισόδου/εξόδου 7/12°C
5. Περιβάλλον 35°C.85% RH. Νερό εισόδου/εξόδου 18/23°C

ΕΠΙΧΟΙΧΟΣ ΛΕΒΗΤΑΣ ΑΕΡΙΟΥ

Περιγραφή Λέβητα	Ωφέλιμη Θερμ. Ισχύς		Βαθμός Απόδοσης		Παραγωγή Z.N.X ΔT=30°C	Βάρος Άδειου Λέβητα
	Θέρμανση	Z.N.X	80-60 °C	40-30 °C		
MAGIS COMBO 4/6/9 V2	24.9 kw	28.1 kw	96.2%	106.2%	13.1 lt/min	55.8 kg
MAGIS COMBO 12/14/16 V2	32 kw	32 kw	97.2%	106.6%	15.1 lt/min	60 kg
MAGIS COMBO 12/14/16 V2 T/Φ	32 kw	32 kw	97.2%	106.6%	15.1 lt/min	60 kg

Αντλίες Θερμότητας

HYUNDAI

2 ΧΡΟΝΙΑ ΕΓΓΥΗΣΗ ΠΡΟΪΟΝΤΟΣ

HYUNDAI - S

- Ιδανική λύση για θέρμανση, ψύξη-δροσισμό και ζεστό νερό χρήσης
- Κατασκευάζονται σε Monoblock με 6 διαφορετικά μοντέλα, μονοφασικά από 8 kW έως 16 kW και τριφασικά από 12kW έως 16 kW.
- Αντιστάσεις STD (Μονοφασικά μοντέλα 3kW, τριφασικά μοντέλα 3x3kW)
- Με Ελληνικό μενού
- Με όλες τις απαραίτητες πιστοποιήσεις
- Με ενσωματωμένο δοχείο διαστολής 5lit και κυκλοφορητή Inverter (WILO PARA 25/9) ή άλλο μοντέλο
- Συμπιεστής MITSUBISHI
- Ελάχιστη εξωτερική θερμοκρασία λειτουργίας -25^{0}C
- Μέγιστη θερμοκρασία νερού 65^{0}C
- Μονός ανεμιστήρας έως 16kW

Wi-Fi R32

Τύπος Μηχανήματος			HY/S-80W/EN8BP	HY/S-100W/EN8BP	HY/S-120W/EN8BP	HY/S-160W/EN8BP	HY/S-120W/EN8BP-3	HY/S-160W/EN8BP-3w
Τάση/Φάση/Συχνότητα	V/Ph/Hz		220-240 / 1 / 50				380-415/3/50	
1. Θέρμανση	Ισχύς	kW	7.9	10.2	12.1	15.9	12.1	15.9
	Απορροφούμενη Ισχύς	kW	1.76	2.04	2.57	3.46	2.57	3.46
	COP		4.50	5.01	4.70	4.60	4.70	4.60
2. Θέρμανση	Ισχύς	kW	8.3	10.2	12.1	15.9	12.1	15.9
	Απορροφούμενη Ισχύς	kW	2.61	2.79	3.36	4.63	3.36	4.63
	COP		3.18	3.65	3.60	3.43	3.60	3.43
3. Θέρμανση	Ισχύς	kW	7.7	9.6	12.3	15.8	12.3	15.8
	Απορροφούμενη Ισχύς	kW	2.98	3.22	4.44	6.12	4.44	6.12
	COP		2.58	2.98	2.77	2.58	2.77	2.58
4. Ψύξη	Ισχύς	kW	8.2	10.0	11.9	15.7	11.9	15.7
	Απορροφούμενη Ισχύς	kW	1.75	2.42	2.72	4.03	2.72	4.03
	EER		4.65	4.14	4.36	3.90	4.36	3.90
5. Ψύξη	Ισχύς	kW	7.6	8.8	11.6	15.9	11.6	15.9
	Απορροφούμενη Ισχύς	kW	2.55	2.97	4.14	6.12	4.14	6.12
	EER		2.97	2.96	2.80	2.61	2.80	2.61
SCOP	Έξοδος νερού 35°C		A+++					
	Έξοδος νερού 35°C		4.62	4.86	4.65	4.65	4.65	4.65
	Έξοδος νερού 55°C		A++					
	Έξοδος νερού 55°C		3.32	3.51	3.37	3.57	3.37	3.57
SEER	Έξοδος νερού 7°C		5.17	4.66	5.02	4.63	5.02	4.63
	Έξοδος νερού 18°C		8.31	8.23	8.15	6.51	8.15	6.51
Στάθμη θορύβου		dB	59	60	64	68	64	68
Συμπιεστής	Type		Twin rotary DC inverter					
Ψυκτικό	Τύπος (GWP)		R32					
	Ποσότητα ψυκτικού	kg	1.30	1.50	1.75	2.10	1.75	2.10
Παροχή Νερού		m^3/h	1,38	1,72	2,06	2,75	2,06	2,75
Εύρος Παροχής Νερού		m^3/h	1.17-1.58	1.46-1.98	1.75-2,37	2.33-3.16	1.75-2,37	2.33-3.16
Outdoor fan	Motor type		Brushless DC motor					
	Number of fan s		1					
Air side heat exchanger			Finned tube					
Καθαρές Διαστάσεις (Π x Y x B)		mm	1125 x 703 x 425	1139 x 803 x 493	1139 x 803 x 493	1206 x 852 x 493	1139 x 803 x 493	1206 x 852 x 493
Καθαρό Βάρος		kg	80/97	88/112	97/115	117/136	97/115	117/136
Εξωτερικός Αέρας Εύρος Θερμοκρασίας	Ψύξη		-5-43					
	Θέρμανση	^{0}C	-25-35					
	ZNX	^{0}C	-25-35					
Water side heat exchanger			Plate type					
Water side connection			R 1"					
Εύρος θερμοκρασίας εξόδου νερού	Ψύξη	^{0}C	5 to 30					
	Θέρμανση	^{0}C	12 to 65					
	ZNX (Δοχείο)	^{0}C	10 to 60					
Τιμή (€)			**3.515**	**3.950**	**4.480**	**5.165**	**4.890**	**5.580**

1. Περιβάλλον 7°C.85% RH. Νερό εισόδου/εξόδου 35/30°C
2. Περιβάλλον 7°C.85% RH. Νερό εισόδου/εξόδου 45/40°C
3. Περιβάλλον 7°C.85% RH. Νερό εισόδου/εξόδου 55/47°C
4. Περιβάλλον 35°C.85% RH. Νερό εισόδου/εξόδου 7/12°C
5. Περιβάλλον 35°C.85% RH. Νερό εισόδου/εξόδου 18/23°C

Αντλίες Θερμότητας

HYUNDAI

COMPACT

2 ΧΡΟΝΙΑ ΕΓΓΥΗΣΗ ΠΡΟΪΟΝΤΟΣ

EUROVENT CERTIFIED PERFORMANCE AIR HANDLING UNITS www.eurovent-certification.com HYGIENIC

R32

- Μικρές compact διαστάσεις
- Ολοκληρωμένη λύση για θέρμανση και ψύξη/δροσισμό
- Λειτουργία για Ζεστό Νερό Χρήσης (ΖΝΧ)
- Μέγιστη θερμοκρασία νερού εως 65°C
- Ενσωματωμένος κυκλοφορητής
- Δοχείο διαστολής 5Lt
- Ελληνικό Μενού
- Wi-Fi

Τύπος Μηχανήματος			HYELHC-V9W/D2N8-C	HYELHC-V12W/ D2N8-C	HYELHC-V16W/ D2N8-C	HYELHC-V12W/ D2RN8-C	HYELHC-V16W/ D2RN8-C
Τάση/Φάση/Συχνότητα	V/Ph/Hz		220-240/1/50			380-415/3/50	
1. Θέρμανση	Ισχύς	kW	10.0	12.2	16.0	12.2	16.0
	Απορροφούμενη Ισχύς	kW	2.12	2.49	3.55	2.49	3.55
	COP		4.70	4.90	4.50	4.90	4.50
2. Θέρμανση	Ισχύς	kW	10.2	12.5	16.2	12.5	16.2
	Απορροφούμενη Ισχύς	kW	2.79	3.37	4.69	3.37	4.69
	COP		3.65	3.70	3.45	3.70	3.45
3. Θέρμανση	Ισχύς	kW	9.40	12.0	16.0	12.0	16.0
	Απορροφούμενη Ισχύς	kW	3.03	4.0	5.61	4.0	5.61
	COP		3.10	3.00	2.85	3.00	2.85
4. Ψύξη	Ισχύς	kW	10.0	12.2	15.4	12.2	15.4
	Απορροφούμενη Ισχύς	kW	2.32	2.65	3.66	2.65	3.66
	EER		4.30	4.60	4.20	4.60	4.20
5. Ψύξη	Ισχύς	kW	9.0	11.6	14.0	11.6	14.0
	Απορροφούμενη Ισχύς	kW	3.10	3.74	4.82	3.74	4.82
	EER		2.90	3.10	2.90	3.10	2.90
SCOP	Έξοδος νερού 35°C		A+++				
	Έξοδος νερού 35°C		7.05	6.63	6.46	6.64	6.46
	Έξοδος νερού 55°C		A++				
	Έξοδος νερού 55°C		4.91	4.55	4.72	4.55	4.72
SEER	Έξοδος νερού 35°C		5.08	5.07	5.11	5.11	5.14
	Έξοδος νερού 55°C		8.31	7.79	7.49	7.86	7.54
Στάθμη Θορύβου		dB	65	70	72	70	72
Συμπιεστής	Τύπος		DC Twin rotary				
Ψυκτικό	Τύπος		R32				
	Ποσότητα ψυκτικού	kg	1.8				
Παροχή Νερού		m^3/h	1.72	2.10	2.75	2.10	2.75
Εύρος Παροχής Νερού		m^3/h	0.40~2.10	0.70~2.50	0.70~3.00	0.70~2.50	0.70~3.00
Water side connection			1 1/4"				
Καθαρές διαστάσεις (Π x Υ x Β)		mm	1040 x 865 x 410				
Καθαρό Βάρος		kg	106			120	
Τιμή (€)			**4.455**	**5.555**	**5.915**	**5.700**	**6.398**

1. Περιβάλλον 7°C.85% RH. Νερό εισόδου/εξόδου 35/30°C
2. Περιβάλλον 7°C.85% RH. Νερό εισόδου/εξόδου 45/40°C
3. Περιβάλλον 7°C.85% RH. Νερό εισόδου/εξόδου 55/47°C
4. Περιβάλλον 35°C.85% RH. Νερό εισόδου/εξόδου 18/23°C
5. Περιβάλλον 35°C.85% RH. Νερό εισόδου/εξόδου 7/12°C

Αντλίες θερμότητας Νερού

HYUNDAI

ΜΟΝΟΦΑΣΙΚΕΣ MONOBLOCK & SPLIT

- Παρέχουν ολοκληρωμένη λύση για θέρμανση και ψύξη/δροσισμό.
- Παρέχουν λειτουργία για Ζεστά Νερά Χρήσης (ZNX)
- Κατασκευάζονται σε Monoblock με 6 διαφορετικά μοντέλα, μονοφασικά από 6 kw έως 16 kw και τριφασικά από 12kw έως 30 kw, καθώς επίσης και διαιρούμενου τύπου μονάδες (split type) με 7 διαφορετικά μοντέλα, μονοφασικά από 4 kw έως 16 kw και τριφασικά από 12kw έως 16 kw.

2 ΧΡΟΝΙΑ ΕΓΓΥΗΣΗ ΠΡΟΪΟΝΤΟΣ

R32

EUROVENT CERTIFIED PERFORMANCE AIR HANDLING UNITS www.eurovent-certification.com

HYGIENIC

Τύπος Εξωτερικού Μηχανήματος			V6W/D2N8- B	V8W/ D2N8-B	V10W/D2N8- B	V12W/D2N8- B	V16W/ D2N8-B	V12W/D2N8- B	V16W/D2NB-B
Τύπος Εσωτερικού Μηχανήματος								HB-A160/CGN8-B	
Τάση/Φάση/Συχνότητα	V/Ph/Hz		220-240/1/50						
1. Θέρμανση	Ισχύς	kW	6.35	8.40	10.0	12.1	15.9	12.1	16.0
	Απορροφούμενη Ισχύς	kW	1.28	1.63	2.02	2.44	3.53	2.44	3.56
	COP		4.95	5.15	4.95	4.95	4.50	4.95	4.50
2. Θέρμανση	Ισχύς	kW	6.30	8.10	10.0	12.3	16.0	12.3	16.0
	Απορροφούμενη Ισχύς	kW	1.70	2.10	2.67	3.32	4.57	3.24	4.44
	COP		3.70	3.85	3.75	3.70	3.50	3.80	3.60
3. Θέρμανση	Ισχύς	kW	6.00	7.50	9.50	11.9	16.0	12.0	16.0
	Απορροφούμενη Ισχύς	kW	2.03	2.36	3.06	3.90	5.61	3.87	5.52
	COP		2.95	3.18	3.10	3.05	2.85	3.10	2.90
4. Ψύξη	Ισχύς	kW	6.50	8.30	9.90	12.00	14.90	12.00	14.90
	Απορροφούμενη Ισχύς	kW	1.35	1.64	2.18	3.04	4.38	3.00	4.38
	EER		4.80	5.05	4.55	3.95	3.40	4.00	3.40
5. Ψύξη	Ισχύς	kW	7.00	7.45	8.20	11.5	14.0	11.6	14.0
	Απορροφούμενη Ισχύς	kW	2.33	2.22	2.52	4.18	5.60	4.22	5.71
	EER		3.35	3.35	3.25	2.75	2.50	2.75	2.45
SEER	Έξοδος νερού 35°C	Class	A+++					A+++	
	Έξοδος νερού 55°C	Class	A++					A++	
ΕΞΩΤΕΡΙΚΗ ΜΟΝΑΔΑ									
Τάση/Φάση/Συχνότητα	V/Ph/Hz		220-240/1/50					220-240/1/50	
Ψυκτικό	Τύπος (GWP)		R32(675)					R32(675)	
	Ποσότητα ψυκτικού	kg	1.40	4.40		1.75		1.84	
Στάθμη θορύβου		dB	38	42	42	43	43	64	68
Καθαρές Διαστάσεις (Π x Υ x Β)		mm	1295 x 792 x 429	1385 x 945 x 526				1180 x 865 x 523	
Διαστάσεις Συσκευασίας (Π x Υ x Β)		mm	1375 x 965 x 475	1465 x1120 x 560				1180 x 890 x 560	
Καθαρό / Συνολικό Βάρος		kg	98/121	121/148		144/170		96/110	
Εξωτερικός Αέρας Εύρος θερμοκρασίας	Ψύξη	°C	-5-43					-5-43	
	Θέρμανση	°C	-25-35					-25-35	
	ZNX	°C	-25-43					-25-43	
ΕΣΩΤΕΡΙΚΗ ΜΟΝΑΔΑ									
Καθαρές Διαστάσεις (Π x Υ x Β)		mm	420 x 790 x 27					420 x 790 x 270	
Διαστάσεις Συσκευασίας (Π x Υ x Β)		mm	525 x 1050 x 360					525 x 1050 x 360	
Καθαρό / Συνολικό Βάρος		kg	37/43			39/45		39/45	
Water side Εναλλάκτης νερού			Plate type					Plate type	
Αντλία	Max pump head	m	9					9	
Water side connection		mm	RS/1 - 1/4"					RS/1 - 1/4"	
Backup E-heater	Standard Mounted	kW	3					3	
	Capacity steps		1/3					1/3	
	3kW Power supply	V/Ph/Hz	220-240/1/5					220-240/1/50	
	9kW		380-415/3/50					380-415/3/50	
Εύρος θερμοκρασίας εξόδου νερού	Ψύξη	°C	5-25					5-25	
	Θέρμανση	°C	26-55					26-55	
	ZNX (Δοχείο)	°C	30-60					30-60	
Τιμή (€)			**4.350**	**4.450**	**4.700**	**5.650**	**5.900**	**6.050**	**6.400**

1. Περιβάλλον 7°C, 85% RH, Νερό εισόδου/εξόδου 30/35°C 2. Περιβάλλον 7°C, 85% RH, Νερό εισόδου/εξόδου 40/45°C 3. Περιβάλλον 7°C, 85% RH, Νερό εισόδου/εξόδου 47/55°C
4. Περιβάλλον 35°C, Νερό εισόδου/εξόδου 12/7°C 5. Περιβάλλον 35°C, Νερό εισόδου/εξόδου 23/18°C

Αντλίες θερμότητας Νερού

HYUNDAI

ΤΡΙΦΑΣΙΚΕΣ MONOBLOCK & SPLIT

2 ΧΡΟΝΙΑ ΕΓΓΥΗΣΗ ΠΡΟΪΟΝΤΟΣ

- Ενσωματωμένος κυκλοφορητής και δοχείο διαστολής 8lt.
- Χαμηλή στάθμη θορύβου, λόγο Inverter συμπιεστή, μοτέρ ανεμιστήρα και κυκλοφορητή.
- Μέγιστη θερμοκρασία νερού ως **65°C**
- Μενού στα Ελληνικά

R32

EUROVENT CERTIFIED PERFORMANCE AIR HANDLING UNITS www.eurovent-certification.com

HYGIENIC

Τύπος Εξωτερικού Μηχανήματος			V12W/ D2RN8- B	V16W/ D2RN8- B	MHC-V18W/ D2RN8	MHC-V22W/ D2RN8	MHC-V26W/ D2RN8	MHC-V30W/ D2RN8	V16W/D2RN8-B
Τύπος Εσωτερικού Μηχανήματος									HB-A160/ CGN8-B
Τάση/Φάση/Συχνότητα	V/Ph/Hz		380-415/3/50						
1. Θέρμανση	Ισχύς	kW	12.1	15.9	18000	22000	26000	30100	16.0
	Απορροφούμενη Ισχύς	kW	2.44	3.53	3830	5000	6373	8027	3.56
	COP		4.95	4.50	4.70	4.40	4.08	3.75	4.50
2. Θέρμανση	Ισχύς	kW	12.3	16.0	18000	22000	26000	30000	16.0
	Απορροφούμενη Ισχύς	kW	3.32	4.57	5143	6471	8387	10345	4.44
	COP		3.70	3.50	3.50	3.40	3.10	2.90	3.60
3. Θέρμανση	Ισχύς	kW	11.9	16.0	18000	22000	26000	30000	16.0
	Απορροφούμενη Ισχύς	kW	3.90	5.61	6545	8302	10612	13043	5.52
	COP		3.05	2.85	2.75	2.65	2.45	2.30	2.90
4. Ψύξη	Ισχύς	kW	12.00	14.90	17000	21000	26000	30000	14.90
	Απορροφούμενη Ισχύς	kW	3.04	4.38	5574	7119	9630	12766	4.38
	EER		3.95	3.40	3.05	2.95	2.70	2.35	3.40
5. Ψύξη	Ισχύς	kW	11.5	14.0	18500	23000	27000	31000	14.0
	Απορροφούμενη Ισχύς	kW	4.18	5.60	3895	5000	6279	7750	5.71
	EER		2.75	2.50	4.75	4.60	4.30	4.00	2.45
SEER	Έξοδος νερού 35°C	Class	A+++						A+++
	Έξοδος νερού 55°C	Class	A++				A+		A+
ΕΞΩΤΕΡΙΚΗ ΜΟΝΑΔΑ									
Τάση/Φάση/Συχνότητα	V/Ph/Hz		380-415/3/50						380-415/3/50
Ψυκτικό	Τύπος (GWP)		R32(675)						R32(675)
	Ποσότητα ψυκτικού	kg	1.75		5.0				1.84
Στάθμη θορύβου		dB	65	68	71	73	75	77	68
Καθαρές Διαστάσεις (Π x Y x B)		mm	1385 x 945 x 526		1129 x 1558 x 528				1118x865x523
Διαστάσεις Συσκευασίας (Π x Y x B)		mm	1465 x 1120 x 560		1220 x 1725 x 565				1180x890x560
Καθαρό / Συνολικό Βάρος		kg	160/168		177/206				112/125
Εξωτερικός Αέρας Εύρος θερμοκρασίας	Ψύξη	°C	-5-43						-5-43
	Θέρμανση	°C	-25-35						-25-35
	ZNX	°C	-25-43						-25-43
ΕΣΩΤΕΡΙΚΗ ΜΟΝΑΔΑ									
Καθαρές Διαστάσεις (Π x Y x B)		mm	420 x 790 x 270						420 x 790 x 270
Διαστάσεις Συσκευασίας (Π x Y x B)		mm	525 x 1050 x 360						525 x 1050 x 360
Καθαρό / Συνολικό Βάρος		kg	39/45						39/45
Water side Εναλλάκτης νερού			Plate type						Plate type
Αντλία	Max pump head	m	9						9
Water side connection		mm	RS/1 - 1/4"						RS/1 - 1/4"
Backup E-heater	Standard Mounted	kW	3/9						3/9
	Capacity steps		3/9						3/9
	3kW Power supply 9kW	V/ Ph/ Hz	220-240/1/50						220-240/1/50
			380-415/3/50						380-415/3/50
Εύρος θερμοκρασίας εξόδου νερού	Ψύξη	°C	5-25		5-25				5-25
	Θέρμανση	°C	26-55		25-60				25-65
	ZNX (Δοχείο)	°C	30-60		40-60				30-60
Τιμή (€)			**6.100**	**6.300**	**7.600**	**7.900**	**8.200**	**8.400**	**6.800**

1. Περιβάλλον 7°C, 85% RH, Νερό εισόδου/εξόδου 30/35°C 2. Περιβάλλον 7°C, 85% RH, Νερό εισόδου/εξόδου 40/45°C 3. Περιβάλλον 7°C, 85% RH, Νερό εισόδου/εξόδου 47/55°C
4. Περιβάλλον 35°C, Νερό εισόδου/εξόδου 12/7°C 5. Περιβάλλον 35°C, Νερό εισόδου/εξόδου 23/18°C

Αντλίες Θερμότητας για ZNX
με ενσωματωμένο δοχείο νερού

HYUNDAI

- Εύκολη εγκατάσταση και συντήρηση
- Εύκολος Έλεγχος σε πραγματικό χρόνο μέσω του APP
- Ενσύρματο χειριστήριο πολλαπλών γλωσσών
- Ολοκληρωμένη λύση για ψύξη, θέρμανση και ZNX
- Εξοικονόμηση ενέργειας
- Λειτουργία διακοπών
- Smart Grid
- Υψηλότερος συντελεστής μεταφοράς θερμότητας με καλύτερη απόδοση
- Χαμηλό δυναμικό υπερθέρμανσης του πλανήτη (GWP)
- Όλες οι παράμετροι ελέγχονται από ενσύρματο ελεγκτή για εξοικονόμηση χρόνου θέσης σε λειτουργία.
- SUS 316L από ανοξείδωτο χάλυβα με υψηλή αντοχή στη διάβρωση
- Χωρίς πρόσθετο ψυκτικό για μήκος σωλήνα ως και 15 μέτρα
- Μήκος σωλήνα έως 30m για ευέλικτη θέση τοποθέτησης εξωτερικής μονάδας
- Λειτουργία σύμφωνα με τη συνήθεια των χρηστών για την ικανοποίηση πολλαπλών απαιτήσεων χρήσης

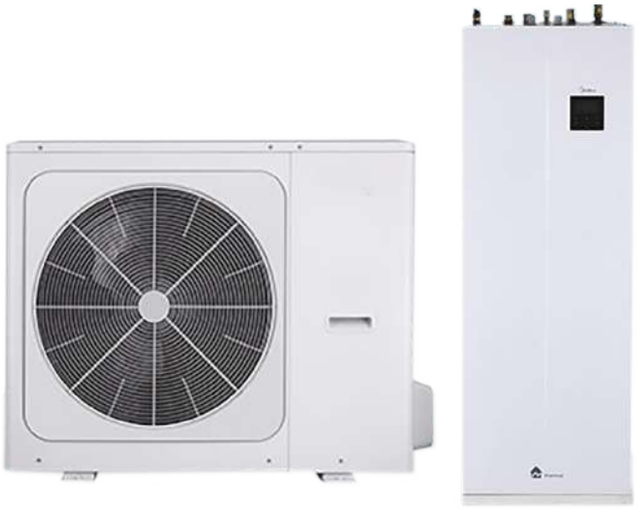

Τύπος Εξωτερικού Μηχανήματος				HA-V8WD2N8-B	HA-V10WD2N8-B	HA-V12WD2N8-B	HA-V16WD2N8-B	HA-V12WD2RN8-B	HA-V16WD2RN8-B
Τύπος Εσωτερικού Μηχανήματος				HBT-A100/190CD30GN8-B		HBT-A160/240CD30GN8-B			
Ζεστά Νερά Χρήσης	Σύμφωνα με το EN 16147			L		XL			
	Ενεργειακή απόδοση θέρμανση νερού class[1]	Μεσαίο Κλίμα	class	A+	A+	A+	A+	A+	A+
			COP	3.00	3.00	3.00	3.00	3.02	3.02
		Θερμό Κλίμα	class	A+	A+	A+	A+	A+	A+
			COP	3.73	3.73	3.73	3.73	3.66	3.66
		Ψυχρό Κλίμα	class	A	A	A	A	A	A
			COP	2.24	2.24	2.24	2.24	2.61	2.61
Θέρμανση	A7W35[2]	Απόδοση	kW	8.30	10.00	12.10	16.00	12.10	16.00
		Κατανάλωση Ισχύος	kW	1.60	2.00	2.44	3.56	2.44	3.56
		COP		5.20	5.00	4.95	4.50	4.95	4.50
	A7W45[3]	Απόδοση	kW	8.20	10.00	12.30	16.00	12.30	16.00
		Κατανάλωση Ισχύος	kW	2.08	2.63	3.24	4.44	3.24	4.44
		COP		3.95	3.80	3.80	3.60	3.80	3.60
Ψύξη	A35W18[4]	Απόδοση	kW	8.40	10.00	12.00	14.90	12.00	14.90
		Κατανάλωση Ισχύος	kW	1.66	2.08	3.00	4.38	3.00	4.38
		EER		5.05	4.80	4.00	3.40	4.00	3.40
	A35W7[5]	Απόδοση	kW	7.40	8.20	11.60	14.00	11.60	14.00
		Κατανάλωση Ισχύος	kW	2.19	2.48	4.22	5.71	4.22	5.71
		EER		3.38	3.30	2.75	2.45	2.75	2.45
Θέρμανση Χώρου	Seasonal space heating energy efficiency class [6]	Water outlet at 35°C	class	A+++					
		Water outlet at 55°C	class	A++					
Εσωτερική στάθμη θορύβου [7]			dB	40		42	44	42	44
Εξωτερική στάθμη θορύβου [7]			dB	59	60	64	68	64	68
Τιμές (€)				**7.900**	**8.300**	**9.800**	**9.900**	**9.900**	**10.300**

ΕΣΩΤΕΡΙΚΗ ΜΟΝΑΔΑ

- Παροχή ρεύματος 220-240V / 1Ph / 50Hz
- Δεξαμενή ZNX από Stainless Steel 316Lit, Όγκος νερού 190Lit για 8 και 10kW, Όγκος νερού 240Lit για 12 έως 16kW . Μέγιστη θερμοκρασία νερού 70°C
- Ηλεκτρική αντίσταση 3kW 1βήμα
- Κυκλοφορητής Inverter 9μέτρα μανοκετρικό
- Συνδέσεις κυκλώματος νερού 1", συνδέσεις ZNX 3/4"
- Διαστάσεις 600 x 600 x 1943, Βάρος 159kg
- Εύρος εξωτερικής θερμοκρασίας από 5°C - 35°C

ΕΞΩΤΕΡΙΚΗ ΜΟΝΑΔΑ

- Τροφοδοσία 220 - 240V / 1Ph / 50Hz & 380 - 415V / 3Ph / 50Hz
- Διαστάσεις: 1180 x 865 x 523, Βάρος 100-116kg
- Σύνδεση αποχέτευσης DN32
- Εύρος εξωτερικής θερμοκρασίας για θέρμανση από -25°C έως 35°C, για ψύξη από -5°C έως 43°C και για ZNX από -25°C έως 43°C

Notes:
(1) Σύμφωνα με EN16147/2017; EU No:812/2013
(2) DB/WB 7/6℃, LWT 35℃ (△T=5℃)
(3)DB/WB 7/6℃, LWT 45℃ (△T=5℃)
(4)DB 35℃, LWT 18℃ (△T=5℃)
(5) DB 35℃, LWT 7℃ (△T=5℃)
(6)Σύμφωνα με τα EN14511/2018; EN14825/2018; EU No:811/2013
(7)Η Στάθμη θορύβου στην Θέρμανση είναι μετρημένη σύμφωνα με τα EN 12102 και σε συνθήκες EN14825

HYUNDAI Αντλίες Θερμότητας για ZNX ATLAS

HYUNDAI
Δοχεία Επισμαλτωμένου Χάλυβα
Υψηλών προδιαγραφών

2 ΧΡΟΝΙΑ ΕΓΓΥΗΣΗ ΠΡΟΪΟΝΤΟΣ

ATLAS
Δοχεία υψηλής ποιότητας
ανοξείδωτου χάλυβα SUS 304/316L

- ✓Εξυπνη διάγνωση σφαλμάτων
- ✓ΦρέονR134A
- ✓Εβδομαδιαία θερμική απολύμανση για την καταπολέμηση της λεγεωνέλλας
- ✓Ενσωματωμένη ράβδος μαγνησίου & ανόδου αρνητικών ιόντων για αντιδιαβρωτική προστασία
- ✓Εβδομαδιαίος προγραμματισμός
- ✓Λειτουργία Διακοπών
- ✓Αυτόματη Επανεκκίνηση
- ✓Παιδικό κλείδωμα
- ✓Εφεδρική ηλεκτρική αντίσταση
- ✓Απομακρυσμένος έλεγχος WiFi
- ✓Μοντέλα με ηλιακή υποβοήθηση
- ✓Έξυπνη απόψυξη
- ✓Πάνω έξοδος αέρα
- ✓Προστασία Υψηλής/Χαμηλής Πίεσης

ΜΟΝΤΕΛΛΟ		HYWH-21R1/200ES	HYWH-21R1/300ES	ATHW-20a/200Lw	ATHW-20a/200L	ATHW-20a/300Lw	ATHW-20a/300L	ATHW-40a/500Lw	ATHW-40a/500L
Παροχή ηλεκτρικού ρεύματος	V/Ph/Hz	220~240/1/50		220~240/1/50					
Μέγεθος αποθήκευσης δεξαμενής	L	186	279	178		273		430	
Κύκλος Κατανάλωσης		L	XL	L		XL		XXL	
Water Energy Efficiency **		145,1%	137,6%	127,0%		127,9%		133,3%	
Ενεργειακή κλάση *		A+		A+					
Θερμική Ισχύς (Α/Θ)*	kW	2,1		2,02				3,8	
COP (20/15ºC)**	W/W	3,39	3,47	2,756		2,708		2,762	
Ονομαστικό Ρεύμα (Α/Θ + E-heater)	A	9,1		8,96				10,91	
Μέγιστο Ρεύμα (Α/Θ + E-heater)	A	13,8		10				13	
Απόδοση Ζεστού Νερού	L/h	46		45				85	
Θερμοκρασία εξόδου νερού (Max)	°C	10...55		38...60					
Μέγιστη θερμοκρασία νερού	°C	75		70					
Εύρος λειτουργίας	°C	-7...46		-5...43					
Τύπος ψυκτικού		R134A		R134A					
Ποσότητα ψυκτικού	g	850		880				1450	
Συμπιεστής	Τύπος	Rotary		Rotary					
	Μάρκα	GMCC		GMCC					
	Μοντέλο	RJSM160V11WFZ		PJ125G1C-4DZDE				PJ250M2C- 4FT	
Μοτέρ Ανεμιστήρα	Τύπος	DC		AC					
	Κατανάλωση(W)	40		80				60	
	Ταχύτητα (RPM)	830		1280				1130	
Διάμετρος αεραγωγού	mm	Φ 110		Φ 177					
Μέγιστη επιτρεπόμενη πίεση δοχείου	bar	10		10					
Εσωτερικό Υλικό δοχείου		Εμαγιέ		Inox (AISI 304)					
Βοηθητική ηλεκτρική αντίσταση	kW	2		1.6					
Ηλεκτρονική εκτονωτική βαλβίδα		✓	✓	✓	✓	✓	✓	✓	✓
Εναλλάκτης ηλιακής υποβοήθησης	m2	✓/(1,2)		x	✓ (1 m²)	x	✓ (1 m²)	x	✓ (1 m²)
Water side connection	inch	3/4"		3/4"				1"	1"
Εναλλάκτης Α/Θ		Aluminium Micro-Channel		Aluminium					
Καθαρές διαστάσεις	mm	Φ 600x1685	Φ 640x1958	Φ560x1750		Φ640x1845		Φ700x2250	
Διαστάσεις συσκευασίας	mm	725x725x1835	737x737x2125	629x629x1892		695x695x1989		755x755x2370	
Καθαρό Βάρος	kg	120	130	90		97		122	
Μεικτό Βάρος	kg	130	140	100		101		132	
Επίπεδο θορύβου	dB (A)	≤40		60	60	59	59	59.8	59.8
Τιμές (€)		**2.150**	**2.392**	**2.054**	**2.150**	**2.294**	**2.392**	**3.283**	**3.378**

Διαθέσιμο κιτ εγκατάστασης για επιλεγμένα μοντέλα: Για τα μοντέλα **HYUNDAI** διατίθεται ειδικό κιτ που περιλαμβάνει:
1) 1x Βαλβίδα αέρα **2)** 1x Βαλβίδα πίεσης-θερμοκρασίας **3)** 2x Αντιηλεκτροπληξιακοί συνδέσμοι **4)** 1x Αντάπτορας από 3/4" σε 16mm
5) 1x Γωνιακός προσαρμογέας αεραγωγού **6)** 1x Ασύρματο χειριστήριο βαλβίδας - αέρα **7)** 2x Σωληνάκια αποστράγγισης.
*(Σύμφωνα με το (EU) No 812/2013 ANNEX II Table 1) Θερμοκρασία εξόδου νερού: 55°C
**Σύμφωνα με το ERP (EN16147) για Στάδιο C με κύκλο κατανάλωσης M/L/XL/XXL

Οι τιμές επιβαρύνονται με ΦΠΑ • Η εταιρεία διατηρεί το δικαίωμα αλλαγής των τιμών χωρίς προειδοποίηση

Αντλίες Θερμότητας HYUNDAI

HYUNDAI-R

2 ΧΡΟΝΙΑ ΕΓΓΥΗΣΗ ΠΡΟΪΟΝΤΟΣ

- **Μέγιστη θερμοκρασία νερού έως 75^{0}C.**
- **Ενσωματωμένες αντιστάσεις 9kw για τα τριφασικά μοντέλα**
- Ιδανική λύση για θέρμανση, ψύξη / δροσισμό.
- Λειτουργία για Ζεστό Νερό Χρήσης (ZNX).
- Ενσωματωμένος κυκλοφορητής Inverter με PWM.
- Δοχείο διαστολής 5L.
- Λειτουργία απομακρυσμένου ελέγχου Wi-Fi.

Οι αντλίες θερμότητας HYUNDAI-R στον στάνταρ εξοπλισμό περιλαμβάνουν:

1.Αντιερηκτική πλακέτα

2.Ανιχνευτής διαρροής αερίου

3.Σύστημα αερισμού

4.Αισθητήρας υψηλής πίεσης

5.Διαχωριστής νερού/αερίου

Μοντέλο			HY/R290-70B/EN7BP	HY/R290-100B/EN7BP	HY/R290-120B/EN7BP	HY/R290-160B/EN7BP	HY/R290-120B/EN7BP-3	HY/R290-160B/EN7BP-3
Τάση/Φάση/Συχνότητα	V/Ph/Hz		220 -240 / 1 / 50				380 -415 / 3 / 50	380 -415 / 3 / 50
1. Θέρμανση	Ισχύς	kW	7,0	9,5	12,0	15,4	12,0	15,4
	Απορροφούμενη Ισχύς	kW	1,57	2,14	2,65	3,67	2,65	3,67
	COP		4,45	4,43	4,52	4,20	4,52	4,20
2. Θέρμανση	Ισχύς	kW	7,0	9,5	12,0	15,0	12,0	15,0
	Απορροφούμενη Ισχύς	kW	2,64	3,64	4,38	5,92	4,38	5,92
	COP		2,65	2,61	2,74	2,53	2,74	2,53
3. Ψύξη	Ισχύς	kW	7,0	9,2	12,0	15,0	12,0	15,0
	Απορροφούμενη Ισχύς	kW	1,66	2,29	2,85	3,51	2,85	3,51
	EER		4,22	4,01	4,21	4,27	4,21	4,27
4. Ψύξη	Ισχύς	kW	6,8	9,2	12,0	15,0	12,0	15,0
	Απορροφούμενη Ισχύς	kW	2,39	3,64	4,79	5,93	4,79	5,93
	EER		2,85	2,53	2,51	2,53	2,51	2,53
SCOP	Έξοδος νερού 35°C		A+++					A+++
			4,63	4,73	4,57	4,57	4,69	4,62
	Έξοδος νερού 55°C		A++					
			3,44	3,59	3,42	3,40	3,39	3,36
SEER	Έξοδος νερού 18°C		7,3	7,6	7,9	7,5	7,9	7,5
	Έξοδος νερού 7°C		5,0	5,3	5,4	5,2	5,4	5,2
Στάθμη θορύβου	dB(A)		62	64	65	69	65	69
Ψυκτικό μέσο	Ποσότητα ψυκτικού	kg	0,60	0,83	1,13	1,45	1,13	1,45
GWP value			3	3	3	3	3	3
Εξωτερικός Αέρας-Εύρος Θερμοκρασίας	Ψύξη	^{0}C	-5~43					
	Θέρμανση	^{0}C	-25~35					
	ZNX	^{0}C	-25~43					
Εύρος θερμο-κρασίας εξόδου νερού	Ψύξη	^{0}C	7~25					
	Θέρμανση	^{0}C	20~75					
	ZNX	^{0}C	25~70					
Υδραυλική σύνδεση εισόδου / εξόδου		mm	G1"	G1"	G1"	G1"	G1"	G1"
Καθαρές διαστάσεις (Μ x Π x Υ)		mm	1155 x 422 x 803	1223 x 461 x 854	1350 x 435 x 1023			
Καθαρό Βάρος		kg	102	121	147	161	162	174
Τιμή (€)			**3.745**	**4.535**	**5.315**	**6.065**	**5.795**	**6.295**

1. Περιβάλλον 7°C.85% RH. Νερό εισόδου/εξόδου 35/30°C **2.** Περιβάλλον 7°C.85% RH. Νερό εισόδου/εξόδου 55/47°C **3.** Περιβάλλον 35°C.85% RH. Νερό εισόδου/εξόδου 18/23°C **4.** Περιβάλλον 35°C.85% RH. Νερό εισόδου/εξόδου 7/12°C

R290

Αντλίες Θερμότητας

HYUNDAI

HYUNDAI-M

2 ΧΡΟΝΙΑ ΕΓΓΥΗΣΗ ΠΡΟΪΟΝΤΟΣ

- **Μέγιστη θερμοκρασία νερού έως 75^{0}C**
- **Ενσωματωμένες αντιστάσεις 3kw για τα μονοφασικά μοντέλα.**
- **Ενσωματωμένες αντιστάσεις 9kw για τα τριφασικά μοντέλα**
- Ολοκληρωμένη λύση για θέρμανση, ψύξη/δροσισμό.
- Λειτουργία για Ζεστό Νερό Χρήσης (ZNX)
- Ενσωματωμένος κυκλοφορητής Inverter με PWM.
- Δοχείο διαστολής 8L.
- Λειτουργία απομακρυσμένου ελέγχου Wi-Fi.

Μοντέλο			HYHC-V6WD2N7	HYHC-V8WD2N7	HYHC-V10WD2N7	HYHC-V12WD2N7	HYHC-V16WD2RN7	HYHC-V12WD2RN7	HYHC-V16WD2RN7
Τάση/Φάση/Συχνότητα	V/Ph/Hz		220-240/1/50					380-415/3/50	
1. Θέρμανση	Ισχύς	kW	6,2	8,4	10,0	12,0	15,0	12,0	15,0
	Απορροφούμενη Ισχύς	kW	1,26	1,68	2,12	2,50	3,40	2,50	3,40
	COP		4.90	5.00	4.70	4.80	4.40	4.80	4.40
2. Θέρμανση	Ισχύς	kW	6,2	7,8	9,5	12,0	15,0	12,0	15,0
	Απορροφούμενη Ισχύς	kW	2,00	2,43	3,11	3,87	5,26	3,87	5,26
	COP		3.10	3.20	3.05	3.10	2.85	3.10	2.85
3. Ψύξη	Ισχύς	kW	6,5	8,3	10,0	12,0	16,0	12,0	16,0
	Απορροφούμενη Ισχύς	kW	1,27	1,61	2,10	2,66	4,10	2,66	4,10
	EER		5.10	5.15	4.75	4.50	3.90	4.50	3.90
4. Ψύξη	Ισχύς	kW	6,8	7,5	8,9	11,5	14,0	11,5	14,0
	Απορροφούμενη Ισχύς	kW	2,19	2,17	2,73	3,77	5,09	3,77	5,09
	EER		3.10	3.45	3.25	3.05	2.75	3.05	2.75
SCOP	Έξοδος νερού 35°C		A+++						
			6.14	6.56	7.11	5.9	6.05	5.9	6.05
	Έξοδος νερού 55°C		A++						
			4.55	4.68	4.79	4.45	4.62	4.45	**4.62**
SEER	Έξοδος νερού 18°C		6.65	8.14	8.16	6.42	6.65	6.42	**6.65**
	Έξοδος νερού 7°C		5.32	5.86	5.55	5.19	5.12	5.19	**5.12**
Στάθμη θορύβου	dB(A)		58	60	61	65	69	65	**69**
Ψυκτικό μέσο	Ποσότητα ψυκτικού	kg	0,70	1,10	1,10	1,25	1,25	1,25	1,25
GWP value			3	3	3	3	3	3	3
Εξωτερικός Αέρας-Εύρος θερμοκρασίας	Ψύξη	^{0}C	-5~46						
	Θέρμανση	^{0}C	-25~35						
	ZNX	^{0}C	-25~46						
Εύρος θερμοκρασίας εξόδου νερού	Ψύξη	^{0}C	5~30						
	Θέρμανση	^{0}C	12~75						
	ZNX	^{0}C	10~70						
Υδραυλική σύνδεση εισόδου / εξόδου		mm	G1"BSP	G1 1/4"BSP	G1 1/4"BSP	G1 1/4"BSP	G1 1/4"BSP	G1 1/4"BSP	G1 1/4"BSP
Καθαρές διαστάσεις (Μ x Π x Υ)		mm	1299x426x717	1385x523x865	1385x523x865	1385x523x865	1385x523x865	1385x523x865	1385x523x865
Καθαρό Βάρος		kg	90	117	117	140	140	142	142
Τιμή (€)			**3.625**	**3.995**	**4.800**	**5.743**	**6.414**	**6.040**	**6.695**

1. Περιβάλλον 7°C.85% RH. Νερό εισόδου/εξόδου 35/30°C
2. Περιβάλλον 7°C.85% RH. Νερό εισόδου/εξόδου 55/47°C
3. Περιβάλλον 35°C.85% RH. Νερό εισόδου/εξόδου 18/23°C
4. Περιβάλλον 35°C.85% RH. Νερό εισόδου/εξόδου 7/12°C

Εξοπλισμός Εγκαταστάσεων Αντλιών Θερμότητας

Κωδικός/Περιγραφή	Διάσταση	€/Τεμ.
746 ΜΑΓΝΗΤΙΚΟΣ ΔΙΑΧΩΡΙΣΤΗΣ ΣΩΜΑΤΙΔΙΩΝ ΜΕ ΤΡΙΠΛΗ ΛΕΙΤΟΥΡΓΙΑ : • ΦΙΛΤΡΟ ΜΕ ΠΛΕΓΜΑ ΚΑΤΑΚΡΑΤΗΣΗΣ ΣΩΜΑΤΙΔΙΩΝ. • ΜΑΓΝΗΤΗ ΣΥΓΚΡΑΤΗΣΗΣ ΡΙΝΙΣΜΑΤΩΝ ΣΙΔΗΡΟΥΧΩΝ. • ΑΠΟΤΕΛΕΣΜΑΤΙΚΗ ΑΠΟΜΑΚΡΥΝΣΗ ΜΟΥΡΓΑΣ ΑΠΟ ΤΟ ΔΙΚΤΥΟ ΜΕ ΧΡΗΣΗ ΒΑΛΒΙΔΑΣ ΕΚΚΕΝΩΣΗΣ.	3/4΄΄ 1΄΄ 1 1/4΄΄ 1 1/2΄΄	**95,63** **109,13** **132,75** **142,22**

Κωδικός/Περιγραφή	Διάσταση	€/Τεμ.
609 ΒΑΛΒΙΔΑ ΑΝΤΙΠΑΓΩΤΙΚΗΣ ΠΡΟΣΤΑΣΙΑΣ ΓΙΑ ΑΝΤΛΙΑ ΘΕΡΜΟΤΗΤΑΣ ΚΑΙ ΕΠΙΤΟΙΧΟ ΛΕΒΗΤΑ	1΄΄ 1 1/4΄΄	**35,00** **36,00**
818 ΡΑΚΟΡ ΑΝΤΙΠΑΓΩΤΙΚΗΣ ΒΑΛΒΙΔΑΣ ΠΡΟΣΤΑΣΙΑΣ	1΄΄ 1 1/4΄΄	**7,00** **10,00**

Κωδικός/Περιγραφή	Διάσταση	€/Τεμ.
740 ΑΠΑΕΡΩΤΗΣ ΣΥΣΚΕΥΗ ΕΞΑΕΡΩΣΗΣ ΠΟΥ ΠΕΡΙΕΧΕΙ ΕΝΑ ΜΕΤΑΛΛΙΚΟ ΠΛΕΓΜΑ, ΣΤΗΝ ΕΠΙΦΑΝΕΙΑ ΤΟΥ ΟΠΟΙΟΥ ΠΡΟΣΚΡΟΥΟΥΝ ΚΑΙ ΕΓΚΛΩΒΙΖΟΝΤΑΙ ΟΙ ΣΧΗΜΑΤΙΣΜΕΝΕΣ ΦΥΣΑΛΙΔΕΣ ΑΕΡΑ ΚΑΙ ΕΝ ΣΥΝΕΧΕΙΑ ΑΝΕΡΧΟΝΤΑΙ ΚΑΙ ΑΠΕΛΕΥΘΕΡΩΝΟΝΤΑΙ ΣΤΗΝ ΑΤΜΟΣΦΑΙΡΑ ΑΠΟ ΤΟ ΑΝΩ ΜΕΡΟΣ ΜΕΣΩ ΜΙΑΣ ΒΑΛΒΙΔΑΣ ΕΞΑΕΡΩΣΗΣ ΜΕ ΠΛΩΤΗΡΑ	3/4΄΄ 1΄΄ 1 1/4΄΄ 1 1/2΄΄	**72,11** **76,44** **104,44** **107,78**

☛ **ΑΝΑΛΥΤΙΚΗ ΠΑΡΟΥΣΙΑΣΗ ΣΤΗ ΣΕΛ. Θ20**

Honeywell Home

Κωδικός/Περιγραφή	Διάσταση	€/Τεμ.
VC6613 ΤΡΙΟΔΗ ΒΑΝΑ ΕΚΤΡΟΠΗΣ 1" HONEYWELL ON-OFF, ΟΡΕΙΧΑΛΙΝΟΥ ΣΩΜΑΤΟΣ, ΜΕ ΗΛΕΚΤΡΙΚΟ ΚΙΝΗΤΗΡΑ SPDT ΓΙΑ ΕΞΥΠΗΡΕΤΗΣΗ ΣΕ Ζ.Ν.Χ. ΕΓΚΑΤΑΣΤΑΣΕΩΝ ΘΕΡΜΑΝΣΗΣ ΟΙΚΙΑΚΩΝ ΚΑΙ ΜΙΚΡΩΝ ΕΠΑΓΓΕΛΜΑΤΙΚΩΝ ΑΝΑΓΚΩΝ, ΚΡΥΟΥ/ΖΕΣΤΟΥ ΝΕΡΟΥ Η ΓΛΥΚΟΛΗΣ (ΕΩΣ 50%)	1΄΄	**212,63**

☛ **ΑΝΑΛΥΤΙΚΗ ΠΑΡΟΥΣΙΑΣΗ ΣΤΗ ΣΕΛ. Θ17**

Δοχεία Αδρανείας για Αντλία Θερμότητας

Μοντέλο		ACF-35P*	ACF-50	ACF-50P*	ACF-100	ACF-100P*	ACF-200
Χωρητικότητα	L	35	50	50	99	99	195
Μόνωση	mm	50	50	50	55	55	55
Ενεργειακή κλάση		A	A	A	A	A	B
Πίεση λειτουργίας (max)	bar	10					
Διάμετρος Φ	mm	400	410	410	510	510	610
Ύψος Η	mm	665	880	880	960	960	1200
Τιμή (€)		**362,50**	**362,50**	**402,50**	**437,50**	**535,00**	**575,00**

***Επιτοίχια κατακόρυφη/οριζόντια τοποθέτηση**

☛ **ΑΝΑΛΥΤΙΚΗ ΠΑΡΟΥΣΙΑΣΗ ΣΤΗ ΣΕΛ.Κ 24**

Μονάδες Fan Coil Νερού Τοίχου

- Δυνατότητα χρονοπρογραμματισμού.
- Περιλαμβάνεται ασύρματο χειριστήριο.
- Εύκολη και χαμηλού κόστους εγκατάσταση.

- Λειτουργία σωλήνα εξόδου πολλαπλών κατευθύνσεων: αριστερά/δεξιά/πίσω, για να καλύψει τις ανάγκες διαφορετικών δωματίων.
- Η εσωτερική μονάδα συνδυάζεται εύκολα σε οποιοδήποτε χώρο, είναι ιδανική για χρήση σε καταστήματα, εστιατόρια ή γραφεία
- Διαθέτει μοτέρ EC

2 ΧΡΟΝΙΑ
ΕΓΓΥΗΣΗ ΠΡΟΪΟΝΤΟΣ

Χαρακτηριστικά \ Μοντέλο			FC02WM	FC03WM	FC04WM	FC05WM	FC06WM	FC08WM
Παροχή Αέρα	H	m^3/h	340	510	680	850	1020	1360
	L	m^3/h	180	260	340	430	520	700
Ικανότητα ψύξης σε kW	H		2,20	3,00	4,00	4,80	5,70	7,00
	L		1,35	2,10	2,50	2,95	3,50	4,20
Αισθητή ισχύς στην ψύξη σε kW	H		1,71	2,34	3,12	3,75	4,44	5,46
	L		1,10	1,71	2,05	2,41	2,87	3,43
Ικανότητα θέρμανσης σε kW*	H		2,53	3,45	4,60	5,52	6,56	8,05
	L		1,44	2,25	2,68	3,16	3,75	4,49
Ικανότητα θέρμανσης σε kW**	H		2,70	4,50	5,40	6,75	8,10	10,80
	L		1,51	2,27	3,02	3,78	4,54	6,05
Απορροφούμενη Ισχύς	W		20	30	36	44	56	75
Θόρυβος	dB(A)		28	37	41	43	44	48
Ροή νερού	kg/h		380	510	680	820	970	1200
Πτώση πίεσης νερού στο στοιχείο	kPa		13	21	21	28	40	50
Τύπος Ανεμιστήρα			Cross Flow Fan Blower					
Μοτέρ	Τύπος		Cross Flow Fan Motor					
	Μόνωση		Class B					
	Παροχή		220-230V/1Ph/50 ή 60Hz					
Στοιχείο νερού	Τύπος		Χαλκός άνευ ραφής με πτερύγια αλουμινίου					
	Σειρές		2					
	Πτώση πίεσης		1.6MPa					
Είσοδος / έξοδος νερού			ZG 1/2"					
Διατομή σωλήνα αποχέτευσης			Φ16					
Διαστάσεις μονάδας (Πλάτος x Πάχος x Ύψος)			850 x 291 x 203		972 x 302 x 224		1081 x 327 x 248	
Βάρος μονάδας Kg			11		14.5		18	
Τιμές (€)			**650**	**670**	**850**	**920**	**1.110**	**1.160**

***Condition:**

1. Ψύξη : Αέρας περιβάλλοντος (DB/WB) 27/19°C , Θερμοκρασία Νερού (Inlet/Outlet): 7°C /12°C .

*2. Θέρμανση : Αέρας περιβάλλοντος (DB/WB) 21/-°C , Θερμοκρασία Νερού (Inlet/): 45°C

**3. Θέρμανση : Αέρας περιβάλλοντος (DB/WB) 21/-°C , Θερμοκρασία Νερού (Inlet/): 60°C

Μονάδες Fan Coil Νερού

NOBUS

CE

24,5cm ΠΑΧΟΣ

- Υψηλή ενεργειακή απόδοση με χαλκοσωλήνα άνευ ραφής μηχανικά εκτονωμένη σε πτερύγια αλουμινίου.
- Δίσκος συλλογής συμπυκνωμάτων σε σχήμα V που εξασφαλίσει υψηλή απόδοση αποστράγγισης.
- Συνιστούμε την τοποθέτηση των θερμοστατών fan coil και τριόδων (Βλέπε «Συστήματα Ελέγχου VCV»).
- Εάν επιλέξετε να τοποθετήσετε οριζόντια, συνιστάται:
  - Εγκατάσταση πρόσθετου συλλέκτη συμπυκνωμάτων
  - Κατάργηση των ποδιών του ανεμιστήρα (που δεν χρειάζονται πλέον)
- Συνεργάζεται με θερμοστάτη NOBUS
- Τύπος ανεμιστήρα Φυγοκεντρικός, Ασύγχρονος, 4 ταχυτήτων.

ΤΕΧΝΙΚΑ ΧΑΡΑΚΤΗΡΙΣΤΙΚΑ			ΤΥΠΟΣ: ΔΑΠΕ[illegible]ΙΡΩΝ								
Μοντέλο			FC02	FC03	FC04	FC05	[illegible]	[illegible]	FC10*	FC12*	FC14*
Παροχή αέρα	H	m3/h	400	590	750	920	1080	1490	1750	2060	2450
Ψυκτική ικανότητα	H	kW	1,97	2,67	3,45	4,23	5,02	7,12	8,46	9,83	11,11
Αισθητή ψυκτική ικανότητα	H	kW	1,39	1,84	2,41	2,97	3,59	5	6,75	6,94	7,96
θερμική ικανότητα	H	kW	2,91	3,71	5.18	6.35	7.54	10.70	12.73	14.75	16.72
Ένταση λειτουργίας	A		0,21	0.30	0.37	0.40	0.50	0.74	0.91	1.04	1.30
Στάθμη θορύβου	12Pa-H	dB (A)	35	37	39	41	43	44	46	48	50
Ροή νερού	kg/h		350	470	600	740	870	1230	1460	1700	1910
Πτώση πίεσης νερού	kPa		10	18	19	23	24	23	36	21	35
Μοτέρ	Τροφοδοσία		220-230V1Ph/50 Hz								
Συνδέσεις			3/4" FPT								
Διαστάσεις μονάδας - Πλάτος / Πάχος / Ύψος			850x245x639	1000x245x639	1080x245x639	1150x245x639	1300x245x639	1600x245x639	1750x245x639	1900x245x639	2200x245x639
Βάρος μονάδας (kg)			24	29	30	31	35	49	52	54	56
Τιμή (€)			**397,30**	**452,25**	**472,50**	**493,15**	**538,98**	**698,52**	**758,68**	**805,32**	**898,52**

ΠΡΟΑΙΡΕΤΙΚΑ ΕΞΑΡΤΗΜΑΤΑ ΓΙΑ ΟΡΙΖΟΝΤΙΑ (ΟΡΟΦΗΣ) ΤΟΠΟΘΕΤΗΣΗ	
ΠΕΡΙΓΡΑΦΗ	**Τιμή (€)**
Πρόσθετες δίσκο συμπυκνωμάτων για οριζόντια εγκατάσταση Nobus	**28,00**

Σημείωση: • θερμοκρασία εισόδου νερού 60°C
• θερμοκρασία εισόδου αέρα 21°C

* Διατίθενται κατόπιν παραγγελίας

Συλλέκτης Fan Coil KOMBI FAN

ONDA THERM SRL

- Σχεδιασμένος για συστήματα Fan Coil
- Παρέχεται με βαλβίδες διακοπής, εξαεριστικό, θερμόμετρο, βαλβίδα αποστράγγισης στην προσαγωγή αλλά και στην επιστροφή.
- Κύριες συνδέσεις (προσαγωγή-επιστροφή) 1"1/4

Παροχές		2	3	4	5	6	7	8	9	10	11	12	13	14	15	16
Μήκος συλλέκτη	L(mm)	240	305	370	435	500	565	630	695	760	825	890	955	1020	1085	1150
Έξοδοι	Inch	3/4"														
Πίεση λειτουργίας	Bar	1,5 - 2,5														
Πίεση λειτουργίας max	Bar	6														
Εύρος θερμοκρασίας	°C	4 - 70														
Τιμή €		**202,75**	**259,75**	**316,75**	**362,50**	**420,50**	**469,00**	**528,75**	**585,75**	**633,50**	**686,00**	**741,50**	**796,75**	**847,25**	**903,00**	**959,50**

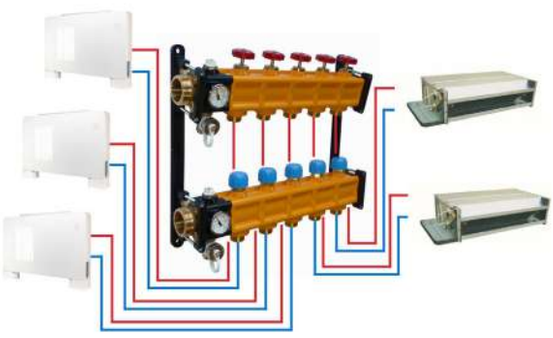

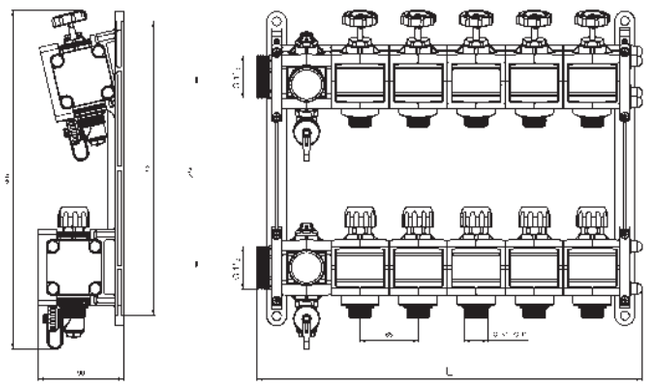

Μονάδες Fan Coil Νερού Κρυφού Τύπου Οροφής DC 3ROWS CE

- Εύκολη εγκατάσταση οριζόντιας τοποθέτησης.
- Εναλλάκτης θερμότητας υψηλής απόδοσης από χαλκοσωλήνα άνευ ραφής με πτερύγια αλουμινίου.
- Αυξημένη αξιοπιστία. Ο σχεδιασμός της λεκάνης συμπυκνωμάτων σε σχήμα V εξασφαλίζει την μέγιστη προστασία της 3οδης.
- Στοιχείο 2 σωλήνων 3 σειρών (2 Pipe System 3 Rows)
- Ασύγχρονος ηλεκτροκινητήρας DC.
- Λειτουργία χαμηλού θορύβου λόγω της χρήσης φυγοκεντρικού ανεμιστήρα.
- Προαιρετική επιλογή χειριστηρίου με λειτουργία WiFi
- Αριστερής Σύνδεσης
- Ρύθμιση με αισθητήρα ελέγχου θερμοκρασίας , ώστε να μην ξεκινά πριν φτάσει η θερμοκρασία του νερού στους 40ºC.
- Κωδικοί: FC NOBUS ΚΡΥΦΟΥ 3ROWS FC**DCB23/1P3L-L

Χαρακτηριστικά \ Μοντέλο			FC02	FC03	FC04	FC05	FC06	FC08	FC10	FC12	FC14
Παροχή Αέρα	Max.	m3/h	400	590	750	920	1080	1490	1750	2060	2450
	Min.	m3/h	200	300	370	460	540	750	870	1030	1230
Ικανότητα ψύξης kW	Max.		2,09	3,06	3,89	4,74	5,73	7,79	9,35	11,10	13,08
	Min.		1,55	2,29	2,91	3,56	4,28	5,85	7,1	8,35	9,83
Αισθητή ισχύς στην ψύξη kW	Max.		1,47	2,11	2,72	3,33	4,10	5,47	7,46	7,84	9,37
	Min.		1,00	1,37	1,77	2,30	2,83	3,61	5,00	5,25	6,37
Ικανότητα θέρμανσης kW	Max.		3,13	4,25	5,84	7,12	8,58	11,69	14,03	16,64	19,63
	Min.		1,91	2,55	3,50	4,34	5,15	7,13	8,56	9,98	11,78
Απορροφούμενη Ισχύς σε W	12Pa-H		8-17	9-20	10-36	11-44	12-56	20-78	23-88	26-114	28-139
	30Pa-H		10-26	11-34	12-42	13-51	15-63	25-91	26-101	28-140	30-166
	50Pa-H		12-29	13-38	14-49	15-56	17-80	26-101	28-125	30-173	32-208
Απορροφούμενη Ισχύς σε A	A		0,13	0,17	0,22	0,25	0,36	0,46	0,57	0,79	0,95
Στατική πίεση Pa	Pa		12Pa/30Pa/50Pa								
Επίπεδο θορύβου	12Pa		21-36	22-38	20-40	22-42	24-43	28-45	28-47	29-49	30-51
	30Pa		22-39	23-41	21-43	23-45	25-45	29-47	29-49	30-51	31-53
	50Pa		23-41	24-43	22-45	24-46	26-47	30-49	30-51	31-53	32-55
Ροή νερού	kg/h		370	540	680	830	870	1350	1610	1920	2250
	l/s		0,103	0,150	0,189	0,231	0,242	0,375	0,447	0,533	0,625
Πτώση πίεσης νερού στο στοιχείο	kPa		10	18	19	23	24	23	36	21	35
Τύπος Ανεμιστήρα			Centrifugal								
Μοτέρ	Τύπος		DC Motor								
	Μόνωση		IP42								
	Παροχή		220-230V/1Ph/50 ή 60Hz								
Στοιχείο νερού	Τύπος		Χαλκός άνευ ραφής με πτερύγια αλουμινίου								
	Σειρές		3								
	Πτώση πίεσης		1.6MPa								
Είσοδος / έξοδος νερού			3/4"FPT								
Διατομή σωλήνα αποχέτευσης			Φ20								
Διαστάσεις μονάδας (Πλάτος x Πάχος x Ύψος)			645x450x225	795x450x225	875x450x225	945x450x225	1095x450x225	1395x450x225	1545x450x225	1695x450x225	1995x450x225
Βάρος μονάδας Kg			15	19	20	21	22	36	38	40	42
Τιμές (€)			**460**	**475**	**495**	**545**	**565**	**880**	**950**	**1025**	**1130**
Τιμή Χειριστηρίου AE-669K (€)			**110**								
Τιμή Χειριστηρίου WiFi AE-669K (€)			**190**								

***Condition:**

1. Ψύξη: Αέρας περιβάλλοντος (DB/WB) 27/19°C , Θερμοκρασία Νερού (Inlet/Outlet): 7°C /12°C
2. Θέρμανση : Αέρας περιβάλλοντος (DB/WB) 21/-°C , Θερμοκρασία Νερού (Inlet/): 50°C

Οι τιμές επιβαρύνονται με ΦΠΑ • Η εταιρεία διατηρεί το δικαίωμα αλλαγής των τιμών χωρίς προειδοποίηση

Μονάδες Fan Coil Νερού Ultra Thin

- Δυνατότητα τοποθέτησης και σε οροφή (εμφανούς τύπου).
- Υψηλή απόδοση και εξοικονόμηση ενέργειας.
- Εύκολη εγκατάσταση.
- Δημιουργικός και προσανατολισμένος στη λεπτομέρεια σχεδιασμός.
- Εξαιρετικά λεπτή σχεδίαση με συμπαγείς διαστάσεις και πλάτος 130 mm.
- Με ενσωματωμένο χειριστήριο που ελέγχει: ψύξη, θέρμανση, ταχύτητες ανεμιστήρα και θερμοκρασία. Δυνατότητα αντικατάστασης του με χειριστήριο Wi-Fi κατόπιν παραγγελίας.
- Στην συσκευασία περιλαμβάνεται και ασύρματο χειριστήριο.
- Το στοιχείο νερού είναι κατασκευασμένο από χαλκό με πτερύγια αλουμινίου και βαμμένο με υδρόφιλη βαφή.
- Ο ανεμιστήρας τεχνολογίας cross flow, συνδυάζει μεγάλη παροχή αέρα και χαμηλή στάθμη θορύβου.

ΠΑΧΟΣ ULTRA THIN 13cm

- Το νέας γενιάς μοτέρ ανεμιστήρα κάνει τη μονάδα να λειτουργεί με χαμηλότερο θόρυβο και μεγαλύτερη ταχύτητα.
- Με το DC μοτέρ που είναι εφοδιασμένο το FAN COIL, μπορεί να εξοικονομήσει έως και 50% ενεργειακή κατανάλωση.
- Ρύθμιση με αισθητήρα ελέγχου, έτσι ώστε να μην ξεκινά πριν φτάσει η θερμοκρασία νερού στους 40°C

ΜΟΝΤΕΛΟ		FC-020VED	FC-032VED	FC-046VED	FC-058VED	FC-065VED
Παροχή αέρα Max.	m^3/h	200	320	460	580	650
Παροχή αέρα Min.	m^3/h	80	120	180	220	260
Απόδοση στην ψύξη	W	1050	1980	2890	3620	4130
Απόδοση στην ψύξη	BTU/h	3582	6755	9860	12351	14091
Απόδοση στην θέρμανση*	W	1500	2850	4200	5250	6000
Απόδοση στην θέρμανση*	BTU/h	5118	9724	14330	17912	20471
Απόδοση στην θέρμανση**	W	2600	3985	5820	7250	9480
Απόδοση στην θέρμανση**	BTU/h	8871	13596	19857	24736	32344
Στάθμη Θορύβου Max.	dB(A)	30	32	36	38	40
Στάθμη Θορύβου Min.	dB(A)	24	27	28	28	30
Παροχή ρεύματος	/			220V/50Hz/1Ph		
Απορροφούμενη Ισχύς	W	18	24	35	40	45
Ροή νερού	m^3/h	0.17	0.33	0.49	0.6	0.64
Πτώση Πίεσης νερού στο στοιχείο	kPa	12	14	18	20	24
Είσοδος νερού	inch			ZG3/4"		
Έξοδος νερού	inch			ZG3/4"		
Μέγιστη Πίεση	MPa			1.6		
Διατομή σωλήνα συμπύκνωσης	mm			∅16		
Νέτες Διαστάσεις (W*D*H)	mm	692*130*657	892*130*657	1092*130*657	1292*130*657	1492*130*657
Διαστάσεις με συσκευασία (W*D*H)	mm	750*180*710	950*180*710	1150*180*710	1350*180*710	1550*180*710
Τιμή (€)		**620**	**630**	**685**	**785**	**950**

***Condition:**
1. Ψύξη : Αέρας περιβάλλοντος (DB/WB) 27/19°C, Θερμοκρασία Νερού (Inlet/Outlet): 7°C/12°C.
2. Θέρμανση* : Αέρας περιβάλλοντος (DB/WB) 21/-°C, Θερμοκρασία Νερού (Inlet/):50°C.
3. Θέρμανση**: Αέρας Περιβάλλοντος (DB/WB) 21/-°C, Θερμοκρασία Νερού (Inlet/):70°C

Διαθεσιμότητα σε αριστερή και δεξιά σύνδεση

Μονάδες Fan Coil Νερού Slim NORDSTAR

- Γυάλινη Πρόσοψη Υψηλής Αισθητικής
- **SLIM** με πάχος μόλις 13cm
- Αθόρυβη λειτουργία 27dB
- Πέλματα στήριξης για επιδαπέδια εγκατάσταση
- Μεταλλική περσίδα ηλεκτρικά ρυθμιζόμενη για τέλεια και ομοιόμορφη κυκλοφορία του αέρα στο χώρο.
- Εύκολος χειρισμός με Touch control στη γυάλινη-υψηλής αισθητικής-αλεξίθερμη πρόσοψη!
- Πρόγραμμα χρονοδιακόπτη με ρύθμιση λειτουργίας από 1 έως 11 ώρες!
- Συνδέεται ηλεκτρικά απ΄ευθείας σε πρίζα
- Σύνδεση με μονάδες παραγωγής ενέργειας (Λέβητες αερίου, Λέβητες πετρελαίου, Αντλίες θερμότητας) ικανοποιώντας απαιτήσεις, τόσο σε θέρμανση όσο και σε ψύξη
- Πολυτάχυτο μοτέρ ανεμιστήρα που επιτρέπει την Inverter λειτουργία του fan coil, με τρεις ταχύτητες (χαμηλή-μεσαία-υψηλή) σε αυτόματη ή χειροκίνητη λειτουργία
- Ρύθμιση με αισθητήρα ελέγχου θερμοκρασίας, ώστε να μην ξεκινά πριν φτάσει η θερμοκρασία του νερού στους 40°C
- Δυνατότητα αναστροφής στοιχείου για αλλαγή της σύνδεσης στα Μοντέλα 025 - 040 - 060

ΠΑΧΟΣ SUPER SLIM 13cm

ΜΟΝΤΕΛΟ		NORD-025V-A/C	NORD-040V-A/C	NORD-060V-A/C	NORD-080V-A/C	NORD-100V-A/C
Παροχή Αέρα Max.	m^3/h	160	320	460	580	650
Παροχή Αέρα Min.	m^3/h	60	120	180	220	260
Απόδοση στην Ψύξη	W	1000	1900	2500	3500	4350
Απόδοση στην Ψύξη	BTU/h	3413	6485	8533	11946	14847
Απόδοση στην Θέρμανση*	W	2550	3950	5750	7200	9400
Απόδοση στην Θέρμανση*	BTU/h	8703	13481	19625	24574	32082
Απόδοση στην Θέρμανση**	W	1350	2500	3350	4300	5200
Απόδοση στην Θέρμανση**	BTU/h	4608	8533	11434	14676	17748
Στάθμη Θορύβου Max	dB(A)	40	44	46	47	48
Στάθμη Θορύβου Min	dB(A)	24	27	28	28	30
Παροχή Ρεύματος				220-240V~/50Hz		
Απορροφούμενη Ισχύς	W	15	20	23	25	32
Ροή Νερού	m^3/h	0,17	0,33	0,43	0,6	0,75
Πτώση πίεσης νερού στο στοιχείο	kPa	11,1	13,3	27,7	28,3	30,6
Είσοδος νερού	inch			ZG3/4"		
Έξοδος νερού	inch			ZG3/4"		
Διατομή σωλήνα συμπύκνωσης	mm			Φ16		
Καθαρό Βάρος	kg	18	21	24	28	32
Διαστάσεις μονάδας (Π/Π/Υ)	mm	695 X 131 X 701	895 X 131 X 701	1095 X 131 X 701	1295 X 131 X 701	1495 X 131 X 701
Τιμή (€)		**790**	**800**	**875**	**987,50**	**1.212,50**

* Θέρμανση: Θερμοκρασία νερού 70°C Θερμοκρασία χώρου 20°C
** Θέρμανση: Θερμοκρασία νερού 50°C Θερμοκρασία χώρου 20°C
Ψύξη: Θερμοκρασία νερού 7 / 12°C Θερμοκρασία χώρου 27°C

Διαθεσιμότητα σε αριστερή και δεξιά σύνδεση

Ψύκτες νερού ψύξης - θέρμανσης μεγάλης ισχύος

- Διαθέσιμα μοντέλα 35kW, 65kW, 130kW και 155kW χωρίς ψυχροστάσιο και υδραυλικό κιτ
- Δυνατότητα συνδυασμού μονάδων ανάπτυξης συστήματος έως 2.080 kW MODULAR SYSTEM MASTER+SLAVE
- Πολυαυλακωτός εναλλάκτης θερμότητας διπλού σωλήνα (SHELL& TUBE)
- Ηλεκτρονική εκτονωτική βαλβίδα

2ΧΡΟΝΙΑ ΕΓΓΥΗΣΗ ΠΡΟΪΟΝΤΟΣ

R410A

35kW

65kW

130/155kW

HYUNDAI CHILLERS / ΨΥΞΗ - ΘΕΡΜΑΝΣΗ				
CHILLER	**HYU-FE35HW/ZR1A**	**HYU-F65HW/ZR1-B**	**HYU-F130HW/ZR1-B**	**HYU-FE155HW/ZR1A**
Ψ Υ Ξ Η	30KW	65KW	130KW	138KW
ΕΝΤΑΣΗ ΛΕΙΤΟΥΡΓΙΑΣ	18A	38A	78A	78A
ΚΑΤΑΝΑΛΩΣΗ ΙΣΧΥΟΣ	9,5KW	20,6KW	39,8KW	43,1 KW
ΘΕΡΜΟΚΡΑΣΙΑ ΝΕΡΟΥ ^{0}C	+9^{0}C ~ +25^{0}C	-5^{0}C ~ +17^{0}C	-5^{0}C ~ +17^{0}C	+9^{0}C ~ +25^{0}C
ΕΥΡΟΣ ΛΕΙΤΟΥΡΓΙΑΣ ^{0}C	-30^{0}C ~ +45^{0}C	-15^{0}C ~ +48^{0}C	-15^{0}C ~ +48^{0}C	-30^{0}C ~ +45^{0}C
Θ Ε Ρ Μ Α Ν Σ Η	36KW	70KW	132KW	155KW
ΕΝΤΑΣΗ ΛΕΙΤΟΥΡΓΙΑΣ	19A	39A	80A	82A
ΚΑΤΑΝΑΛΩΣΗ ΙΣΧΥΟΣ	10,3KW	21.3KW	40.8KW	43A
ΘΕΡΜΟΚΡΑΣΙΑ ΝΕΡΟΥ ^{0}C	+20^{0}C ~ +55^{0}C	+30^{0}C ~ +50^{0}C	+30^{0}C ~ +50^{0}C	+20^{0}C ~ +55^{0}C
ΕΥΡΟΣ ΛΕΙΤΟΥΡΓΙΑΣ ^{0}C	-30^{0}C ~ +45^{0}C	-15^{0}C ~ +30^{0}C	-15^{0}C ~ +30^{0}C	-30^{0}C ~ +45^{0}C
ΕΛΕΓΧΟΣ ΨΥΚΤΙΚΟΥ	EXV			
ΤΡΟΦΟΔΟΣΙΑ	380~415V / 3N / 50HZ			
ΣΥΜΠΙΕΣΤΗΣ	EVI Scroll Compressor*	Copeland Scroll	Copeland Scroll	EVI Scroll Compressor*
ΑΡ. ΣΥΜΠΙΕΣΤΩΝ	1	2	4	4
ΔΙΑΜΕΤΡΟΣ ΣΩΛΗΝΩΝ(mm)	DN40	DN65		
ΨΥΚΤΙΚΟ ΜΕΣΟ	**R410**			
ΠΟΣΟΤΗΤΑ ΨΥΚΤΙΚΟΥ (KG)	7,5	13,5	30	24
ΜΕΓΙΣΤΗ ΠΙΕΣΗ	1,0Mpa			
ΡΟΗ ΑΕΡΑ (K^3/h)	12000	24000	48000	48000
ΒΑΡΟΣ (KG)	320	610	1010	1010
ΚΑΘΑΡΕΣ ΔΙΑΣΤΑΣΕΙΣ (Μ x Υ x Π)	1160 x 1920 x 900	2000 x1920 x 900	2200 x 2200 x 1100	2200 x 2280 x 1100
Τιμή (€)	**9.350**	**15.000**	**26.000**	**29.900**

* ΤΕΧΝΟΛΟΓΙΑ EVI - Δίνουν την δυνατότητα λειτουργίας σε πολύ χαμηλές θερμοκρασίες κατά την χειμερινή περίοδο (-30^{0}C ~ +45^{0}C)

Αντλίες Θερμότητας Πισίνας

- Συμπιεστής GMCC Inverter
- Σωληνοειδής εναλλάκτης θερμότητας τιτανίου
- Ενσωματωμένη βαλβίδα 4 κατευθύνσεων - έλεγχος απόψυξης
- Πολλαπλές προστασίες: πίεση/θερμοκρασία/ροή
- Πλαστικό περίβλημα ABS - ανθεκτικό στη διάβρωση
- 3 μενού λειτουργίας: BOOST / SMART /SILENT
- Απομακρυσμένος έλεγχος WIFI - εφαρμογή "Smart Life - Smart Living".

2 ΧΡΟΝΙΑ ΕΓΓΥΗΣΗ ΠΡΟΪΟΝΤΟΣ

ΜΟΝΤΕΛΟ		NBSP007N8	NBSP011N8	NBSP014N8	N BSP017N8	NBSP023N8	NBSP025N8T	NBSP029N8T	NBSP032N8T
Συνιστώμενος όγκος πισίνας	m^3	15~30	25~50	30~60	35~70	60~100	65~110	70~130	80~150
Αέρας 26°C / Νερό 26°C Υγρασία 80%	**Ισχύς (kW)**	1.6~7.2	2.7~10.9	3.4~14.3	4.3~17.4	5.7~23.2	6.2~25.1	6.6~29.0	7.7~31.7
	Απορροφ. Ισχύς (kW)	0.13~1.19	0.18~1.74	0.23~2.32	0.29~2.85	0.4~3.8	0.43~4.05	0.46~4.75	0.54~5.21
	COP	6.22~14.55	6.27~14.8	6.15~14.62	6.0~14.5	6.1~14.5	6.2~14.52	6.1~14.54	6.11~14.6
	Ισχύς (kW) mode Boost	7,2	10,90	14,30	17,40	23,20	25,10	29,00	31,7
	COP Boost	6,26	6,27	6,15	6,00	6,10	6,20	6,10	6,11
	Ισχύς (kW) mode Smart	5,92	8,94	11,44	14,01	18,79	20,10	23,20	25,68
	COP Smart	7,65	7,84	7,69	7,50	7,63	7,60	7,63	7,64
	Ισχύς (kW) mode Silent	3,7	5,45	7,15	8,70	11,60	12,52	14,55	15,85
	COP Silent	10,42	10,45	10,25	10,00	10,17	10,15	10,17	10,18
Αέρας 20°C/ Νερό 26°C Υγρασία 80%	**Ισχύς (kW)**	1.4~6.0	2.4~8.95	3.1~11.7	3.9~15.1	5.2~19.86	5.4~21.2	6.1~24.53	7.0~26.8
	Απορροφ. Ισχύς (kW)	0.13~1.14	0.22~1.7	0.29~2.19	0.37~2.89	0.49~3.82	0.51~4.07	0.57~4.66	0.66~5.17
	COP	5.25~10.76	5.25~10.7	5.35~10.72	5.22~10.6	5.2~10.6	5.21~10.55	5.26~10.64	5.18~10.61
	Ισχύς (kW) mode Boost	6,00	8,95	11,70	15,10	19,86	21,20	24,53	26,8
	COP Boost	6,26	5,25	5,35	5,22	5,20	5,21	5,26	5,18
	Ισχύς (kW) mode Smart	5,92	7,16	9,36	12,08	15,89	16,96	19,62	21,44
	COP Smart	7,65	6,42	6,48	6,39	6,42	6,37	6,51	6,35
	Ισχύς (kW) mode Silent	3,7	4,48	5,85	7,55	9,93	10,60	12,27	13,40
	COP Silent	10,42	8,88	8,76	8,77	8,71	8,84	8,92	8,77
Αέρας 15°C / Νερό 26°C Υγρασία 70%	**Ισχύς (kW)**	1.3~5.1	2.18~8.13	2.86~10.65	3.49~13	4.64~17.34	5.15~18.52	5.43~21.28	6.34~23.68
	Απορροφ. Ισχύς (kW)	0.17~1.06	0.28~1.59	0.38~2.17	0.47~2.64	0.61~3.6	0.68~3.77	0.73~4.3	0.87~4.8
	COP	4.8~7.8	4.9~7.8	4.9~7.6	4.85~7.44	4.8~7.5	4.91~7.53	4.95~7.51	4.9~7.6
	Ισχύς (kW) mode Boost	5,1	8,13	10,65	13,00	17,34	18,52	21,28	23,68
	COP Boost	4,8	4,90	4,90	4,85	4,80	4,91	4,95	4,9
	Ισχύς (kW) mode Smart	4,08	6,50	8,52	10,40	13,87	14,82	17,02	18,94
	COP Smart	5,9	5,76	5,76	5,71	5,65	5,74	5,82	5,76
	Ισχύς (kW) mode Silent	2,55	4,00	5,30	6,50	8,67	9,26	10,54	11,84
	COP Silent	6,75	6,53	6,53	6,47	6,40	6,51	6,60	6,53
Συμπιεστής		GMCC							
Τύπος συμπιεστή		Διπλός περιστροφικός inverter							
Τροφοδοσία	V / Ph / Hz	**1x230V / 50Hz**					**380-415, 3N~, 50/60**		
Τύπος εναλλάκτη θερμότητας		Σπειροειδής σωλήνας τιτανίου							
Ταχύτητα ανεμιστήρα	RPM	400~800	400~1000			400~1000		400~1000	
Μέγιστη ηλεκτρική ισχύς	kW	1,5	1,93	2,21	3,17	4,22	4,49	4,91	5,8
Μέγιστο ρεύμα	A	6,53	8,4	9,6	13,77	18,36	6,51	9,87	10,4
Υδραυλικές συνδέσεις	"	G1-1/2	G1-1/2	G1-1/2	G1-1/2	G1-1/2	G1-1/2	G1-1/2	G1-1/2
Απώλεια πίεσης	kpa	16	18	18	19	22	23	25	28
Debit apa	m^2/h	3~4	4~6	5~7	6~8	8~10	8~11	9~12	12~15
Ελάχιστη / μέγιστη πίεση	Mpa	1.5/4.15							
Διαστάσεις συσκευασίας	LxWxH(mm)	860*330*668	986*356*668			1076*426*720		1176*451*822	
Καθαρές διαστάσεις	LxWxH(mm)	950*410*800	1080*435*800			1161*490*855		1261*515*957	
Καθαρό βάρος	kg	38	44	46	56	70	72	90	98
Επίπεδο θορύβου 1 m	dB(A)	37.7~46.1	38.3~48.1	38.5~48.6	41.5~52.5	44.2~54.5	44.7~54.9	45.6~57.1	47.2~59.7
Επίπεδο θορύβου 4 m	dB(A)	29.5~36.6	30.4~37.9	30.6~38.2	32.8~40.5	35.3~41.1	35.6~41.8	36.4~44.7	37.9~46.9
Επίπεδο θορύβου 10 m	dB(A)	19.5~27.4	20.6~28.2	20.8~28.6	23.0~31.8	24.3~33.4	24.6~33.7	26.6~36.5	27.3~38.2
Εύρος θερμοκρασίας λειτουργίας	^0C	-15 ÷ 43							
Προστασία		IPX4							
Τιμή (€)		**1.628**	**2.057**	**2.225**	**2.473**	**2.935**	**3.620**	**4.692**	**4.995**

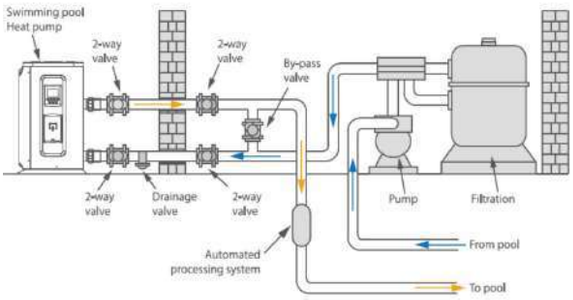

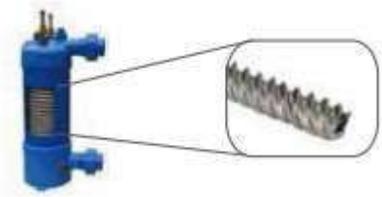

Σωληνοειδής Εναλλάκτης Θερμότητας Τιτανίου

Οι τιμές επιβαρύνονται με ΦΠΑ • Η εταιρεία διατηρεί το δικαίωμα αλλαγής των τιμών χωρίς προειδοποίηση

Δοχεία Αδρανείας για Αντλία Θερμότητας

- **Δοχεία Αδρανείας από χάλυβα DD11**
- **Μόνωση:** Άκαμπτο διογκωμένο πολυουρεθάνιο με 95% με κλειστές κυψέλες.
- **Φινίρισμα:** Πολυστυρένιο γκρι χρώματος.
- **Μέγιστη θερμοκρασία** δοχείου αδρανείας 95°C

Μοντέλο		ACF-35P*	ACF-50	ACF-50P*	ACF-100	ACF-100P*	ACF-200
Χωρητικότητα	L	35	50	50	96	96	195
Μόνωση	mm	50	50	50	55	55	55
Ενεργειακή κλάση		A	A	A	A	A	B
Πίεση λειτουργίας (max)	bar	10					
Διάμετρος Φ	mm	410	410	410	510	510	610
Ύψος Η	mm	665	880	880	960	960	1200
DN1		G1"1/4	G1"1/4	G1"1/4	G1"1/2	G1"1/2	G1"1/2
DN2		G1"1/4	G1"1/4	G1"1/4	G1"1/2	G1"1/2	G1"1/2
DN3		G1"1/4	G1"1/4	G1"1/4	G1"1/2	G1"1/2	G1"1/2
DN4		G1"1/4	G1"1/4	G1"1/4	G1"1/2	G1"1/2	G1"1/2
DN15		G1/2"	G1/2"	G1/2"	G1"1/2	G1"1/2	G1"1/2
DN18		G1"1/4	-	G1"1/4	-	1"1/4	-
DN19		G1"1/4	G1"1/4	G1"1/4	G1"1/4	G1"1/4	G1"1/4
DN20		-	-	-	-	G1"1/2	-
DN7		G1"1/2	G1 1/2»	G1"1/2	G1"1/2	G1"1/2	G1"1/2
DN11		G1"1/4	-	G1"1/4»	-	G1"1/4	-
Τιμή (€)		**362,50**	**362,50**	**402,50**	**437,50**	**535,00**	**575,00**

***Επιτοίχια κατακόρυφη/οριζόντια τοποθέτηση**

DN1 (Είσοδος): Επιστροφή προς την πηγή ενέργειας
DN2 (Εξοδος): Προσαγωγή από την πηγή ενέργειας
DN3 (Εξοδος): Επιστροφή από το σύστημα θέρμανσης
DN4 (Είσοδος): Προσαγωγή προς το σύστημα θέρμανσης
DN7 (Είσοδος): Αναμονή ηλ. αντίστασης
DN11 (Εξοδος): Έξοδος αποστράγγισης
DN15 (Είσοδος): Κυάθιο αισθητήρα
DN18,DN19, DN20 (Είσοδος/Εξοδος): Βοηθητική σύνδεση

ACF-35-50P*

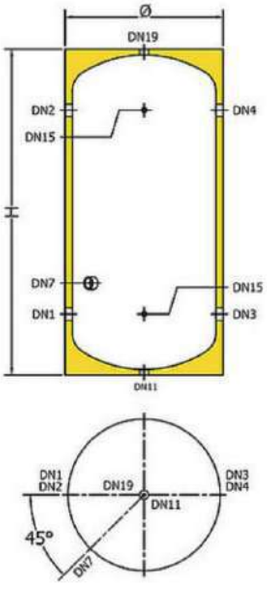

ACF100P*

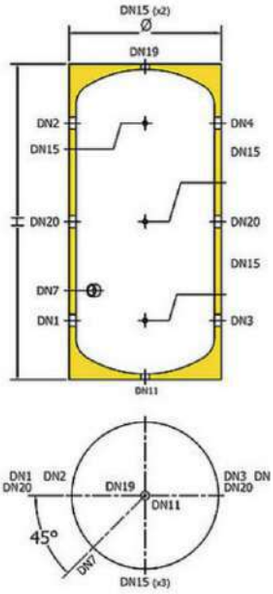

ACF50

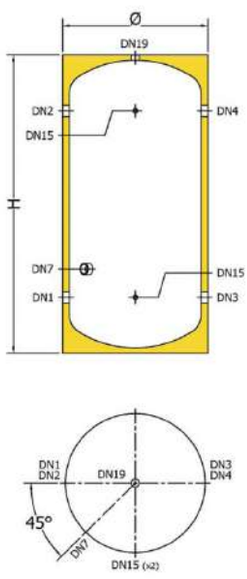

ACF100

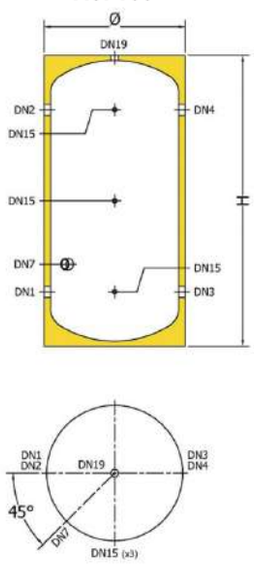

ACF200

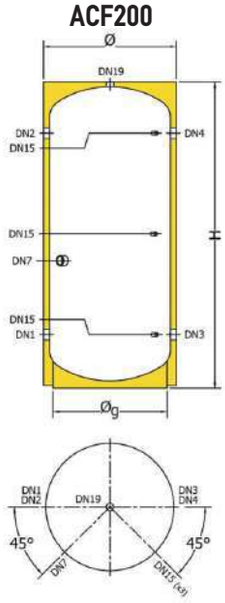

Οι τιμές επιβαρύνονται με ΦΠΑ • Η εταιρεία διατηρεί το δικαίωμα αλλαγής των τιμών χωρίς προειδοποίηση

Μπόϊλερ Λεβ/σίου με 1 ή 2 Εναλ/τες για Αντλίες Θερ/τας

ΜΟΝΤΕΛΑ		BSP-P150*	BSP-P200*	BSPT-300	BSPT-500
Χωρητικότητα	L	146	182	261	453
Μόνωση	mm	55	55	55	75
Επιφάνεια εναλλάκτη θερμότητας S1	m^2	1.2	2.1	0.9	1.1
Χωρητικότητα εναλλάκτη θερμότητας S1	L	6	10	7	9
Επιφάνεια εναλλάκτη θερμότητας S2	m^2	-	-	2.2	4
Χωρητικότητα εναλλάκτη θερμότητας S2	L	-	-	14	32
Μέγιστη θερμοκρασία λειτουργίας	°C	95			
Μέγιστη θερμοκρασία λειτουργίας του εναλλάκτη θερ/τας	°C	110			
Ονομαστική πίεση	bar	10			
Ονομαστική πίεση του εναλλάκτη θερμότητας	bar	12			
Καθαρό βάρος	kg	50	60	112	175
Τιμή (€)		**975**	**1.125**	**1.425**	**2.050**

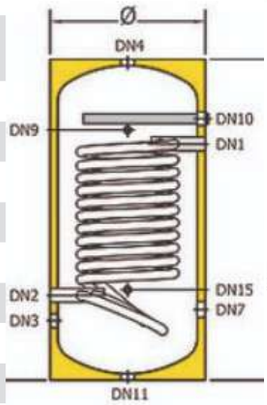

BSP-P200

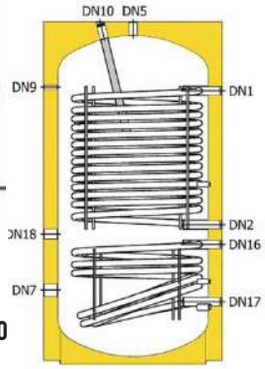

BSPT 300-500

Model	DN1	DN2	DN3	DN4	DN5	DN6	DN7	DN8	DN9	DN10	DN11	DN16	DN17	DN18
BSP-P150	G1"	G1"	G1"1/4	G1"1/4	-	-	G1"1/2"	-	G1/2"	G1"1/4	G1"1/4	-	-	G1"1/2"
BSP-P200	G1"	G1"	G1"1/4	G1"1/4	-	-	G1"1/2"	-	G1/2"	G1"1/4	G1"1/4	-	-	G1"1/2"
BSPT-300	G1"	G1"	G1"	G1"	G1"1/4	G3/4"	G2"	G1/2"	G1/2"	G1"1/4	G1/2"	G1"	G1"	G1"1/2"
BSPT-500	G1"1/4	G1"1/4	G1"	G1"	G1"1/4	G3/4"	G2"	G1/2"	G1/2"	G1"1/4	G1/2"	G1"1/4	G1"1/4	G1"1/2"

DN1 (Είσοδος): Επιστροφή από την πηγή ενέργειας, **DN2 (Εξοδος):** Προσαγωγή προς την πηγή ενέργειας, **DN3(Εξοδος)**: Επιστροφή από το σύστημα θέρμανσης, **DN4 (Είσοδος):** Προσαγωγή προς το σύστημα θέρμανσης, **DN5:** Εξαγωγή ζεστού νερού χρήσης, **DN6:** Ανακυκλοφορία, **DN7 (Είσοδος):** Αναμονή ηλ. Αντίστασης, **DN8:** Θερμοστάτης, **DN9:** Θερμόμετρο, **DN10:** Ανόδιο μαγνησίου, **DN11 (Εξοδος):** Έξοδος αποστράγγισης, **DN13:** Ανόδιο μαγνησίου, **DN14:** Ηλεκτρική αντίσταση, **DN15 (Είσοδος):** Κυάθιο αισθητήρα, **DN16 (Είσοδος):** Επιστροφή από σύστημα υποβοήθησης, **DN17 (Εξοδος):** Προσαγωγή προς σύστημα υποβοήθησης, **DN18:** Βοηθητική σύνδεση

*** Επιτοίχιο κατακόρυφο/οριζόντιο μοντέλο**.

*** Διατίθεται προαιρετικό κιτ ηλεκτρικής αντίστασης 3kW για όλα τα μοντέλα.**

Μπόϊλερ Λεβ/σίου με 1 ή 2 Εναλ/τες για Αντλίες Θερ/τας TESY

- Ο διπλός εναλλάκτης θερμότητας υψηλής απόδοσης αυξάνει την απόδοση των πηγών θερμότητας χαμηλής θερμοκρασίας.
- Μειωμένη υδραυλική αντίσταση (πτώση πίεσης) του εναλλάκτη θερμότητας λόγω της μεγαλύτερης διαμέτρου στην είσοδο και έξοδο σε διάσταση G1.
- Εναλλάκτες θερμότητας μεγάλης επιφανείας για σύνδεση σε συστήματα αντλιών θερμότητας ή λέβητα αερίου συμπύκνωσης.
- Κατάλληλα για λειτουργία με πηγές θερμότητας χαμηλής θερμοκρασίας.
- Υψηλής ποιότητας επισμάλτωσης με τεχνολογία CrystalTech PRO της TESY.
- Προστασία ανοδίων μαγνησίου της εσωτερικής επιφάνειας του δοχείου για αυξημένη διάρκεια ζωής του προϊόντος.
- Υψηλής απόδοσης μόνωση.

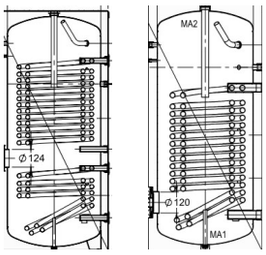

Με 2 εναλλάκτες *Με διπλό εναλλάκτη*

ΜΟΝΤΕΛΑ		GCV9S(L) 1004420 B11 TSRCP**	EV 2X10 S 160 60HP	TESY EV 2x4 2x9 S2 200 60 HP	TESY EV 2x5 2x12 S2 300 65HP	TESY EV 2x6 2x13 S2 500 75HP
Χωρητικότητα	L	96	149	185	269	459
Μόνωση	mm	50				
Επιφάνεια εναλλάκτη θερμότητας S1	m^2	0,7	1,7	0,65	1,00	1,55
Χωρητικότητα εναλλάκτη θερμότητας S1	L	3,2	11,00	4,00	6,00	9,30
Επιφάνεια εναλλάκτη θερμότητας S2	m^2	-	-	1,60	2,45	3,45
Χωρητικότητα εναλλάκτη θερμότητας S2	L	-	-	9,50	14,70	21,00
Μέγιστη θερμοκρασία λειτουργίας	°C	70	95			
Μέγιστη θερμ/σία λειτουργίας του εναλλάκτη θερ/τας	°C	70	110			
Ονομαστική πίεση	bar	8				
Ονομαστική πίεση του εναλλάκτη θερμότητας	bar	6				
Καθαρό βάρος	kg	35,7	60	86	118	183
Τιμή (€)		**376,00**	**780,00**	**930,00**	**1140,00**	**1570,00**

* Διατίθεται έξτρα κιτ ηλεκτρικής αντίστασης 3kw για όλα τα μοντέλα της TESY.

** Επιτοίχιο μοντέλο δεξιάς και αριστερής σύνδεσης

Συστήματα Multi

HYUNDAI

ΕΞΩΤΕΡΙΚΕΣ ΜΟΝΑΔΕΣ

- 14.000 BTU/h
- 18.000 BTU/h
- 21.000 BTU/h
- 27.000 BTU/h
- 36.000 BTU/h
- 42.000 BTU/h

- Φρέον R32
- Τεχνολογία Inverter
- Υποστήριξη έως και 5 εσωτερικών μονάδων

BTU/h	Τιμή €
14.000	800,68
18.000	863,15
21.000	1.053,14
27.000	1.287,59
36.000	1.800,20
42.000	2.107,41

ΕΣΩΤΕΡΙΚΕΣ ΜΟΝΑΔΕΣ

Α. ΤΟΙΧΟΥ : 7.000 - 24.000 BTU/h

- Απομακρυσμένος έλεγχος Wi-Fi
- Λειτουργία "Follow me"
- Λειτουργία "Sleep"
- Λειτουργία "Timer"
- Auto Restart
- Μνήμη θέσης περσίδων
- Επίπεδο θορύβου έως 44 dB(A)

Β. ΚΟΝΣΟΛΑΣ: 12.000, 18.000 BTU/h

- Αποτελεσματική ψύξη – θέρμανση.
- Μεγαλύτερη επάνω έξοδος αέρα (65,3%)
- Φαρδύτερη κάτω έξοδος αέρα (94,1%)
- 360° θερμική κάλυψη
- Εξαιρετικά αθόρυβη λειτουργία 20,9 dB(A)
- Ιδανική για τοποθέτηση σε υπνοδωμάτια
- Απομακρυσμένος έλεγχος Wi-Fi
- Έξυπνες λειτουργίες (ECO Mode, Turbo, Sleep, Follow me, Auto Diagnosis, 4D Air flow, Παιδικό κλείδωμα)

Γ. ΚΑΣΕΤΑΣ: 7.000 – 18.000 BTU/h

- Compact διαστάσεις 570 x 570 x 260mm (Panel: 647 x 647 x 50)
- Υψηλή ροή αέρα έως 680mÑ/h
- Ροή αέρα 4 κατευθύνσεων
- Αντλία συμπυκνωμάτων
- Συμβατή με κεντρικά συστήματα ελέγχου (XYE port)
- Επίπεδο θορύβου έως 44 dB(A)

BTU/h	ΤΟΙΧΟΥ Τιμή €	ΚΟΝΣΟΛΑ Τιμή €	ΚΑΣΣΕΤΑ Τιμή €
7.000	161,90	-	352,85
9.000	178,57	-	370,24
12.000	188,26	360,20	407,34
18.000	239,03	407,21	431,89
24.000	280,39	-	-

Heat Recovery (VAM)

Συστήματα Εξαερισμού, Αερισμού, Ανάκτησης Ενέργειας

- Αερισμός υψηλής απόδοσης με εναλλάκτες θερμότητας αντίθετης ροής.
- Θερμική άνεση.
- Χαμηλότερη απαίτηση θέρμανσης.
- Χαμηλότερες θερμικές απώλειες αερισμού.
- Μπορεί να χρησιμοποιείται αυτόνομα με συστήματα VRF.
- Μεγάλη γκάμα μονάδων: Ταχύτητα ροής αέρα από 150 έως 3.000 mÑ/h.
- Βελτίωση ποιότητας εσωτερικού αέρα με προαιρετικό αισθητήρα CO2.
- Φίλτρα υψηλής κατηγορίας G3 εμποτιζόμενα με κολλώδης ουσίες που αυξάνουν την ικανότητα προσκόλλησης σκόνης.
- Γρηγορότερη εγκατάσταση χάρη στην εύκολη ρύθμιση της ονομαστικής ταχύτητας ροής.
- Διαθέτει δυνατότητα λειτουργίας σε συνθήκες υπερπίεσης ή υποπίεσης.
- Ενθαλπικός εναλλάκτης θερμότητας. (Με ειδική μεμβράνη για υψηλότερη απόδοση στην ανάκτηση θερμότητας).
- Χειροκίνητη ή αυτόματη λειτουργία By-pass.
- Χειριστήριο αφής με backlight φωτισμό για πλήρη έλεγχο του μηχανήματος.
- Λειτουργία χρονοπρογραμματισμού.
- Ρύθμιση θερμοκρασίας προσαγωγής αέρα.
- Εφαρμογή πρωτοκόλλου για βιομηχανική επικοινωνία (Modbus).
- Ολοκληρωμένη λύση καθαρού αέρα με προαιρετικό ηλεκτρικό θερμαντήρα

Μοντέλα	Παροχή σε m^3h	Στατική πίεση (Pa)	Efficiency %		Τιμή Ηλεκτρ. Αντίστασης €	Τιμή €
	max	max	Καλοκαίρι	Χειμώνας		
NBBQ-D1.5TFB	150	120	60	63	**380,00**[1]	**983,81**
NBBQ-D2.5TFB	250	110	62	65	**380,00**[1]	**1.035,79**
NBBQ-D3.5TFB	350	120	62	65	**380,00**[1]	**1.308,66**
NBBQ-D5TFB	500	140	63	67	**452,50**[2]	**1.509,55**
NBBQ-D8TFB	800	170	63	65	**477,50**[3]	**2.181,09**
NBBQ-D10TFB	1000	175	60	62	**477,50**[3]	**2.509,65**
NBBQ-D15TGA	1500	163	66	70	-	**3.003,04**
NBBQ-D20TGA	2000	176	62	71	-	**3.162,49**
NBBQ-D25TGA	2500	200	61	70	-	**4.112,71**
NBBQ-D30TGA	3000	210	60	69	-	**4.382,24**

ΜΟΝΤΕΛΑ ΗΛΕΚΤΡΙΚΩΝ ΑΝΤΙΣΤΑΣΕΩΝ: [1] NBS-EC35 [2] NBS-EC65 [3] NBS-EC100

Σημείωση: Διατίθενται αισθητήρας CO2 καθώς και αξεσουάρ εγκατάστασης και σύνδεσης των συστημάτων (μονάδες διανομής, στηρίγματα, γωνίες, σύνδεσμοι κ.α.)

Συστήματα VRF

HYUNDAI

ΕΞΩΤΕΡΙΚΕΣ ΜΟΝΑΔΕΣ

EUROVENT CERTIFIED PERFORMANCE AIR HANDLING UNITS www.eurovent-certification.com HYGIENIC

2ΧΡΟΝΙΑ ΕΓΓΥΗΣΗ ΠΡΟΪΟΝΤΟΣ

8 HP - 32 HP

ΑΠΟΛΥΤΗ ΑΞΙΟΠΙΣΤΙΑ

1. Διαθέτει αντιδιαβρωτική προστασία για μέγιστη αντοχή στις εξωτερικές συνθήκες.
2. Επιτυγχάνει επίσης υψηλή αποδοτικότητα, τόσο στην ψύξη όσο και στην θέρμανση, χάρη στον Ανεμιστήρα DC υψηλής απόδοσης και στον Συμπιεστή DC προηγμένης τεχνολογίας- που διαθέτει. Με COP ως 5,5 και EER ως 4,75.

ΜΕΓΑΛΟ ΕΥΡΟΣ ΛΕΙΤΟΥΡΓΙΑΣ

- Εύρος λειτουργίας στην Ψύξη: -10°C.....+55°C
- Εύρος λειτουργίας θέρμανση: -30°C.....+30°C

MINI VRF 8/10/12.5/14/16KW

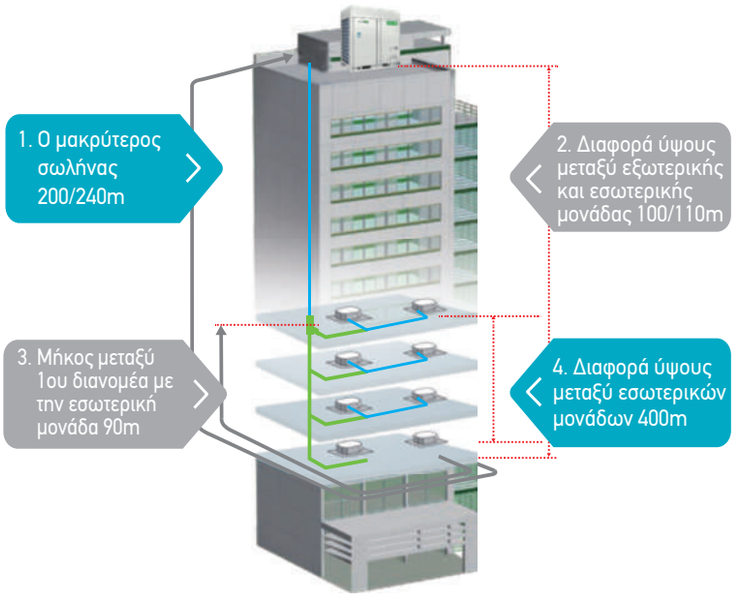

Απόλυτη ευελιξία και βέλτιστες δυνατότητες κατά την εγκατάσταση σωληνώσεων

1. Το μακρύτερο σημείο της σωλήνας	200 / 240 m
2. Διαφορά ύψους	Εξωτερική μονάδα πάνω <100m
	Εξωτερική μονάδα κάτω <110m
3. Διαφορά ύψους μεταξύ εσωτ. μονάδων	40 m
4. Διαφορά μήκους από τον εσωτερικό διανομέα μέχρι την εσωτερική μονάδα	90 m

Συνολικό μήκος σωλήνος	1.000m
Μήκος καλωδίου επικοινωνίας	Μπορεί να είναι μέχρι 1.000m

ΒΕΛΤΙΩΜΕΝΕΣ ΕΠΙΔΟΣΕΙΣ ΣΥΣΤΗΜΑΤΟΣ

- Τεχνολογία 5 σταδίων ελέγχου λαδιού.
- Ο Εναλλάκτης freon με Economizer

ΕΥΚΟΛΗ ΕΓΚΑΤΑΣΤΑΣΗ

- Άμεση πρόσβαση στον μπροστινό πίνακα ελέγχου.
- Εύκολη πρόσβαση στο εσωτερικό μέρος.
- Δοκιμή λειτουργία όλων των μονάδων με το πάτημα ενός κουμπιού.

ΥΨΗΛΗ ΑΠΟΔΟΤΙΚΟΤΗΤΑ

- Ανεμιστήρας DC υψηλής απόδοσης.
- Συμπιεστής DC προηγμένης τεχνολογίας

ΜΕΓΑΛΗ ΕΥΕΛΙΞΙΑ

- Συμπαγής κατασκευή, ιδανική για εφαρμογές περιορισμένου χώρου.
- Διαθέσιμη εξωτερική στατική πίεση στον αξονικό ανεμιστήρα έως 85 Pa με συνέπεια να μπορεί να συνδεθεί με αεραγωγό για την απαγωγή του αέρα μεαποτέλεσμα η εξωτερική μονάδα να μπορεί να τοποθετηθεί και εσωτερικά του κτηρίου.
- Εξυπηρετεί εύκολα πολυώροφα κτίρια έως 100μ.
- Ευέλικτη διάταξη σωληνώσεων.
- Εξαιρετικά χαμηλή στάθμη θορύβου

HYUNDAI

ΕΣΩΤΕΡΙΚΕΣ ΜΟΝΑΔΕΣ

EUROVENT CERTIFIED PERFORMANCE AIR HANDLING UNITS www.eurovent-certification.com HYGIENIC

2ΧΡΟΝΙΑ ΕΓΓΥΗΣΗ ΠΡΟΪΟΝΤΟΣ

ΕΥΡΥ ΦΑΣΜΑ ΕΠΙΛΟΓΩΝ

- Αυτόνομη μονάδα από 8 έως 32 HP
- Συνδυασμός 2 μονάδων, έως 56 HP
- Λύσεις εσωτερικών μονάδων για κάθε εφαρμογή
- Έως και 100 εσωτερικές μονάδες
- Δυνατότητα επιλογής χειριστηρίων φιλικών προς τον χρήστη ανάλογα με τις απαιτήσεις του έργου
- Συνεργασιμότητα με σύστημα πυρανίχνευσης κτηρίου με παύση λειτουργίας του συστήματος
- Δυνατότητα σύνδεσης με BMS
- Hotel menu

Α. ΤΟΙΧΟΥ

2,8kW - 5,6kW

Β. ΚΑΣΕΤΑΣ

2,8kW - 16kW

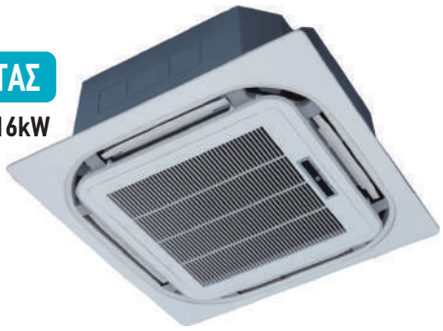

Γ.ΔΑΠΕΔΟΥ-ΟΡΟΦΗΣ

4.5kW - 16kW

Δ. ΚΡΥΦΟΥ ΤΥΠΟΥ ΨΕΥΔΟΡΟΦΗΣ

ΚΑΝΑΛΑΤΟ ΧΑΜΗΛΗΣ ΣΤΑΤΙΚΗΣ

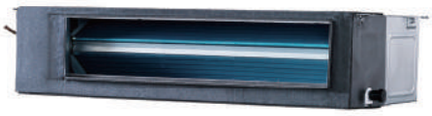

2,8kW - 5,6kW

ΚΑΝΑΛΑΤΟ ΜΕΣΑΙΑΣ ΣΤΑΤΙΚΗΣ

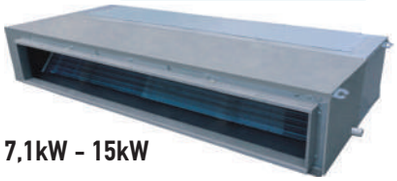

7,1kW - 15kW

ΚΑΝΑΛΑΤΟ ΥΨΗΛΗΣ ΣΤΑΤΙΚΗΣ

10kW - 56kW

ΜΟΝΑΔΑ ΝΩΠΟΥ ΑΕΡΑ

22,4kW, 28kW, 45kW

AHU KIT

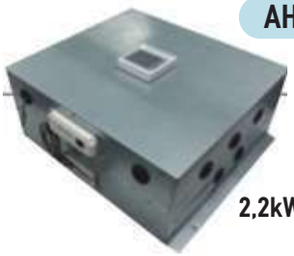

2,2kW - 61.5kW

4 PIPE HEAT RECOVERY MINI VRF

HYUNDAI

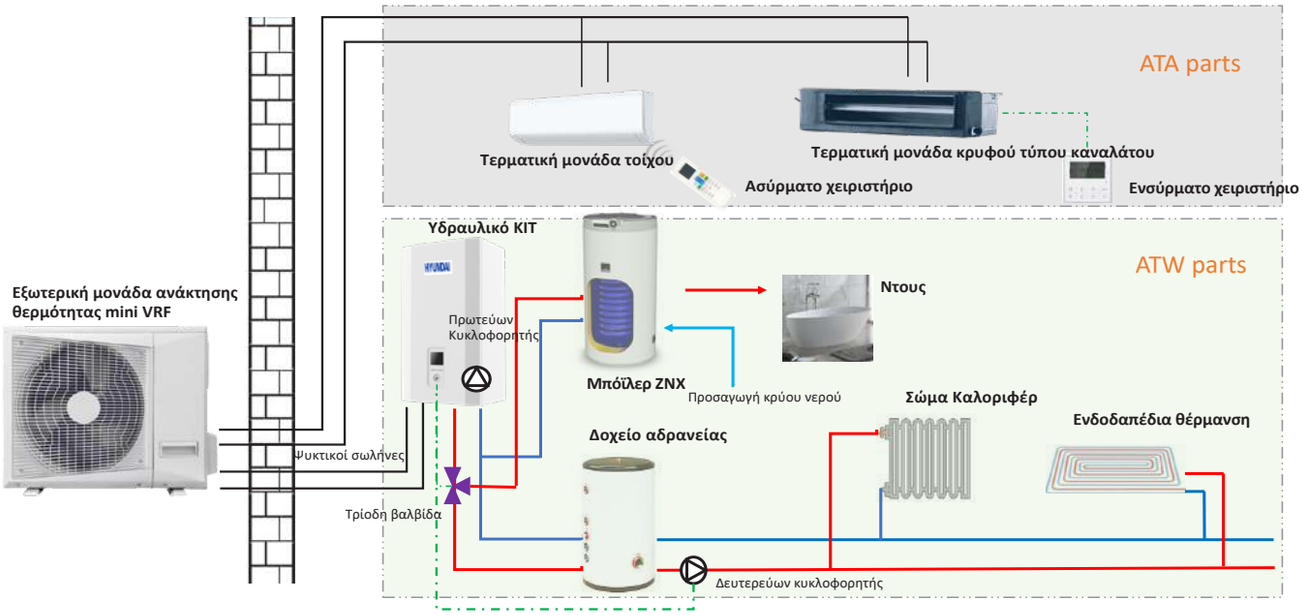

Αερόψυκτη Εξωτερική Μονάδα

Μοντέλο			HCHV-VH080R1-(BR)D-F01	HCHV-VH100R1-(BR)D-F01	HCHV-VH125R1-(BR)D-F01	HCHV-VH140R1-(BR)D-F01
Απόδοση	Ψύξη	kW	8	10	12.5	14
	Θέρμαση	kW	8	10	12.5	14
Αέρα/Αέρα	EER	w/w	3.07	2.78	3.08	3.02
	COP	w/w	4.08	3.47	3.09	3.04
	SEER		A++	A++	A++	A++
			6.74	6.36	6.17	6.14
Αέρα/Νερού	SCOP 35°C		A+	A+	A+	A+
	ns		136%	141%	139%	131%
	SCOP 55°C		A+	A+	A+	A+
	ns		106%	106%	111%	111%
Διαστάσεις	ΜxΠxΥ	mm	1100*485*870			

Διαθεσιμότητα σε στοκ

Υδραυλικό κιτ παραγωγής θέρμανσης & ZNX

Μοντέλο			CE-SLMK-100-DS	CE-SLMK-160-DS
Απόδοση	Θέρμανση	kW	10	16
Ηλεκτρική αντίσταση		kW	3	3
Διατομή Σωλήνα	Αερίου	mm	19.05	19.5
	Υγρού	mm	9.52	9.52
Διατομή Σωλήνα Νερού	Είσοδος	mm	DN32	DN32
	Έξοδος	mm	DN32	DN32
Διατομή Σωλήνα Αποχέτευσης		mm	16.4	16.4
Κυκλ/τής	Μανομετρ.	m	9	9
Διαστάσεις	ΜxΠxΥ	mm	490*342*910	

Κύρια εξαρτήματα εξωτερικής μονάδας

- Συμπιεστής Mitsubishi Twin-rotary με αδιάκοπο έλεγχο για να βοηθήσει το σύστημα να λειτουργεί ακριβώς και ομαλά σε σταθερή και μεταβαλλόμενη συχνότητα.
- Με κινητήρα DC υψηλής απόδοσης και βελτιστοποιημένη ταχύτητα ανεμιστήρα για να προσαρμόζεται στις διαφορετικές συνθήκες ώστε να επιτυγχάνεται καλύτερη απόδοση.
- Δύο τετράοδες βαλβίδες & EXVs για το 4 σωλήνειο, ένα σετ για το σύστημα κλιματισμού και το άλλο για το σύστημα νερού, με προσαρμοσμένη τεχνολογία ανάκτησης θερμότητας και επίτευξη υψηλής τεχνολογίας.
- Μεγαλύτερος ανεμιστήρας και γρίλια χαμηλής αντίστασης αέρα για να επιτευχθεί υψηλή ροή αέρα και να βελτιωθεί η απόδοση του συστήματος.
- Τεχνολογία ψύξης με ψυκτικό υγρό για την ψύξη της κύρια πλακέτα, έξυπνη τεχνολογία ελέγχου ψυκτικού για την προστασία της κύριας πλακέτας, γρήγορη δράση για να λειτουργεί η κύρια πλακέτα σε κατάλληλο εύρος θερμοκρασίας.

Κλιματιστικό τύπου ντουλάπας DC Inverter NORDSTAR

2ΧΡΟΝΙΑ ΕΓΓΥΗΣΗ ΠΡΟΪΟΝΤΟΣ

R410A

- Υψηλής αισθητικής εσωτερική μονάδα.
- Ασύρματο χειριστήριο
- DC μοτέρ ανεμιστήρα για χαμηλή στάθμη θορύβου με υψηλή απόδοση
- Ηλεκτρονική εκτονωτική βαλβίδα
- Wi-Fi – απομακρυσμένος έλεγχος μέσω APP (για το μοντέλο +PLUS+)

ΜΟΝΤΕΛΟ		NORD-FL/C46/ HZR1-D01-3PH	NORD-FL/C60/ HZR1-D01-3PH	NDFSIU-55K 2025/ NDFSOU-55K 2025
ΠΑΡΟΧΗ ΡΕΥΜΑΤΟΣ	(V/Hz/Ph)	380~415/50/3		
ΜΕΓΙΣΤΗ ΑΠΟΡ/ΕΝΗ ΙΣΧΥΣ	(W)	6300	7500	6200
ΜΕΓΙΣΤΗ ΕΝΤΑΣΗ	(A)	13	17,5	9,2
ΑΠΟΔΟΣΗ ΣΤΗ ΨΥΞΗ	(BTU/h)	42650(12966~46062)	54592(15354~61416)	55000(8000-60000)
ΑΠΟΔΟΣΗ ΣΤΗ ΨΥΞΗ	(kW)	14	16	16
SEER		5,66	5,49	6,1
ΕΝΕΡΓΕΙΑΚΗ ΚΛΑΣΗ		A+	A	A++
ΕΥΡΟΣ ΛΕΙΤΟΥΡΓΙΑΣ ΣΤΗΝ ΨΥΞΗ	°C	-5...55		
ΑΠΟΔΟΣΗ ΣΤΗ ΘΕΡΜΑΝΣΗ	(BTU/h)	47768(8530~47768)	59710(6824~62098)	60000(10000-66000)
ΑΠΟΔΟΣΗ ΣΤΗ ΘΕΡΜΑΝΣΗ	(kW)	15	17	
SCOP		3,89	3,9	5,1
ΕΝΕΡΓΕΙΑΚΗ ΚΛΑΣΗ		A	A	A+++
ΕΥΡΟΣ ΛΕΙΤΟΥΡΓΙΑΣ ΣΤΗ ΘΕΡΜΑΝΣΗ	°C	-15...30		-15…32
ΕΥΡΟΣ ΡΥΘΜΙΣΗΣ ΘΕΡΜ. ΧΩΡΟΥ	°C	16...32		
ΣΥΜΠΙΕΣΤΗΣ		HIGHLY*	MITSUBISHI	GMCC*
ΜΕΓ. ΣΤΑΘΜΗ ΘΟΡΥΒΟΥ ΜΕΓ./ΜΕΣ./ΧΑΜ. -ΕΣΩ	(dB)	49	49	60
ΜΕΓ. ΣΤΑΘΜΗ ΘΟΡΥΒΟΥ ΕΞΩ	(dB)	56	57	68
ΔΙΑΣΤΑΣΕΙΣ ΕΣΩΤΕΡΙΚΗΣ ΜΟΝ. ΜxYxΦ	(mm)	1920 x 645 x 406		580 x 405 x 1835
ΔΙΑΣΤΑΣΕΙΣ ΕΞΩΤΕΡΙΚΗΣ ΜΟΝ. ΜxYxΦ	(mm)	1032 x 810 x 445	1100 x 870 x 528	100x450x1370
ΒΑΡΟΣ ΕΣΩΤ./ΕΞΩ	(kg)	60/67,4	60/90	47/105
ΜΕΓΙΣΤΟ ΜΗΚΟΣ ΣΩΛΗΝΩΣΕΩΝ	(m)	60 (ΜΕΓΙΣΤΟ ΥΨΟΣ 30)		50 (ΜΕΓΙΣΤΟ ΥΨΟΣ 20)
ΔΙΑΜΕΤΡΟΣ ΣΩΛΗΝΩΣΕΩΝ	(m)	3/8" | 5/8"		
ΨΥΚΤΙΚΟ ΜΕΣΟ		R410A		R32
Τιμή (€)		**2.900**	**3.200**	**3.100**

* ***TOSHIBA*** *TECHNOLOGY*

NORD-FL/ C46-C60

R32

+PLUS+

SEER 6.1 A++

SCOP 5.1 A+++

NDFSIU-55K 2025

Οι τιμές επιβαρύνονται με ΦΠΑ • Η εταιρεία διατηρεί το δικαίωμα αλλαγής των τιμών χωρίς προειδοποίηση

Κλιματιστικές μονάδες αεραγωγού - Καναλάτα NORDSTAR

- Μονάδες Αεραγωγού split type inverter
- DC Μοτέρ ανεμιστήρα για χαμηλή στάθμη θορύβου με υψηλή απόδοση
- Ενσύρματο χειριστήριο υψηλής αισθητικής εύκολο στη χρήση
- Ηλεκτρονική εκτονωτική βαλβίδα
- Ενσωματωμένη αντλία συμπυκνωμάτων στο μοντέλο 46 και 60
- Δυνατότητα ρύθμισης στατικής πίεσης (0 - 160) στο μοντέλο 46 και 60
- Μέση στατική πίεση στο μοντέλο 40 (50Pa)

R32 COLD CATALYST AUTO-RESTART RoHS CE

SCOP / SEER COMPLIANT EN 14825

ΜΟΝΤΕΛΟ	NORD-DU/C40/ HR4-F205-3PH	NORD-A46/ NDR3HA22	NORD-DU/A60/ SDR3HA-3PH
ΠΑΡΟΧΗ ΡΕΥΜΑΤΟΣ (V/Hz/Ph)	380~415/50/3	220~240/50/1	380~415/50/3
ΜΕΓΙΣΤΗ ΑΠΟΡΟΦΟΥΜΕΝΗ ΙΣΧΥΣ (W)	4900	5730	7100
ΜΕΓΙΣΤΗ ΕΝΤΑΣΗ (A)	24	24,9	27,0
ΑΠΟΔΟΣΗ ΣΤΗ ΨΥΞΗ (BTU/h)	35826(12283~43673)	42000(9800~46000)	55000(16241~59710)
ΑΠΟΔΟΣΗ ΣΤΗ ΨΥΞΗ (KW)	10.5(3.6~12,8)	12.1(2.9~13.5)	16.00(4.76~17.5)
CLASS/SEER	A++ /6.1		
ΕΥΡΟΣ ΛΕΙΤΟΥΡΓΙΑΣ ΣΤΗ ΨΥΞΗ °C	-15....+50	-15....+52	-15....+52
ΑΠΟΔΟΣΗ ΣΤΗ ΘΕΡΜΑΝΣΗ (BTU/h)	39238(14842~45038)	46000(8800~51100)	58000(16308~63122)
ΑΠΟΔΟΣΗ ΣΤΗ ΘΕΡΜΑΝΣΗ (KW)	11.5(4.35~13.2)	13.5(2.6~15.00)	17.00(4.78~18.50)
CLASS/SCOP	A+ /4.0	A+ /4.0	A+ /4.0
ΕΥΡΟΣ ΛΕΙΤΟΥΡΓΙΑΣ ΣΤΗ ΘΕΡΜΑΝΣΗ °C	-15....+30	-15....+24	-15 ~ 24
ΕΥΡΟΣ ΛΕΙΤΟΥΡΓΙΑΣ ΘΕΡΜ. ΧΩΡΟΥ °C	16 - 32	16 - 32	16 - 32
ΠΑΡΟΧΗ ΑΝΕΜΙΣΤΗΡΑ ind. ΜΕΓ./ΜΕΣ./ΧΑΜ (r/min)	1150/1060/850	1350/1250/1100	1425/1305/1200
ΠΑΡΟΧΗ ΑΕΡΑ ind. ΜΕ Γ./ΜΕΣ./ΧΑΜ.(m^3/h)	1800/1690/1130	1800/1550/1350	2300/2000/1700
ΣΥΜΠΙΕΣΤΗΣ (DC TOSHIBA TECHNOLOGY)	GMCC	GMCC	GMCC
ESP (RANGE)(PA)	50 (0~120)	37 (0~160)	50 (0~160)
ΜΕΓΙΣΤΗ ΣΤΑΘΜΗ ΘΟΡΥΒΟΥ ΜΕΓ./ΜΕΣ./ΧΑΜ.- ΕΣΩ (db)	42/46/48	44/41/39	52/49/47
ΜΕΓΙΣΤΗ ΣΤΑΘΜΗ ΘΟΡΥΒΟΥ - ΕΞΩ (db)	58	57	64
ΔΙΑΣΤΑΣΕΙΣ ΕΣΩΤΕΡΙΚΗΣ ΜΟΝ. Μ/Υ/Φ (mm)	1425 x 260 x 643	1400 x 245 x 700	1400 x 245 x 700
ΔΙΑΣΤΑΣΕΙΣ ΕΞΩΤΕΡΙΚΗΣ ΜΟΝ. Μ/Υ/Φ (mm)	1032 x 807 x 445	970 x 805 x 395	940 x 1325 x 370
ΒΑΡΟΣ ΕΣΩΤ./ΕΞΩ (Kg)	49/71,2	42/72	42/92
ΜΕΓΙΣΤΟ ΜΗΚΟΣ ΣΩΛΗΝΩΣΕΩΝ (m)	65 (ΜΕΓΙΣΤΟ ΥΨΟΣ 30)		
ΔΙΑΜΕΤΡΟΣ ΣΩΛΗΝΩΣΕΩΝ (inch)	3/8" / 5/8"	3/8" / 5/8"	3/8" / 3/4"
ΨΥΚΤΙΚΟ ΜΕΣΟ	R32		
Τιμή (€)	**2.450**	**2.600**	**2.900**

Κλιματιστικές μονάδες τύπου Κασσέτας

NORDSTAR

- Μονάδες τύπου κασσέτας στρογγυλής ροής split type inverter
- DC Μοτέρ ανεμιστήρα για χαμηλή στάθμη θορύβου με υψηλή απόδοση
- Ασύρματο χειριστήριο
- Ηλεκτρονική εκτονωτική βαλβίδα
- Ενσωματωμένη αντλία συμπυκνωμάτων
- Η Round Flow τεχνολογία παρέχει καλύτερη άνεση και αυξάνει την ενεργειακή απόδοση στο χώρο έως και 50%
- Ο νέος ευέλικτος σχεδιασμός, επιτρέπει ροή αέρα 2-3-4 κατευθύνσεων
- Λειτουργία Wi-Fi στα μοντέλα NORD-CA/A455/NDR3HYB-3PH και NORD-CA/A60/SDR3HYB-3PH

R32 COLD CATALYST AUTO-RESTART RoHS CE

SCOP / SEER COMPLIANT EN 14825

2ΧΡΟΝΙΑ ΕΓΓΥΗΣΗ ΠΡΟΪΟΝΤΟΣ

ΜΟΝΤΕΛΟ	NORD-CA/C40 HR4-Q303-3PH	NORD-CA/A455/ NDR3HYB-3PH	NORD-CA/A60/ SDR3HYB-3PH
ΠΑΡΟΧΗ ΡΕΥΜΑΤΟΣ (V/Hz/Ph)	380~415/50/3	380~415/50/3	380~415/50/3
ΑΠΟΔΟΣΗ ΣΤΗ ΨΥΞΗ (BTU/h)	35826(12283~43673)	48000(16241~56298)	55000(16241~59710)
ΑΠΟΔΟΣΗ ΣΤΗ ΨΥΞΗ (KW)	10.5(3.6~12.8)	14.00(4.76~16.5)	16.00(4.76~17.5)
CLASS/SEER	A++/6.1	A++/6.1	A++/6.1
ΕΥΡΟΣ ΛΕΙΤΟΥΡΓΙΑΣ ΣΤΗ ΨΥΞΗ °C	-15....+50	-15....+52	-15....+52
ΑΠΟΔΟΣΗ ΣΤΗ ΘΕΡΜΑΝΣΗ (BTU/h)	39238(14842~45038)	55000(16309~55104)	58000(16308~63122)
ΑΠΟΔΟΣΗ ΣΤΗ ΘΕΡΜΑΝΣΗ (KW)	11.5(4.35~13.2)	16.00(4.78~16.15)	17.00(4.78~18.50)
CLASS/SCOP -2/7 °C	A+/4.0/5.1	A+/4.0	A+/4.0
ΕΥΡΟΣ ΛΕΙΤΟΥΡΓΙΑΣ ΣΤΗ ΘΕΡΜΑΝΣΗ °C	-15....+30	-15....+24	-15....+24
ΕΥΡΟΣ ΛΕΙΤΟΥΡΓΙΑΣ ΘΕΡΜ. ΧΩΡΟΥ °C	16-32		
ΠΑΡΟΧΗ ΑΝΕΜΙΣΤΗΡΑ in. ΜΕΓ./ΜΕΣ./ΧΑΜ (r/min)	750/650/550	780/700/650	780/700/650
ΠΑΡΟΧΗ ΑΕΡΑ ind. ΜΕΓ./ΜΕΣ./ΧΑΜ.(m3 /h)	1800/1700/1550	2000/1700/1600	2000/1700/1600
ΣΥΜΠΙΕΣΤΗΣ (DC TOSHIBA TECHNOLOGY)	GMCC		
ΜΕΓΙΣΤΗ ΣΤΑΘΜΗ ΘΟΡΥΒΟΥ ΜΕΓ./ΜΕΣ./ΧΑΜ.- ΕΣΩ (db)	43/45/48	54/52/48	54/52/48
ΜΕΓΙΣΤΗ ΣΤΑΘΜΗ ΘΟΡΥΒΟΥ - ΕΞΩ (db)	58	60	60
ΔΙΑΣΤΑΣΕΙΣ ΕΣΩΤΕΡΙΚΗΣ ΜΟΝ. Μ/Υ/Φ (mm)	840x 285 x 840	840 x 288 x 840	840 x 288 x 840
ΔΙΑΣΤΑΣΕΙΣ ΠΑΝΕΛ ΕΣΩΤΕΡ. Μ/Υ/Φ (mm)	950 x 50 x 950	950 x 55 x 950	950 x 55 x 950
ΔΙΑΣΤΑΣΕΙΣ ΕΞΩΤΕΡΙΚΗΣ ΜΟΝ. Μ/Υ/Φ (mm)	1032 x 807 x 445	940 x1325 x 370	940 x 1325 x 370
ΒΑΡΟΣ ΕΣΩΤ./ΕΞΩ (Kg)	30.5/71,2	30/90	30/90
ΜΕΓΙΣΤΟ ΜΗΚΟΣ ΣΩΛΗΝΩΣΕΩΝ (m)	65 (ΜΕΓΙΣΤΟ ΥΨΟΣ 30)		
ΔΙΑΜΕΤΡΟΣ ΣΩΛΗΝΩΣΕΩΝ (inch)	3/8" / 5/8"	3/8" / 3/4"	3/8" / 3/4"
ΨΥΚΤΙΚΟ ΜΕΣΟ	R32		
Τιμή (€)	**2.500**	**2.680**	**3.100**

Οι τιμές επιβαρύνονται με ΦΠΑ • Η εταιρεία διατηρεί το δικαίωμα αλλαγής των τιμών χωρίς προειδοποίηση

Κλιματιστικά Τοίχου

NORDSTAR

10 ΧΡΟΝΙΑ
ΕΓΓΥΗΣΗ ΠΡΟΪΟΝΤΟΣ

ΣΕΙΡΑ TN +PRO+

SEER 8.5
SCOP 5.6

Wi-Fi Standard

UVC Sterilization

R32

Healthy Filter

A+++ (ΘΕΡΜΑΝΣΗ) / A+++(ΨΥΞΗ)

- **Απολύμανση του αέρα με χρήση UV λάμπας.**
- **Με λειτουργία ιονιστή που εξαλείφει οσμές, σκόνη, καπνό και σωματίδια γύρης.**
- Στη λειτουργία θέρμανσης δουλεύει στους -25^{0}C.
- Εύκολη εγκατάσταση, λόγω της αποσπώμενης κάτω επιφάνειας και με > 160mm περισσότερο χώρο, κάνει ευκολότερη την σύνδεση των ψυκτικών σωληνώσεων. Η πλάτη έχει βοηθητικές μπάρες στήριξης που κάνει ευκολότερη την εγκατάσταση.
- Η έξυπνη και εργονομική σχεδίαση του μηχανήματος επιτρέπει την εύκολη συντήρηση του ακόμα και από τον τελικό χρήστη.
- Έως 20% μεγαλύτερη παροχή αέρα.
- Εύκολη αλλαγή πλακέτας εσωτερικής μονάδας μέσα σε 5 λεπτά, λόγω της συρταρωτής τοποθέτησής της.
- Δουλεύει στην ψύξη, σε πλήρες φορτίο,ακόμα και με εξωτερική θερμοκρασία 60^{0}C.
- Φίλτρα Silver Ion, Active Carbon, Catechnin
- Λειτουργία turbo στο ξεκίνημα.
- Ελάχιστα κενά μεταξύ των πλαστικών μερών
- Σε 20 λεπτά μπορεί να αποσυναρμολογηθεί και να συναρμολογηθεί λόγω της έξυπνης σχεδίασης. Τα βιδωτά μέρη του μηχανήματος είναι ελάχιστα.
- Ομοιόμορφη διάχυση αέρα.

Επιδοτούνται από το Πρόγραμμα ΕΞΟΙΚΟΝΟΜΩ

ΣΕΙΡΑ NEW TN +PRO+ INVERTER

	ΜΟΝΤΕΛΟ		NORD-PRO-10CHSD/ TP41I A+++	NORD-PRO-13CHSD/ TP41I A+++	NORD-PRO-20CHSD/ TP41I A+++	NORD-PRO-26CHSD/ TP41I A+++
Τάση/Συχνότητα/Φάσεις		V/Hz/Ph	220-240/50/1			
Τύπος συμπιεστή			GMCC	GMCC	GMCC	SANYO
Ονομαστική Ισχύς Θ/Ψ		BTU/h	10500	13000	20000	26000
Εύρος Λειτουργίας	Ψύξη	°C	-15°C....+53°C			
Ισχύς	Ψύξη	BTU/h	8905(3207-12624)	11976(3412-15695)	17401(4265-20199)	23577(6244-26682)
Ισχύς	Ψύξη	W	2610(940~3700)	3510(1000~4600)	5100(1250-5920)	6910(1830~7820)
Εύρος Λειτουργίας	Θέρμανση	°C	-25°C.... +30°C			
Ισχύς	Θέρμανση	BTU/h	10236(3207-13648)	12966(3412-16719)	19790(4265-22827)	24226(6312-27160)
Ισχύς	Θέρμανση	W	3000(940~4000)	3800(1000~4900)	5800(1250-6690)	7100(1850~7960)
Κατανάλωση Ισχύος	Θέρμανση	W	740(240~1552)	970(290~1720)	1330(340-2540)	1810(420~3010)
Ενταση λειτουργίας	Ψύξη Θέρμανση	A A	3.3 3.7	4.6 4.4	5.6 5.9	8.7 8.0
SEER	W		8,5 / A+++			
SCOP	W/W		5,6			
Ενεργειακή Κλάση	SCOP		5,6 / A+++			
Παροχή αέρα	Εσωτ. μονάδα	m3/h	560/560	670/670	1000/1000	1100/1100
Στάθμη Θορύβου	Εσωτ. μονάδα Εξωτ. μονάδα	dB(A) dB(A)	52/48/43/37/31 61	53/48/43/38/32 63	57/54/50/45/40 64	58/55/50/43/40 69
Καθαρές διαστάσεις (Μ x Π x Υ)	Εσωτ. μονάδα Εξωτ. μονάδα	mm mm	788x275x192 728x252x549	820x306x195 726x252x549	1097x332x222 845x336x693	1097x332x222 904x553x803
Σωληνώσεις	Gas - Liquid		3/8'' - 1/4''	3/8'' - 1/4''	1/2'' – 1/4''	1/2'' – 1/4''
Ψυκτικό Μέσο	R32		0,45kg	0,63kg	1,14kg	1,27kg
Σωληνώσεις μέγιστο μήκος/ύψος			25/10			
Τιμή (€)			**606**	**719**	**1.183**	**1.393**

Οι τιμές επιβαρύνονται με ΦΠΑ • Η εταιρεία διατηρεί το δικαίωμα αλλαγής των τιμών χωρίς προειδοποίηση

Κλιματιστικά Τοίχου

NORDSTAR

10 ΧΡΟΝΙΑ
ΕΓΓΥΗΣΗ ΠΡΟΪΟΝΤΟΣ

ΣΕΙΡΑ TN +PLUS+

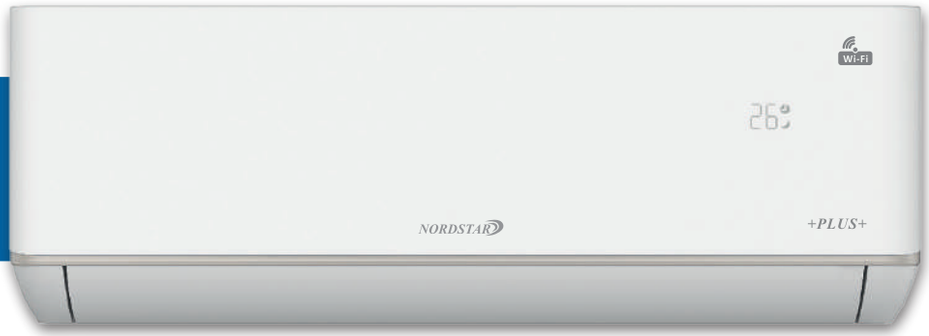

Wi-Fi

Standard

UVC Sterilization

Healthy Filter

R32

- **Απολύμανση του αέρα με χρήση UV λάμπας.**
- **Με λειτουργία ιονιστή που εξαλείφει οσμές, σκόνη, καπνό και σωματίδια γύρης.**
- Εύκολη εγκατάσταση, λόγω της αποσπώμενης κάτω επιφάνειας και με > 160mm περισσότερο χώρο, κάνει ευκολότερη την σύνδεση των ψυκτικών σωληνώσεων. Η πλάτη έχει βοηθητικές μπάρες στήριξης που κάνει ευκολότερη την εγκατάσταση.
- Η έξυπνη και εργονομική σχεδίαση του μηχανήματος επιτρέπει την εύκολη συντήρηση του ακόμα και από τον τελικό χρήστη.
- Έως 20% μεγαλύτερη παροχή αέρα
- Εύκολη αλλαγή πλακέτας εσωτερικής μονάδας μέσα σε 5 λεπτά, λόγω της συρταρωτής τοποθέτησης της.
- Δουλεύει στην ψύξη, σε πλήρες φορτίο,ακόμα και με εξωτερική θερμοκρασία 60^{0}C.
- Φίλτρα Silver Ion, Active Carbon, Catechnin
- Λειτουργία turbo στο ξεκίνημα
- Ελάχιστα κενά μεταξύ των πλαστικών μερών
- Σε 20 λεπτά μπορεί να αποσυναρμολογηθεί και να συναρμολογηθεί λόγω της έξυπνης σχεδίασης. Τα βιδωτά μέρη του μηχανήματος είναι ελάχιστα.
- Ομοιόμορφη διάχυση αέρα

Επιδοτούνται από το Πρόγραμμα ΕΞΟΙΚΟΝΟΜΩ

ΣΕΙΡΑ NEW TN+PLUS+ INVERTER

	ΜΟΝΤΕΛΟ		NORP – 10 CHSD/ TP41 l	NORP – 13 CHSD/ TP41 l	NORP – 20 CHSD/ TP41 l	NORP – 26 CHSD/ TP41 l
Τάση/Συχνότητα/Φάσεις		V/Hz/Ph	220-240/50/1			
Τύπος συμπιεστή			GMCC*	GMCC*	SANYO	SANYO
Ονομαστική Ισχύς Θ/Ψ		BTU/h	10500	13000	20000	26000
Εύρος Λειτουργίας	Ψύξη	°C	-15°C....+53°C			
Ισχύς	Ψύξη	BTU/h	8872 (3208 ≈ 11260)	11605 (3412 ≈ 12865)	17405 (4265 ≈20165)	23236 (6250 ≈ 26615)
Ισχύς	Ψύξη	W	2600(940 ≈ 3300)	3400 (1000 ≈ 3770)	5100 (1250 ≈ 5910)	6810 (1830 ≈ 7800)
Εύρος Λειτουργίας	Θέρμανση	°C	-20°C....+30°C			
Ισχύς	Θέρμανση	BTU/h	8973 (3207 ≈ 11464)	11705 (3412 ≈ 13000)	17505 (4265 ≈ 20745)	24055 (6315 ≈ 27165)
Ισχύς	Θέρμανση	W	2630(940 ≈ 3360)	3430 (1000 ≈ 3810)	5130 (1250 ≈ 6080)	7050 (1850 ≈ 7960)
Κατανάλωση Ισχύος	Θέρμανση	W	706	922	1382	1900
Ενταση λειτουργίας	Ψύξη Θέρμανση	A A	4,7A 4,2A	5,1A 4,7A	8,2A 7,2A	9,2A 8,6A
SEER	W		6,3/ A++	6,1/A++	6,1/A++	6,5/A++
SCOP	W/W		5	5	5	5
Ενεργειακή Κλάση	SCOP		A+++			
Παροχή αέρα	Εσωτ. μονάδα	m3/h	560	560	820	1100
Στάθμη θορύβου	Εσωτ. μονάδα Εξωτ. μονάδα	dB(A) dB(A)	32 60	32 60	36 65	41 68
Καθαρές διαστάσεις (Μ x Π x Υ)	Εσωτ. μονάδα Εξωτ. μονάδα	mm mm	788 x 275 x 192 712 x 234 x 498	788 x 275 x 192 712 x 234 x 498	920 x 306 x 195 794 x 288 x 602	1097 x 332 x 222 845 x 336 x 693
Σωληνώσεις	Gas - Liquid		3/8'' - 1/4''	3/8'' - 1/4''	3/8'' - 1/4''	1/2'' – 1/4''
Ψυκτικό Μέσο	**R32**		0,57 kg	0,57 kg	1,00 kg	1,11 kg
Σωληνώσεις μέγιστο μήκος/ύψος			25/10			
Τιμή (€)			**570**	**630**	**1.150**	**1.470**

* GMCC TOSHIBA TECHNOLOGY

Οι τιμές επιβαρύνονται με ΦΠΑ • Η εταιρεία διατηρεί το δικαίωμα αλλαγής των τιμών χωρίς προειδοποίηση

Κλιματιστικά Τοίχου

NORDSTAR

10 ΧΡΟΝΙΑ ΕΓΓΥΗΣΗ ΠΡΟΪΟΝΤΟΣ

ΣΕΙΡΑ TN

Wi-Fi Ready

Healthy Filter

R32

- Ενεργειακής Απόδοσης Scop A +++
- Τεχνολογία Inverter
- Αποδοτικά φίλτρα που αιχμαλωτίζουν τα μεγάλα αιωρούμενα σωματίδια
- Στάθμη θορύβου από 32dB εσωτερική και απο 60 dB εξωτερική
- Εύρος λειτουργίας: Ψύξη -15C^0 ...+53C^0 / Θέρμανση -20C^0...+30C^0
- Νέο Ψυκτικό οικολογικό υγρό R32
- Προαιρετικό Συστήμα απομακρυσμένου ελέγχου

Επιδοτούνται από το Πρόγραμμα ΕΞΟΙΚΟΝΟΜΩ

ΣΕΙΡΑ NEW TN INVERTER

	ΜΟΝΤΕΛΟ		NORD – 10 CHSD/ XA71l V1	NORD – 13 CHSD/ XA71l V1	NORD – 20 CHSD/ XA71l	NORD – 26 CHSD/ XA71l
Τάση/Συχνότητα/Φάσεις		V/Hz/Ph	220-240/50/1			
Τύπος συμπιεστή			RECHI	RECHI	SANYO	SANYO
Ονομαστική Ισχύς Θ/Ψ		BTU/h	10500	13000	20000	26000
Εύρος Λειτουργίας	Ψύξη	°C	-15°C....+53°C			
Ισχύς	Ψύξη	BTU/h	8872 (3208 ≈ 11260)	11605 (3412 ≈ 12865)	17405 (4265 ≈20165)	23236 (6250 ≈ 26615)
Ισχύς	Ψύξη	W	2600(940 ≈ 3300)	3400 (1000 ≈ 3770)	5100 (1250 ≈ 5910)	6810 (1830 ≈ 7800)
Εύρος Λειτουργίας	Θέρμανση	°C	-20°C....+30°C			
Ισχύς	Θέρμανση	BTU/h	8905 (3208 ≈ 11470)	11670 (3412 ≈ 13000)	17405 (4265 ≈ 20711)	23445 (6312 ≈ 26955)
Ισχύς	Θέρμανση	W	2610(940 ≈ 3360)	3420 (1000 ≈ 3810)	5100 (1250 ≈ 6070)	6870 (1850 ≈ 7900)
Κατανάλωση Ισχύος	Θέρμανση	W	767 (240 ≈1552)	1005 (290 ≈ 1720)	1374 (340 ≈ 2520)	2063 (420 ≈ 3005)
Ενταση λειτουργίας	Ψύξη Θέρμανση	A A	4,0A 3,8A	5,8A 5,1A	8,1A 7,0A(	10,7A 9,9A
SEER	W		6,1/A++			
SCOP	W/W		5,1			
Ενεργειακή Κλάση	SCOP		A+++			
Παροχή αέρα	Εσωτ. μονάδα	m3/h	420	550	800	980
Στάθμη Θορύβου	Εσωτ. μονάδα Εξωτ. μονάδα	dB(A) dB(A)	32 60	32 60	36 65	40 67
Καθαρές διαστάσεις (Μ x Π x Υ)	Εσωτ. μονάδα Εξωτ. μονάδα	mm mm	698 x 255 x 190 660 x 224 x 459	777 x 250 x 205 660 x 224x 459	910 x 292 x 205 794 x 288 x 602	1010 x 315 x 220 845 x 336 x 693
Σωληνώσεις	Gas – Liquid		3/8'' – 1/4''	3/8'' – 1/4''	3/8'' – 1/4''	1/2'' – 1/4''
Ψυκτικό Μέσο	**R32**		0,57 kg	0,57 kg	1,00 kg	1,11 kg
Σωληνώσεις μέγιστο μήκος/ύψος			25/10			
Τιμή (€)			**486**	**538**	**960**	**1.244**

Οι τιμές επιβαρύνονται με ΦΠΑ • Η εταιρεία διατηρεί το δικαίωμα αλλαγής των τιμών χωρίς προειδοποίηση

Αφυγραντήρες

NORDSTAR

- Λειτουργία απομακρυσμένου Ελέγχου Wi-Fi
- Λειτουργία στεγνώματος ρούχων
- Δυνατότητα σύνδεσης εύκαμπτου σωλήνα για συνεχή αποστράγγιση
- Σύστημα αυτόματης απόψυξης
- Ακριβής ρύθμιση και εμφάνιση σχετικής υγρασίας
- Εξαιρετικά αθόρυβη λειτουργία, ιδανικό για υπνοδωμάτιο
- Λειτουργία σε χαμηλή θερμοκρασία
- Οθόνη Led
- Αυτοδιάγνωση βλαβών
- Με χερούλι και ροδάκια για εύκολη μεταφορά
- Rotaty συμπιεστής για χαμηλή κατανάλωση
- Ένδειξη πλήρους δοχείου

ΜΟΝΤΕΛΟ			TN 12L-02	TN12L-12N*	TN 20L-02	TN20L-12N*
Τάση/Συχνότητα	V/Hz		220-240V/50			
Χωρητικότητα δοχείου	L		**1,5**	2,5	4,2	6,5
Ικανότητα αφύγρανσης	L/Day		12	12	20	20
Ισχύς	W		210	210	340	320
Παροχή αέρα	Hi/Med	m3/h	100/75	120	170	195
Επίπεδο θορύβου	Hi/Lo	dB(A)	42/37	48	41	48
Ψυκτικό μέσο	R290					
Καθαρό βάρος	kg		9,7	11	13	14
Καθαρές διαστάσεις	MxΠxY		280x195x386	250x250x460	360x200x570	340x240x570
Καθαρό βάρος	kg		9,7	11	13	14
Τιμή (€)			**225,00**	**195,00**	**260,00**	**230,00**

***ΠΡΟΣΕΧΩΣ**

TN 12L-02

TN 20L-02

TN12 L-12N

TN20L-12N

Οι τιμές επιβαρύνονται με ΦΠΑ • Η εταιρεία διατηρεί το δικαίωμα αλλαγής των τιμών χωρίς προειδοποίηση

Εργαλεία Ψυκτικών

ΑΝΤΛΙΑ ΚΕΝΟΥ ΔΙΒΑΘΜΙΑ	
ΚΩΔΙΚΟΣ	ΤΙΜΗ €
ECO-3-A2L	450,00
ECO-5-A2L	490,00

ΑΝΤΛΙΑ/ΣΤΑΘΜΟΣ ΑΝΑΚΤΗΣΗΣ ΦΡΕΟΝ	
ΚΩΔΙΚΟΣ	ΤΙΜΗ €
ENVIRO-DUO	2.360,00

ΣΕΤ ΜΑΝΟΜΕΤΡΩΝ (ΒΑΣΗ/ΜΑΝΟΜΕΤΡΑ/ΛΑΣΤΙΧΑ)	
ΚΩΔΙΚΟΣ	ΤΙΜΗ €
BM4-3	370,00

ΗΛΕΚΤΡΟΝΙΚΗ ΖΥΓΑΡΙΑ ΠΛΗΡΩΣΗΣ ΦΡΕΟΝ	
ΚΩΔΙΚΟΣ	ΤΙΜΗ €
REFSCALE-S	560,00

ΣΕΤ ΕΚΤΟΝΩΤΙΚΑ / ΕΚΧΕΙΛΩΤΙΚΑ	
ΚΩΔΙΚΟΣ	ΤΙΜΗ €
RF-175-FS	136,00

ΑΝΙΧΝΕΥΤΗΣ ΔΙΑΡΡΟΩΝ	
ΚΩΔΙΚΟΣ	ΤΙΜΗ €
TRITECTOR-RCT	1.030,00

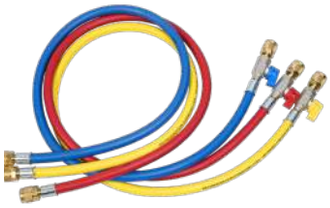

ΣΕΤ 3 ΛΑΣΤΙΧΩΝ ΠΛΗΡΩΣΗΣ 150 CM	
ΚΩΔΙΚΟΣ	ΤΙΜΗ €
CA-CCL-60-5/16"SAE	156,00

ΑΝΤΛΙΑ ΣΥΜΠΥΚΝΩΜΑΤΩΝ ΟΡΙΖΟΝΤΙΑ	
ΚΩΔΙΚΟΣ	ΤΙΜΗ €
VAMP-F	152,00

ΑΝΤΛΙΑ ΣΥΜΠΥΚΝΩΜΑΤΩΝ ΟΡΙΖΟΝΤΙΑ - ΚΑΘΕΤΗ ΜΕ ΑΙΣΘΗΤΗΡΑ	
ΚΩΔΙΚΟΣ	ΤΙΜΗ €
VAMP-X	164,00

Οι τιμές επιβαρύνονται με ΦΠΑ • Η εταιρεία διατηρεί το δικαίωμα αλλαγής των τιμών χωρίς προειδοποίηση

Υλικά Εγκαταστάσεων Κλιματισμού

ΡΑΚΟΡ ΚΛΙΜΑΤΙΣΜΟΥ ΟΡΕΙΧΑΛΚΙΝΟ	
inch	€/Τεμ.
1/4	1,25
3/8	1,88
1/2	2,30
5/8	3,13
3/4	4,50

ΣΠΙΡΑΛ ΑΠΟΣΤΡΑΓΓΙΣΗΣ ΣΥΜΠΥΚΝΩΜΑΤΩΝ ΧΩΡΙΣ ΜΟΝΩΣΗ 20m	
∅	€/Τεμ.
18	47,50

ΣΠΙΡΑΛ ΑΠΟΣΤΡΑΓΓΙΣΗΣ ΣΥΜΠΥΚΝΩΜΑΤΩΝ ΜΕ ΜΟΝΩΣΗ 10m	
∅	€/Τεμ.
19	40,00

ΒΑΣΗ ΔΑΠΕΔΟΥ ΑΝΤΙΚΡΑΔΑΣΜΙΚΗ (ΣΕΤ 2 ΤΕΜ.)	
mm	€/Τεμ.
450x160x95	63,80
650x160x95	70,00

ΠΕΛΜΑΤΑ ΑΝΤΙΚΡΑΔΑΣΜΙΚΑ (ΣΕΤ4 ΤΕΜ.)	
mm	€/Τεμ.
30x25x20	11,25
40x30x20	13,75

ΒΑΣΗ ΣΤΗΡΙΞΗΣ ΚΛΙΜΑΤΙΣΤΙΚΟΥ ΣΤΑΘΕΡΗ	
mm	€/Τεμ.
365x450	17,00
400x500	19,00
500x550	21,00

ΒΑΣΗ ΣΤΗΡΙΞΗΣ ΚΛΙΜΑΤΙΣΤΙΚΟΥ ΣΠΑΣΤΗ	
mm	€/Τεμ.
400x450	19,75
450x500	22,00
500x500	24,00

ΠΛΑΚΕΤΑ ON-OFF ΕΛΕΓΧΟΥ ΛΕΙΤΟΥΡΓΙΑΣ ΚΛΙΜΑΤΙΣΤΙΚΟΥ ΓΙΑ ΣΥΝΔΕΣΗ ΜΕ ΠΑΓΙΔΑ ΠΑΡΑΘΥΡΟΥ	
€/Τεμ.	100,00

- Με ελληνικό μενού
- Πλήρης έλεγχος λειτουργίας
- Ιδανικό για χρήση σε ξενοδοχεία
- Διακοπή λειτουργίας με άνοιγμα παραθύρου /επανεκκίνηση με κλείσιμο

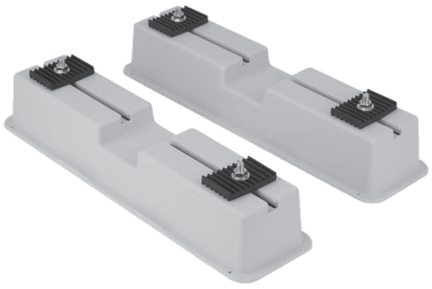

ΒΑΣΗ ΔΑΠΕΔΟΥ PP (ΣΕΤ 2 ΤΕΜ)	
mm	€/Τεμ.
450x400x116x80x75	16,25

ΒΑΣΗ ΔΑΠΕΔΟΥ PVC (ΣΕΤ 2 ΤΕΜ)	
mm	€/Τεμ.
350x105x95	18,75
450x105x95	23,75

Οι τιμές επιβαρύνονται με ΦΠΑ • Η εταιρεία διατηρεί το δικαίωμα αλλαγής των τιμών χωρίς προειδοποίηση

Καθαριστές αέρα - Ιονιστές

NORDSTAR

- Η υπεριώδης ακτινοβολία εξουδετερώνει βακτήρια, ιούς και παθογόνους μικροοργανισμούς, προσφέροντας επιπλέον στρώμα προστασίας για την υγεία σας.
- Ο «Ιονιστής» εμπλουτίζει τον αέρα με αρνητικά ιόντα, τα οποία βοηθούν στην εξουδετέρωση ρύπων, οσμών και μικροσωματιδίων, δημιουργώντας μια πιο φρέσκια ατμόσφαιρα.
- Η απομακρυσμένη λειτουργία «Wi-Fi» προσφέρει τον απόλυτο έλεγχο μέσω smart συσκευής, ρυθμίζοντας τις λειτουργίες από οπουδήποτε, εύκολα και γρήγορα.

TN-100

- Φίλτρα HEPA H13. Το σύστημα τριών επιπέδων φίλτρανσης εξασφαλίζει απόλυτα καθαρό αέρα, αφαιρώντας αποτελεσματικά σωματίδια, αλλεργιογόνα και ρύπους. Είναι ιδανικό για τη δημιουργία ενός υγιεινού και φρέσκου περιβάλλοντος.
- Η έξυπνη λειτουργία «Auto Mode» προσαρμόζει αυτόματα την ταχύτητα του καθαριστή ανάλογα με την ποιότητα του αέρα στον χώρο σας, προσφέροντας μέγιστη απόδοση χωρίς να χρειάζεται συνεχής ρύθμιση.
- Με την «Λειτουργία ύπνου», η συσκευή λειτουργεί σχεδόν αθόρυβα και μειώνει την ένταση του φωτισμού, διασφαλίζοντας ήσυχο ύπνο ενώ παράλληλα καθαρίζει αποτελεσματικά τον αέρα.
- Η λειτουργία «Κλείδωμα παιδιού» αποτρέπει ακούσιες αλλαγές στις ρυθμίσεις από παιδιά, προσφέροντας ασφάλεια και σταθερή απόδοση χωρίς ανησυχίες.
- Η «Ένδειξη ποιότητας αέρα και ο δείκτης» δείχνουν σε πραγματικό χρόνο την κατάσταση του αέρα στον χώρο σας, χρησιμοποιώντας χρωματικές ενδείξεις ή αριθμητική κλίμακα για εύκολη κατανόηση.

TN-158

ΜΟΝΤΕΛΟ		TN-100	TN-158	TN-402
Ισχύς	W	10	23	48
Τάση DC	V/A	5/2	24/1	24/2
Ταχύτητες		Lo/Med/Hi/Turbo		
Παροχή καθαρού αέρα	m3/h	100	180	468
Προτεινόμενη επιφάνεια δωματίου	m2	12-15	22-25	55-60
Στάθμη θορύβου	dB(A)	43	50	60
Καθαρό Βάρος	kg	1.2	2.3	3.5
Καθαρές διαστάσεις	mm	190x190x231	Φ200x275	Φ250x452
Διαστάσεις συσκευασίας	mm	210x210x290	226x226x302	278x278x480
Τιμή (€)		**95,00**	**120,00**	**195,00**

TN-402

Ανεμιστήρες γραφείου και μικρών χώρων

- Αθόρυβη λειτουργία, ιδανική για εργασία, ανάπαυση ή χαλάρωση σε κάθε χώρο.
- Πολλαπλές ταχύτητες ρύθμισης, προσφέροντας απόλυτο έλεγχο της έντασης του αέρα.
- Ενεργειακή αποδοτικότητα, για οικονομική και φιλική προς το περιβάλλον χρήση.
- Εύχρηστος και φορητός σχεδιασμός, διευκολύνοντας τη μεταφορά και την τοποθέτηση.
- Ρυθμιζόμενη κατεύθυνση αέρα, καλύπτοντας κάθε σημείο του χώρου με άνεση.
- Απαράμιλλη αισθητική σε λευκό χρώμα, ιδανικά εναρμονισμένη με κάθε χώρο.
- Υψηλή ποιότητα κατασκευής, εξασφαλίζοντας αντοχή & αξιοπιστία με την πάροδο του χρόνου.
- Υλικό κατασκευής ABS/PP/PC

TN-V-2309

TN-V-2512

TN-V-N15

TN-V-F44

Μοντέλο	TN-V-2309	TN-V-2512	TN-V-N15	TN-V-F44	TN-V-611A	TN-V-611
Ισχύς (W)	6	5	10	6-35	30	23
Ψηφιακή οθόνη	-	-	-	✓	✓	-
Ταχύτητες ανεμιστήρα	3	5	1	4	3	12
Τάση	DC 5V/1A		DC 5V/2A	DC 5V/1.6A	AC 110-240V	
Μπαταρία (mah)	1.200	2.000	4.000	10.000	-	-
Ώρες λειτουργίας (H)	≤4	≤6	≤8	≤23	-	-
Ρύθμιση πάνω-κάτω	180^0	-	-	120^0	90^0	90^0 (auto)
Ρύθμιση δεξιά-αριστερά	-	-	-	✓ (auto)	90^0 (auto)	90^0 (auto)
Χρονοδιακόπτης	-	-	✓	✓	-	✓
Καθαρές διαστάσεις (mm)	137.5/127/105	63/44/145.5	145/40/180	239/105/170	270/270/860	270/270/860
Επιπρόσθετες δυνατότητες	-	Στήριξη smart συσκευής	Επιτίχιος/ Επιτραπέζιος/ Ανδιπλούμενος	-	Αναλογικός διακόπτης	Ιονιστής/Φωνητική εντολή/ Πλήκτρα αφής
Βάρος (kg)	0,35	0,20	0,27	0,37	2,8	2,8
Τιμή (€)	**17,50**	**18,75**	**26,25**	**80,00**	**70,00**	**120,00**

TN-V-611 TN-V-611A

Οι τιμές επιβαρύνονται με ΦΠΑ • Η εταιρεία διατηρεί το δικαίωμα αλλαγής των τιμών χωρίς προειδοποίηση

ΒΙΟΜΗΧΑΝΙΚΑ

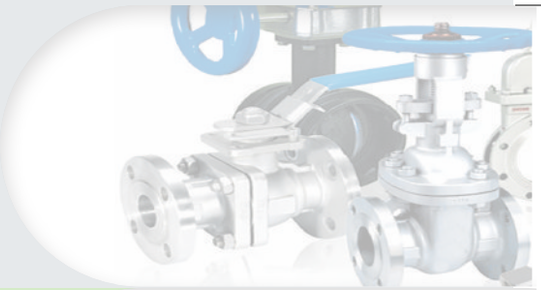

Α.Π.Ε.-ΚΛΙΜΑΤΙΣΜΟΣ

ΥΔΡΑΥΛΙΚΑ

ΘΕΡΜΑΝΣΗ

ΜΠΑΝΙΟ

METALICA
ΑΝΩΝΥΜΟΣ ΕΤΑΙΡΙΑ ΕΜΠΟΡΙΑΣ ΜΗΧΑΝΟΛΟΓΙΚΟΥ & ΥΔΡΑΥΛΙΚΟΥ ΕΞΟΠΛΙΣΜΟΥ

ΓΙΟΞΑΣ Α.Ε.Ε.

Χαλκοσωλήνες (Θέρμανσης, Ύδρευσης, Κλιματισμού) CE

wieland
cuprolife®

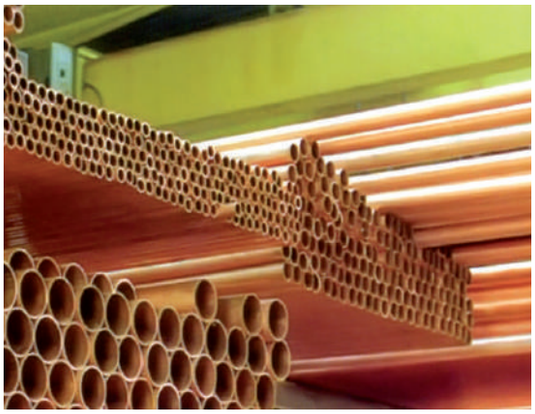

ΧΑΛΚΟΣΩΛΗΝΕΣ ΕΥΘΥΓΡΑΜΜΟΙ EN1057 R290	
Θέρμανσης -Ύδρευσης (3m)	**Αερίου (4m)**
Φ (mm) x Πάχος (mm)	Φ (mm) x Πάχος (mm)
15 x 0,70	15 x 1,00
18 x 0,70	18 x 1,00
22 x 0,80	22 x 1,00
28 x 0,80	28 x 1,50
35 x 1,00	35 x 1.50
42 x 1,00	42 x 1.50
54 x 1,00	54 x 2.00

HASTINGS
copper industries

ΡΟΛΛΟΙ ΓΥΜΝΟΙ ΨΥΚΤΙΚΟΙ	
Εξωτερ. διάμ. x πάχος (inch)	Μήκος ρολλού m
1/4	**25/30**
3/8	**25/30**
1/2	**25/30**
5/8	**25/30**
3/4	**25/30**
7/8	**25/30**

ΧΑΛΚΟΣΩΛΗΝΕΣ ΕΠΕΝΔΕΔΥΜΕΝΟΙ ΜΕ PVC
Σε ρολό μήκους 50m
Φ (mm) x Πάχος (mm)
15 x 1,00
16 x 1,00
18 x 1,00
22 x 1,00

MADE IN ITALY

ΜΟΝΩΜΕΝΟΙ ΨΥΚΤΙΚΟΙ ΡΟΛΛΟΙ ΜΕ ΜΟΝΩΣΗ PE-X EN12735-1	
Εξωτερ. διάμ. x πάχος (inch)	Μήκος ρολλού m
1/4 x 0.80	**50**
3/8 x 0.80	**50**
1/2 x 0.80	**50**
5/8 x 0,80	**25**
5/8 x 1.00	**25**
3/4 x 1.00	**15**
7/8 x 1.00	**15**

ΔΙΠΛΟΙ ΜΟΝΩΜΕΝΟΙ ΨΥΚΤΙΚΟΙ ΡΟΛΛΟΙ ΜΕ ΜΟΝΩΣΗ PE-X EN12735-1	
Εξωτερ. διάμ. x πάχος (inch)	Μήκος ρολλού m
1/4 x 0,80 + 3/8 x 0,80	**20**
1/4 x 0,80 + 1/2 x 0,80	**20**
1/4 x 0,80 + 5/8 x 0,80	**20**
3/8 x 0,80 + 5/8 x 0,80	**20**

Χάλκινα εξαρτήματα κολλητά

HASTINGS copper industries

ΚΑΜΠΥΛΗ 90° ΘΘ	
Φ (mm)	€/Τεμ.
15	1,04
18	1,48
22	2,65
28	5,50
35	7,85
42	12,20
54	23,10

ΚΑΜΠΥΛΗ 90° ΑΘ	
Φ (mm)	€/Τεμ.
15	1,03
18	1,56
22	2,98
28	6,02
35	10,45
42	16,50
54	29,70

ΗΜΙΚΑΜΠΥΛΗ 45° ΘΘ	
Φ (mm)	€/Τεμ.
15	0,83
18	1,74
22	1,98
28	2,89
35	7,45
42	13,20
54	24,20

ΗΜΙΚΑΜΠΥΛΗ 45° ΑΘ	
Φ (mm)	€/Τεμ.
15	0,78
18	1,19
22	1,89
28	3,55
35	8,36
42	15,40
54	26,40

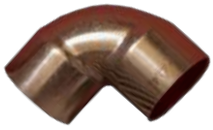

ΓΩΝΙΑ ΘΘ	
Φ (mm)	€/Τεμ.
15	0,65
18	1,13
22	1,90
28	3,40
35	7,15
42	11,00
54	19,80

ΓΩΝΙΑ ΑΘ	
Φ (mm)	€/Τεμ.
15	0,73
18	1,16
22	2,15
28	3,85
35	9,90
42	16,50
54	34,10

ΤΑΠΑ	
Φ (mm)	€/Τεμ.
15	0,65
18	0,82
22	1,05
28	1,82
35	5,12
42	11,00
54	16,50

ΜΟΥΦΑ	
Φ (mm)	€/Τεμ.
15	0,46
18	0,75
22	1,22
28	2,11
35	3,61
42	5,60
54	9,35

ΤΑΦ	
Φ (mm)	€/Τεμ.
15	1,24
18	1,84
22	3,37
28	5,85
35	10,45
42	19,80
54	31,90

ΣΥΣΤΟΛΗ	
Φ (mm)	€/Τεμ.
18 x 15	0,71
22 x 15	1,09
22 x 18	1,20
28 x 15	1,70
28 x 18	1,65
28 x 22	2,65
35 x 15	3,23
35 x 18	3,17
35 x 22	3,42
35 x 28	3,19
42 x 15	4,60
42 x 18	6,49
42 x 22	6,60
42 x 28	5,94
42 x 35	5,02
54 x 22	14,10
54 x 28	16,50
54 x 35	15,40

ΤΑΦ ΣΥΣΤΟΛΙΚΑ 15-22mm	
Φ (mm)	€/Τεμ.
15 x 18 x15	3,07
18 x 15 x 15	2,17
18 x 18 x 15	2,42
18 x 22 x 15	6,49
18 x 15 x 18	1,98
18 x 22 x 18	4,32
18 x 28 x 18	13,20
22 x 12 x 22	6,16
22 x 15 x 15	2,73
22 x 15 x 18	3,00
22 x 15 x 22	2,70
22 x 18 x 15	6,05
22 x 18 x18	3,55
22 x 18 x 22	3,30
22 x 22 x 15	4,13
22 x 22 x 18	4,90
22 x 28 x 15	23,10
22 x 28 x 22	8,58
22 x 35 x 22	10,53

ΤΑΦ ΣΥΣΤΟΛΙΚΑ 28-35mm	
Φ (mm)	€/Τεμ.
28 x 15 x15	10,78
28 x 15 x 18	26,40
28 x15 x 22	7,81
28 x 15 x 28	5,34
28 x 18 x 15	12,10
28 x 18 x 18	12,10
28 x 18 x 22	7,70
28 x 18 x 28	5,47
28 x 22 x 15	12,10
28 x 22 x 18	10,89
28 x 22 x 22	6,16
28 x 22 x 28	5,50
28 x 28 x 15	12,10
28 x 28 x 18	9,90
28 x 28 x 22	8,36
28 x 35 x 28	15,40
35 x 15 x 28	16,80
35 x 15 x 35	14,30
35 x 18 x 28	26,40
35 x 18 x 35	15,40
35 x 22 x 22	22,00
35 x 22 x 28	13,20
35 x 22 x 35	9,56
35 x 28 x 15	16,20
35 x 28 x 18	23,10
35 x 28 x 22	19,80
35 x 28 x 28	13,20
35 x 28 x 35	13,21

ΤΑΦ ΣΥΣΤΟΛΙΚΑ 42mm	
Φ (mm)	€/Τεμ.
42 x 15 x 42	38,50
42 x 18 x 42	39,60
42 x 22 x 35	41,80

Οι τιμές επιβαρύνονται με ΦΠΑ • Η εταιρεία διατηρεί το δικαίωμα αλλαγής των τιμών χωρίς προειδοποίηση

Ορειχάλκινα εξαρτήματα

HYDROSFER VALVOSANITARIA

ΜΑΣΤΟΣ ΑΡΣΕΝΙΚΟΣ 6ΓΩΝΟΣ	
inch	€/Τεμ.
1/8	0,76
1/4	1,02
3/8	1,40
1/2	0,62
1/2 B.T.	0,87
3/4	0,98
3/4 B.T.	1,53
1	1,81
1 B.T.	2,32
1 1/4	3,78
1 1/2	4,87
2	7,56

ΜΑΣΤΟΣ ΣΥΣΤΟΛΙΚΟΣ	
inch x inch	€/Τεμ.
1/4 x 1/8	1,16
3/8 x 1/8	1,74
1/2 x 1/4	2,08
1/4 x 3/8	1,56
1/2 x 3/8	0,87
3/4 x 1/2	1,10
1 x 1/2	1,72
1 x 3/4	1,91
1 1/4 x 3/4	6,94
1 1/4 x 1	6,06
1 1/2 x 1	10,22
1 1/2 x 1 1/4	9,68

ΜΑΣΤΟΣ ΑΡΣΕΝΙΚΟΣ	
mm x inch	€/Τεμ.
15 x 1/2	0,51
15 x 1/2 B.T.	0,93
18 x 1/2	0,55
18 x 1/2 B.T.	0,96
22 x 3/4	0,81
22 x 3/4 B.T.	1,57
28 x 1	1,38
28 x 1 B.T.	2,24
35 x 1	5,48
35 x 1 1/4	6,10
42 x 1 1/4	7,02
42 x 1 1/2	7,28
54 x 1 1/2	23,22
54 x 2	12,12

ΜΑΣΤΟΣ ΘΗΛΥΚΟΣ	
mm x inch	€/Τεμ.
15 x 1/2	0,76
15 x 1/2 B.T.	1,15
18 x 1/2	0,83
18 x 1/2 B.T.	1,23
22 x 3/4	1,52
22 x 3/4 B.T.	2,34
28 x 1	1,62
28 x 1 B.T.	2,59
35 x 1	5,26
35 x 1 1/4	6,64
42 x 1 1/4	8,20
42 x 1 1/2	8,58
54 x 1 1/2	26,52
54 x 2	20,12

ΓΩΝΙΑ ΑΡΣΕΝΙΚΗ	
mm x inch	€/Τεμ.
15 x 1/2	1,37
16 x 1/2	2,96
18 x 1/2	2,76
15 x 3/4	2,98
18 x 3/4	3,88

ΓΩΝΙΑ ΘΗΛΥΚΗ	
mm x inch	€/Τεμ.
15 x 1/2	1,52
16 x 1/2	3,12
18 x 1/2	2,57
15 x 3/4	3,80
18 x 3/4	4,52

ΜΟΥΦΑ	
inch	€/Τεμ.
3/8	1,86
1/2	1,16
3/4	1,79
1	2,19
1 1/4	5,02
1 1/2	6,40
2	10,63

ΤΑΠΑ ΑΡΣΕΝΙΚΗ	
inch	€/Τεμ.
3/8	1,00
1/2	0,83
3/4	1,08
1	1,43
1 1/4	3,11
1 1/2	3,80
2	6,51

ΤΑΠΑ ΘΗΛΥΚΗ	
inch	€/Τεμ.
3/8	1,04
1/2	0,60
3/4	1,06
1	1,59
1 1/4	2,46
1 1/2	3,37
2	6,45

ΤΑΦ	
inch	€/Τεμ.
1/2	2,10
3/4	2,46
1	3,98
1 1/4	9,42
1 1/2	11,70
2	15,85

ΓΩΝΙΑ ΘΗΛΥΚΗ	
inch	€/Τεμ.
1/2	1,73
3/4	2,08
1	3,79
1 1/4	6,52
1 1/2	9,40
2	16,50

ΓΩΝΙΑ ΑΡΣΕΝ/ ΘΗΛΥΚΗ	
inch	€/Τεμ.
1/2	1,61
3/4	2,28
1	4,24
1 1/4	7,31
1 1/2	9,28
2	15,20

ΣΥΣΤΟΛΗ ΑΜΕΡΙΚΗΣ	
inch x inch	€/Τεμ.
1/2 x 3/8	0,60
3/4 x 1/2	0,79
1 x 1/2	1,66
1 x 3/4	1,24
1 1/4 x 3/4	5,92
1 1/4 x 1	2,04
1 1/2 x 1 1/4	5,33

ΣΥΣΤΟΛΗ ΑΓΓΛΙΑΣ	
inch x inch	€/Τεμ.
1/2 x 3/8	0,98
3/4 x 1/2	1,16
1 x 1/2	2,12
1 x 3/4	2,28
1 1/4 x 1	2,60

Ορειχάλκινα εξαρτήματα

ΠΡΟΣΘΗΚΗ ΧΡΩΜΕ Β.Τ.		
mm	1/2"€	3/4"€
L 10	1,00	1,25
L 15	1,21	1,58
L 20	1,53	1,98
L 25	1,74	2,45
L 30	2,04	2,80
L 40	2,60	3,30
L 50	3,25	4,15
L 80	5,40	6,80
L 100	6,75	8,40


Certificate of Compliance

No. 0P190715.MG1540

Certificate's Holder: Metalica SA/Gloxas SA 126km Old National Road Thessaloniki-Nitis 57008 Ionia Greece/42P. Rali Str 12241 Egaleo Athens, Greece

Certification ECM Mark:

Product: Model(s): FITTING (see the following annex I)

Verification to: Standard: EN 1254-2:1998, EN 1254-3:1998, EN 1254-4:1998

related to CE Directive(s): R 305/2011 (Regulation for the Marketing of Construction Products)

Certificate – Сертификат – 證明書 – Certificat – 증명서 – 合格证

ΣΥΛΛΕΚΤΗΣ (ΚΟΛΛΕΚΤΕΡ)			
ΟΠΕΣ	3/4" €	1" €	1 1/4"€
2	6,15	7,46	10,36
3	9,40	11,56	15,86
4	12,51	15,95	21,31
5	15,53	20,03	26,76
6		24,11	32,19
7		28,20	37,65
8		32,72	43,09
9		35,62	48,53
10		39,98	53,98

ΧΕΡΟΥΛΙ : μπλε, κόκκινο

ΚΟΛΛΕΚΤΕΡ (PEX/ALUPEX) ΜΕ ΔΙΑΚΟΠΤΗ	
inch - Οπές	€/τεμ.
3/4 - 2	10,79
3/4 - 3	14,57
3/4 - 4	18,99
1 - 2	11,57
1 - 3	16,31
1 - 4	20,78

ΡΑΚΟΡ ΑΡΣΕΝΙΚΟ ΛΑΣΤΙΧΟΣΩΛΗΝΑ	
inch	€/Τεμ.
1/2	1,78
3/4	2,48
1 1/4	7,44
1 1/2	9,50
2	13,48

ΡΑΚΟΡ ΘΗΛΥΚΟ ΛΑΣΤΙΧΟΣΩΛΗΝΑ	
inch	€/Τεμ.
1/2	2,08
3/4	2,72
1 1/4	8,04
1 1/2	11,42
2	15,06

ΡΑΚΟΡ ΔΕΞΑΜΕΝΩΝ	
inch	€/Τεμ.
1/2	6,54
3/4	7,60
1	10,80
1 1/4	17,36
1 1/2	25,46
2	42,74

ΣΤΑΥΡΟΣ	
inch	€/Τεμ.
1/2	7,06
3/4	10,34
1	17,66
1 1/4	39,18
1 1/2	54,04
2	72,04

ΠΕΡΙΚΟΧΛΙΟ	
inch	€/Τεμ.
3/4	1,96
1	2,90
1 1/4	5,42
1 1/2	8,20
2	12,90

ΡΑΚΟΡ ΣΥΝΔΕΣΗΣ	
mm x mm	€/Τεμ.
15 x 15	5,90
18 x 18	7,58
22 x 22	9,12
28 x 28	14,80
35 x 35	39,08

ΡΑΚΟΡ ΑΡΣΕΝΙΚΟ	
mm x inch	€/Τεμ.
15 x 1/2	5,86
18 x 1/2	6,60
15 x 3/4	7,68
18 x 3/4	8,24
22 x 3/4	8,68
22 x 1	10,46
28 x 1	1372

ΡΑΚΟΡ ΘΗΛΥΚΟ	
mm x inch	€/Τεμ.
15 x 1/2	5,62
18 x 1/2	6,90
15 x 3/4	7,62
18 x 3/4	8,90
22 x 3/4	8,96
22 x 1	10,96
28 x 1	14,42

Οι τιμές επιβαρύνονται με ΦΠΑ • Η εταιρεία διατηρεί το δικαίωμα αλλαγής των τιμών χωρίς προειδοποίηση

Ορειχάλκινα εξαρτήματα

EU STANDARDS CW617

HYDROSFER VALVOSANITARIA

ΣΕΙΡΑ -PRO-

ΓΩΝΙΑ Α/Θ	
inch	€/Τεμ.
1/2	2,64
3/4	3,67
1	6,42

ΓΩΝΙΑ Θ/Θ	
inch	€/Τεμ.
1/2	2,60
3/4	3,62
1	5,51

ΤΑΦ	
inch	€/Τεμ.
1/2	3,15
3/4	4,75
1	7,24

ΓΩΝΙΑ ΚΟΛΛΗΤΗ / Θ	
inch	€/Τεμ.
15 x 1/2''	2,12

ΜΑΣΤΟΣ 6/Γ	
inch	€/Τεμ.
1/2	1,12
3/4	2,03
1	2,95

Ορειχάλκινα Νίκελ Εξαρτήματα

ΓΩΝΙΑ Θ/Θ	
inch	€/Τεμ.
1/2	1,85

ΓΩΝΙΑ Α/Θ	
inch	€/Τεμ.
1/2	1,85

ΤΑΦ	
inch	€/Τεμ.
1/2	2,25

ΤΑΠΑ ΑΡΣΕΝΙΚΗ	
inch	€/Τεμ.
1/2	0,92
3/4	1,20
1	1,85

ΤΑΠΑ ΘΗΛΥΚΗ	
inch	€/Τεμ.
1/2	0,85
3/4	1,25
1	1,85

ΣΥΣΤΟΛΗ ΑΜΕΡΙΚΗΣ	
inch	€/Τεμ.
3/4	0,95

ΜΑΣΤΟΣ 6/Γ	
inch	€/Τεμ.
1/2	0,99
3/4	1,65
1	2,55

ΜΑΣΤΟΣ ΣΥΣΤΟΛΙΚΟΣ	
inch	€/Τεμ.
3/4	0,35

ΜΑΣΤΟΣ Α/Θ	
inch	€/Τεμ.
1/2	0,95

ΜΑΣΤΟΣ ΣΥΣΤΟΛΙΚΟΣ Α/Θ	
inch	€/Τεμ.
1/2x 3/8	0,99

Είδη συγκόλησης

HASTINGS copper industries

CE

Κόλληση Χαλκού HASTINGS		
Περιγραφή		€/Τεμ.
Κόλληση σύρμα χαλκού κατάλληλη για ύδρευση και θέρμανση. **ΚΡΑΜΑ:** Sn 97Cu3, ISO9453 **ΠΑΧΟΣ** ∅: 2,70mm **ΠΥΚΝΟΤΗΤΑ:** 7,32g/cm^3 **ΣΗΜΕΙΟ ΤΗΞΗΣ:** 227-310°C	200gr	11.64

Κόλληση Χαλκού HASTINGS		
Περιγραφή		€/Τεμ.
Κόλληση σύρμα χαλκού κατάλληλη μόνο για θέρμανση. **ΚΡΑΜΑ:** Pb60Sn40, ISO9453 **ΠΑΧΟΣ** ∅: 2,00mm **ΠΥΚΝΟΤΗΤΑ:** 9,28g/cm^3 **ΣΗΜΕΙΟ ΤΗΞΗΣ:** 183-238 °C	200gr	7.75

Είδη συγκόλησης

TurboTorch®

Φιάλλη	€/Τεμ.
16oz - 45gr	13,10

Φλόγιστρο	€/Τεμ.
STK - 9	78,80

HARRIS

Βόρακας	€/Τεμ.
100gr	3,75

Είδη συγκόλλησης

FELDER Löttechnik

Κόλληση Cu-Rotin 3		
Περιγραφή		€/Τεμ.
Σε συμμόρφωση με DVGW, GW 2 εγκεκριμμένο για μαλακή συγκόλληση χαλκοσωλήνων σε εγκαταστάσεις ύδρευσης- θέρμανσης. Αντοχή έως 110°C. **ΚΡΑΜ Α:** S - SN 97CN3, DIN EN 29453 **ΠΥΚΝΟΤΗΤΑ:** 7,3 g/cm^3 **ΣΗΜΕΙΟ ΤΗΞΗΣ:** 230-250°C **ΘΕΡΜΟΚΡΑΣΙΑ ΕΡΓΑΣΙΑΣ:** 270°C **ΧΡΩΜΑ:** ΓΚΡΙ **ΣΥΝΘΕΣΗ (ΚΑΤΑ-ΒΑΡΟΣ):** 97% Sn,3% Cn	100gr 250gr	8.55 18.90

Κόλληση Σύρμα MASSIVE 2mm		
Περιγραφή		€/Τεμ.
Κόλληση σύρμα χαλκού κατάλληλη μόνο για θέρμανση. **ΚΡΑΜΑ:** S - Pb60Sn40, DIN EN 29453 **ΠΥΚΝΟΤΗΤΑ:** 9,3g/cm^3 **ΣΗΜΕΙΟ ΤΗΞΗΣ:** 183-238°C	200gr	9.33

Αλοιφή Cu-Roflux 39		
Περιγραφή		€/Τεμ.
Αλοιφή σε υγρή μορφή για μαλακή συγκόλληση που αποτελείται από χλωριούχο ψευδάργυρο και χλωριούχο αμμώνιο σε διάλυμα. Εφαρμόζεται πριν την συγκόλληση επί της επιφάνειας που πρόκειται να κολληθεί. **ΠΥΚΝΟΤΗΤΑ:** 1,3 g/cm^3 **PH:** 4,6 **Διαλυτικότητα στο νερό:** πλήρης	100gr	2,63

Ασημοκόλληση Cu-ROPHOS 93	
Περιγραφή	€/Kg
Ασημοκόλληση σε μορφή βέργας πλακέ (παραλληλεπίπεδη). **ΚΡΑΜΑ:** L - Cu 93P **ΠΥΚΝΟΤΗΤΑ:** 8.1 g/cm^3 **ΣΗΜΕΙΟ ΤΗΞΗΣ:** 710-820°C **ΘΕΡΜΟΚΡΑΣΙΑ ΕΡΓΑΣΙΑΣ:** 720°C **ΣΥΝΘΕΣΗ (ΚΑΤΑ-ΒΑΡΟΣ):Cu** 93%, P(φώσφορος) 7%	39.5

ΑΝΤΙΠΑΓΩΤΙΚΟ 1, 4, 20 ΛΙΤΡΑ

ΛΙΠΑΝΤΙΚΟ ΣΩΛΗΝΩΝ PP

ΣΠΡΕΥ ΕΛΕΓΧΟΥ ΔΙΑΡΡΟΩΝ ΑΕΡΙΩΝ ΚΑΙ ΚΛΙΜΑΤΙΣΤΙΚΩΝ

ΠΑΣΤΑ ΣΠΕΙΡΩΜΑΤΩΝ

ΣΦΟΥΓΓΑΡΙΑ ΧΑΛΚΟΥ

Οι τιμές επιβαρύνονται με ΦΠΑ • Η εταιρεία διατηρεί το δικαίωμα αλλαγής των τιμών χωρίς προειδοποίηση

Σωλήνες δικτυωμένου πολυαιθυλενίου

Φ mm	Πάχος mm	Συσκ. (m)	ΣΩΛΗΝΑΣ PEX UNITHERM ΜΑΥΡΟΣ Για θέρμανση και ύδρευση, με πιστοποιητικό κατ/τας για πόσιμο νερό DVGW €/m
15	2,5	100	**0,82**
16	2,0	100	**0,74**
18	2,0	100	**0,86**
18	2,5	100	**0,99**
22	3,0	100	**1,60**
28	3,0	50	**2,25**
32	2,9	50	**2,47**

Φ mm	Πάχος mm	Συσκ. (m)	ΣΩΛΗΝΑΣ PEX UNITHERM ΜΑΥΡΟΣ ΜΕ ΛΕΥΚΗ ΜΟΝΩΣΗ Για θέρμανση και ύδρευση, με πιστοποιητικό κατ/τας για πόσιμο νερό DVGW €/m
15	2,5	100	**1,43**
16	2,0	100	**1,30**
18	2,0	100	**1,51**
18	2,5	100	**1,73**

ΣΩΛΗΝΑΣ MULTIPERT PLUS 5 LAYERS PE-RT (TYPE II) ΜΕ ΦΡΑΓΜΑ ΟΞΥΓΟΝΟΥ EVOH EN ISO 22391-2

Πάχος mm	Φ mm	Συσκευασία ρολλό m	DIN	€/m7,19
16	2,0	300	16833/16834	**1,26**
16	2,0	600	16833/16834	**1,16**
17	2,0	300	16833/16834	**1,29**
17	2,0	600	16833/16834	**1,19**

- Ανθεκτικότητα σε αιχμές πίεσης έως 8bar και θερμοκρασία έως 70^{0}C
- Εξαιρετικά μεγάλη ευκαμψία
- Σωλήνας 5 στρωμάτων με πιστοποίηση για εφαρμογές ενδοδαπέδιας θέρμανσης

ΣΩΛΗΝΑΣ INNOPERT 3LAYERS PE-RT ΜΕ ΦΡΑΓΜΑ ΟΞΥΓΟΝΟΥ ΚΟΚΚΙΝΟΣ EVOH EN ISO 22391-2 , ISO 21003

Φ mm	Πάχος mm	Συσκευασία ρολλό m	DIN	€/m
17	2,0	500	4726	**1,17**

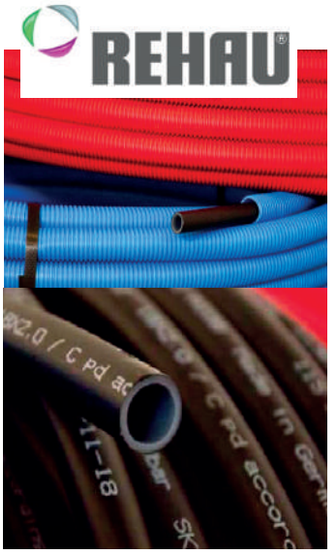

Φ mm	Πάχος mm	Συσκευασία (m)	ΣΩΛΗΝΑΣ ΜΑΥΡΟΣ PEX-A Για θέρμανση, ύδρευση, ψύξη εντός προστατευτικού σωλήνα σπιράλ χρώματος μπλε ή κόκκινου €/m
16	2,0	60	**3,54**
18	2,0	60	**4,19**

Φ mm	Πάχος mm	Συσκευασία (m)	ΣΩΛΗΝΑΣ ΜΑΥΡΟΣ PEX-A Για θέρμανση, ύδρευση, ψύξη €/m
16	2,0	120	**2,65**
18	2,0	120	**2,84**

Φ mm	Πάχος mm	Συσκευασία (m)	ΣΩΛΗΝΑΣ ΚΟΚΚΙΝΟΣ PEX-A Για θέρμανση (φράγμα οξυγόνου) €/m
16	2,0	120	**2,84**

Οι τιμές επιβαρύνονται με ΦΠΑ • Η εταιρεία διατηρεί το δικαίωμα αλλαγής των τιμών χωρίς προειδοποίηση

Ορειχάλκινα εξαρτήματα σύσφιξης δικτυωμένου πολυαιθυλενίου

BS

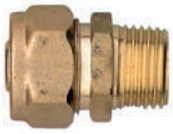

ΣΥΝΔΕΣΜΟΙ ΑΡΣΕΝΙΚΟΙ	
Φ mm x mm x inch	€/Τεμ.
15 x 2,5 x 1/2	1,37
16 x 2 x 1/2	1,32
18 x 2 x1/2	1,78
18 x 2,5 x 1/2	1,78
22 x 3 x 3/4	2,50
28 x 3 x 1	4,14
32 x 3 x 1	6,05

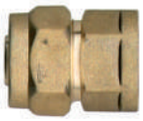

ΣΥΝΔΕΣΜΟΙ ΘΗΛΥΚΟΙ	
Φ mm x mm x inch	€/Τεμ.
15 x 2,5 x 1/2	1,52
16 x 2 x 1/2	1,44
18 x 2 x1/2	1,85
18 x 2,5 x 1/2	1,85
22 x 3 x 3/4	2,42
28 x 3 x 1	4,68
32 x 3 x 1	5,92

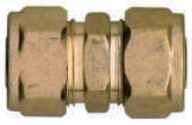

ΣΥΝΔΕΣΜΟΙ ΔΙΠΛΟΙ	
Φ mm x Φ mm	€/Τεμ.
15 x 15 x 2,5	2,27
16 x 16 x 2	2,16
18 x 18 x 2	2,87
18 x 18 x 2,5	2,89
22 x 22 x 3	4,22
28 x 28 x 3	6,64
32 x 32 x 3	9,66

ΤΑΦ	
Φ mm x mm x mm	€/Τεμ.
15 x 2,5	3,82
16 x 2	3,38
18 x 2	4,57
18 x 2,5	4,60
22 x 3	8,29
28 x 3	13,61
32 x 3	15,69

ΓΩΝΙΕΣ ΑΡΣΕΝΙΚΕΣ	
Φ mm x mm x inch	€/Τεμ.
15 x 2,5 x 1/2	1,72
16 x 2 x 1/2	1,72
18 x 2 x 1/2	2,23
18 x 2,5 x 1/2	2,23
22 x 3 x 3/4	3,77
28 x 3 x 1	7,19
32 x 3 x 1	9,95

ΓΩΝΙΕΣ ΘΗΛΥΚΕΣ	
Φ mm x mm x inch	€/Τεμ.
15 x 2,5 x 1/2	2,14
16 x 2 x 1/2	2,07
18 x 2 x1/2	2,50
18 x 2,5 x 1/2	2,55
22 x 3 x 3/4	4,65
28 x 3 x 1	7,88
32 x 3 x 1	8,63

ΓΩΝΙΕΣ ΔΙΠΛΕΣ	
Φ mm x Φ mm	€/Τεμ.
15 x 15 x 2,5	2,38
16 x 16 x 2	2,30
18 x 18 x 2	3,11
18 x 18 x 2,5	3,11
22 x 22 x 3	5,15
28 x 28 x 3	9,04
32 x 32 x 3	13,03

ΤΑΦ ΑΡΣΕΝΙΚΟ	
Φ mm x mm x inch	€/Τεμ.
15 x 2,5 x 1/2	2,95
16 x 2 x 1/2	3,14
18 x 2 x 1/2	3,92
18 x 2,5 x 1/2	4,00
22 x 3 x 3/4	6,41
28 x 3 x 1	11,80
32 x 3 x 1	14,80

ΤΑΦ ΘΗΛΥΚΟ	
Φ mm x mm x inch	€/Τεμ.
15 x 2,5 x 1/2	3,46
16 x 2 x 1/2	3,22
18 x 2 x 1/2	4,14
18 x 2,5 x 1/2	4,24
22 x 3 x 3/4	7,43
28 x 3 x 1	12,45
32 x 3 x 1	16,52

ΓΩΝΙΕΣ ΜΕ ΠΕΛΜΑ	
Φ mm x mm x inch	€/Τεμ.
15 x 2,5 x 1/2	2,76
16 x 2 x 1/2	2,55
18 x 2 x1/2	3,04
18 x 2,5 x 1/2	3,06

ΓΩΝΙΑ ΥΔΡΟΛΗΨΙΑΣ	
Φ mm x inch	€/Τεμ.
16 x 2 x 1/2	5,05

Ορειχάλκινα εξαρτήματα σύσφιξης

BS SOLAR
Για Ηλιακά Συστήματα

ΜΑΣΤΟΣ	
Φ mm x inch	€/Τεμ.
22PEX x 22Cu	3,28

ΤΑΠΑ	
Φ mm x inch	€/Τεμ.
22Cu x 22PEX 22Cu	1,95

ΓΩΝΙΑ	
Φ mm x inch	€/Τεμ.
22PEX x 22Cu	4,70

ΤΑΦ	
Φ mm x inch	€/Τεμ.
22Cu x 22PEX 22Cu	5,92

HYDROSFER VALVOSANITARIA
Για Σωλήνες Πολυαιθυλενίου

ΣΥΝΔΕΣΜΟΙ ΑΡΣΕΝΙΚΟΙ	
Φ mm x inch	€/Τεμ.
20 x 1/2	2,33
25 x 3/4	3,55
32 x 1	5,13
40 x 1 1/4	8,60
50 x 1 1/2	13,03
63 x 2	21,60

ΣΥΝΔΕΣΜΟΙ ΘΗΛΥΚΟΙ	
Φ mm x inch	€/Τεμ.
20 x 1/2	2,56
25 x 3/4	3,97
32 x 1	5,90
40 x 1 1/4	10,32
50 x 1 1/2	16,29
63 x 2	25,50

ΣΥΝΔΕΣΜΟΙ ΔΙΠΛΟΙ	
Φ mm x Φ mm	€/Τεμ.
20 x 20	3,85
25 x 25	6,05
32 x 32	8,20
40 x 40	13,53
50 x 50	22,05
63 x 63	35,83

Οι τιμές επιβαρύνονται με ΦΠΑ • Η εταιρεία διατηρεί το δικαίωμα αλλαγής των τιμών χωρίς προειδοποίηση

Ορειχάλκινα εξαρτήματα σύσφιξης δικτυωμένου πολυαιθυλενίου

TIEMME
ORIGINAL ITALIAN TRADEMARK
Cobra-Pex

ΣΥΝΔΕΣΜΟΙ ΑΡΣΕΝΙΚΟΙ	
Φ mm x mm x inch	€/Τεμ.
15 x 2,5 x 1/2	3,39
16 x 2 x 1/2	3,29
18 x 2 x1/2	3,82
18 x 2,5 x 1/2	3,82
22 x 3 x 3/4	5,70
28 x 3 x 1	15,41
32 x 3 x 1	17,62

ΣΥΝΔΕΣΜΟΙ ΘΗΛΥΚΟΙ	
Φ mm x mm x inch	€/Τεμ.
15 x 2,5 x 1/2	3,83
16 x 2 x 1/2	3,71
18 x 2 x1/2	4,43
18 x 2,5 x 1/2	4,03
18 x 2,5 x 3/4	6,27
22 x 3 x 3/4	6,33
28 x 3 x 1	15,36
32 x 3 x 1	23,35

ΣΥΝΔΕΣΜΟΙ ΔΙΠΛΟΙ	
Φ mm x Φ mm	€/Τεμ.
15 x 15 x 2,5	6,08
16 x 16 x 2	6,01
18 x 18 x 2	7,27
18 x 18 x 2,5	6,77
22 x 22 x 3	11,57
28 x 28 x 3	21,52
32 x 32 x 3	29,05

ΤΑΦ	
Φ mm x mm x mm	€/Τεμ.
15 x 2,5	9,61
16 x 2	8,53
18 x 2	13,33
18 x 2,5	12,68
22 x 3	16,83
28 x 3	37,77
32 x 3	48,87

ΓΩΝΙΕΣ ΑΡΣΕΝΙΚΕΣ	
Φ mm x mm x inch	€/Τεμ.
15 x 2,5 x 1/2	5,60
16 x 2 x 1/2	5,59
18 x 2 x1/2	8,56
18 x 2,5 x 1/2	8,18
22 x 3 x 3/4	16,96
28 x 3 x 1	19,03
32 x 3 x 1	23,11

ΓΩΝΙΕΣ ΘΗΛΥΚΕΣ	
Φ mm x mm x inch	€/Τεμ.
15 x 2,5 x 1/2	5,07
16 x 2 x 1/2	4,79
18 x 2 x1/2	7,67
18 x 2,5 x 1/2	6,88
22 x 3 x 3/4	9,87
28 x 3 x 1	19,15
32 x 3 x 1	26,71

ΓΩΝΙΕΣ ΔΙΠΛΕΣ	
Φ mm x Φ mm	€/Τεμ.
15 x 15 x 2,5	6,95
16 x 16 x 2	7,40
18 x 18 x 2	9,70
18 x 18 x 2,5	9,61
22 x 22 x 3	13,04
28 x 28 x 3	27,37
32 x 32 x 3	34,00

ΤΑΦ ΑΡΣΕΝΙΚΟ	
Φ mm x mm x inch	€/Τεμ.
15 x 2,5 x 1/2	11,15
16 x 2 x 1/2	8,89
18 x 2 x 1/2	11,41
18 x 2,5 x 1/2	11,41
22 x 3 x 3/4	15,71
28 x 3 x 1	33,09
32 x 3 x 1	42,42

ΤΑΦ ΘΗΛΥΚΟ	
Φ mm x mm x inch	€/Τεμ.
15 x 2,5 x 1/2	9,34
16 x 2 x 1/2	8,07
18 x 2 x 1/2	10,67
18 x 2,5 x 1/2	10,67
22 x 3 x 3/4	16,04
28 x 3 x 1	34,51
32 x 3 x 1	40,24

ΓΩΝΙΕΣ ΜΕ ΠΕΛΜΑ	
Φ mm x mm x inch	€/Τεμ.
15 x 2,5 x 1/2	6,69
16 x 2 x 1/2	7,00
18 x 2 x1/2	7,79
18 x 2,5 x 1/2	7,18

ΓΩΝΙΑ ΥΔΡΟΛΗΨΙΑΣ	
Φ mm x mm x inch	€/Τεμ.
15 x 2,5 x 1/2	7,25
16 x 2 x 1/2	5,50
18 x 2 x1/2	10,69
18 x 2,5 x 1/2	10,69

ΓΩΝΙΑ ΥΔΡΟΛΗΨΙΑΣ PEX ΣΕ ΔΙΑΙΡΟΥΜΕΝΟ ΠΛΑΣΤΙΚΟ ΚΟΥΤΙ	
Φ mm x mm x inch	€/Τεμ.
16 x 2 x 1/2	13,86

ΠΛΑΣΤΙΚΟ ΚΟΥΤΙ ΓΙΑ ΓΩΝΙΑ ΥΔΡΟΛΗΨΙΑΣ ΑΝΟΙΓΟΜΕΝΟ ΚΟΚΚΙΝΟ	
Φ mm	€/Τεμ.
Φ23	3,78

ΠΛΑΣΤΙΚΟ ΚΟΥΤΙ ΓΙΑ ΓΩΝΙΑ ΥΔΡΟΛΗΨΙΑΣ ΜΙΚΡΟΥ ΒΑΘΟΥΣ	
Φ mm	€/Τεμ.
Φ23	3,10

ΠΛΑΣΤΙΚΟ ΚΟΥΤΙ ΓΙΑ ΓΩΝΙΑ ΥΔΡΟΛΗΨΙΑΣ	
Φ mm	€/Τεμ.
Φ23	3,84
Φ27	3,54

Ορειχάλκινα εξαρτήματα πρεσσαριστά πολυστρωματικού σωλήνα

HYDROSFER VALVOSANITARIA

ΣΥΝΔΕΣΜΟΣ ΑΡΣΕΝΙΚΟΣ	
Φmm x inch	€/Τεμ.
16X1/2	**2,05**

ΣΥΝΔΕΣΜΟΣ ΘΗΛΥΚΟΣ	
Φmm x inch	€/Τεμ.
16X1/2	**2,20**

ΣΥΝΔΕΣΜΟΣ ΔΙΠΛΟΣ	
Φmm x inch	€/Τεμ.
16X16	**1,97**

ΓΩΝΙΑ ΑΡΣΕΝΙΚΗ	
Φmm x inch	€/Τεμ.
16X1/2	**2,70**

ΓΩΝΙΑ ΘΗΛΥΚΗ	
Φmm x inch	€/Τεμ.
16X1/2	**2,80**

ΓΩΝΙΑ ΔΙΠΛΗ	
Φmm x inch	€/Τεμ.
16X16	**2,38**

ΓΩΝΙΑ ΜΕ ΠΕΛΜΑ	
Φmm x inch	€/Τεμ.
16X1/2	**3,95**

ΤΑΦ ΑΡΣΕΝΙΚΟ	
Φmm x inch	€/Τεμ.
16X1/2	**4,05**

ΤΑΦ ΘΗΛΥΚΟ	
Φmm x inch	€/Τεμ.
16X1/2	**4,20**

ΤΑΦ ΣΥΝΔΕΣΗΣ	
Φmm x inch	€/Τεμ.
16X16X16	**3,70**

MULTIPEX

ΠΟΛΥΣΤΡΩΜΑΤΙΚΟΣ ΣΩΛΗΝΑΣ ΓΥΜΝΟΣ (PEX / AL / PE)					
Φ (mm)	Πάχος (mm)	Εσωτερική διάμετρος (mm)	m/ρολλό	Γυμνός €/m	Με μόνωση €/m
16	2,0	12	100	**0,70**	**1,40**
18	2,0	14	100	**0,86**	**1,72**
20	2,0	16	100	**1,02**	**2,04**
26	3,0	20	100	**1,96**	**3,92**
32	3,0	26	50	**2,50**	**5,00**

ΕΛΑΤΗΡΙΟ Φ16
1,75€/τεμ.

ΕΚΤΟΝΩΤΙΚΟ
1,65€/τεμ.

ΣΩΛΗΝΟΚΟΦΤΗΣ
7,80€/τεμ.

Πολυστρωματικοί σωλήνες (Ύδρευσης-Θέρμανσης-Κλιματισμού)

ΠΟΛΥΣΤΡΩΜΑΤΙΚΟΣ ΣΩΛΗΝΑΣ ΜΕ ΜΟΝΩΣΗ ΓΚΟΦΡΕ					
Φ (mm)	Πάχος (mm)	Πάχος μόνωσης (mm)	m/ρολλό	Τύπος	€/m
16	2,0	6	50	**Flexal**	**1,24**
18	2,0	6	50	**Flexal**	**1,87**
20	2,0	6	50	**Flexal**	**2,02**
26	3,0	10	50	**Flexal**	**4,42**
32	3,0	10	25	**Flexal**	**6,87**

ΠΟΛΥΣΤΡΩΜΑΤΙΚΟΣ ΣΩΛΗΝΑΣ ΓΥΜΝΟΣ						
Φ (mm)	Πάχος (mm)	Εσωτερική διάμετρος (mm)	m/ρολλό	m/δέμα	Τύπος	€/m
16	2,0	12	200		**Flexal**	**1,02**
18	2,0	14	100		**Flexal**	**1,42**
20	2,0	16	100		**Flexal**	**1,60**
26	3,0	20	50		**Flexal**	**3,71**
32	3,0	26	50		**Flexal**	**5,67**
40	3.5	33		36	**Deltall**	**13,51**
50	4.0	42		28	**Deltall**	**19,89**
63	4.5	54		16	**Deltall**	**31,00**

ΠΟΛΥΣΤΡΩΜΑΤΙΚΟΣ ΣΩΛΗΝΑΣ ΜΕ ΜΟΝΩΣΗ (FLEXALL) Ειδικός για εγκαταστάσεις κλιματισμού-αντλιών θερμότητας				
Φ (mm)	Πάχος (mm)	Πάχος μόνωσης (mm)	m/ρολλό	€/m
16	2,0	10	50	**2,33**
18	2,0	13	50	**2,93**
20	2,0	13	50	**3,09**
26	3,0	13	25	**5,16**
32	3,0	13	25	**7,90**


WRAS APPROVED PRODUCT

This certifies that

UNIDELTA SPA

has had the undermentioned product(s) examined, tested and certified as being of an appropriate quality and standard as required in the Water Supply (Water Fittings) Regulations and Scottish Water Bylaws, subject to scheme requirements being met when installed.

Model Number(s)

"UNIDELTA DELTAPRESS' BRASS PRESS-FIT FITTINGS FOR USE WITH 'UNIDELTA FLEXALL' PE-RT/AL/PE-RT PIPE
(FOR MODELS AND SIZES COVERED BY THE SCOPE OF THIS APPROVAL PLEASE CONSULT THE WRAS ONLINE DIRECTORY AND/OR ACCOMPANYING WRAS APPROVAL LETTER)"

The certificate (or list) is not evidence of a valid WRAS Approval. Confirmation of the current status of an approval may be obtained from the WRAS Approvals Directory (www.wras.co.uk/directory)

The product so mentioned will be valid until the end of:

January 2021

Certificate No.
2201026

Ian Hughes
WRAS Approvals Manager

ΠΙΣΤΟΠΟΙΗΣΗ ΣΥΣΤΗΜΑΤΟΣ FLEXAL-UNIPRESS

	Κωδικός/Περιγραφή	Διάσταση	€/Τεμ.
	ΚΟΛΛΕΚΤΕΡ ΟΡΕΙΧΑΛΚΙΝΟ ΜΕ 2ΠΛΟ ΔΙΑΚΟΠΤΗ	1''	**24,50**
	ΚΟΛΛΕΚΤΕΡ ΟΡΕΙΧΑΛΚΙΝΟ ΜΕ 3ΠΛΟ ΔΙΑΚΟΠΤΗ	1''	**33,50**
	ΚΟΛΛΕΚΤΕΡ ΟΡΕΙΧΑΛΚΙΝΟ ΜΕ 4ΠΛΟ ΔΙΑΚΟΠΤΗ	1''	**43,50**
	ΡΑΚΟΡ ΠΛΑΣΤΙΚΗΣ-ΠΟΛΥΣΤΡΩΜΑΤΙΚΗΣ ΣΩΛΗΝΑΣ	16x2x3/4 20x2x3/4	**3,40** **5,00**

Οι τιμές επιβαρύνονται με ΦΠΑ • Η εταιρεία διατηρεί το δικαίωμα αλλαγής των τιμών χωρίς προειδοποίηση

Πολυστρωματικοί σωλήνες (Ύδρευσης-Θέρμανσης-Κλιματισμού)

ΠΟΛΥΣΤΡΩΜΑΤΙΚΟΣ ΣΩΛΗΝΑΣ ΜΕ ΜΟΝΩΣΗ (PEXb / AL / PE)					
Φ (mm)	Πάχος (mm)	Πάχος μόνωσης (mm)	Πάχος αλουμινίου (mm)	m/ρολλό	€/m
16	2,0	6	0,20	50	**2,18**
18	2,0	6	0,20	50	**2,63**
20	2,0	6	0,25	50	**2,71**
26	3,0	6	0,30	50	**5,53**
32	3,0	10	0,40	25	**8,54**

ΠΟΛΥΣΤΡΩΜΑΤΙΚΟΣ ΣΩΛΗΝΑΣ ΓΥΜΝΟΣ (PEXb / AL / PE)					
Φ (mm)	Πάχος (mm)	Εσωτερική διάμετρος (mm)	Πάχος αλουμινίου (mm)	m/ρολλό	€/m
16	2,0	12	0,20	100	**1,61**
18	2,0	14	0,20	100	**2,05**
20	2,0	16	0,25	100	**2,15**
26	3,0	20	0,30	50	**4,67**
32	3,0	26	0,40	50	**6,88**

ΠΟΛΥΣΤΡΩΜΑΤΙΚΟΣ ΣΩΛΗΝΑΣ ΜΕ ΜΟΝΩΣΗ (PEXb / AL / PE-Xb)					
Φ (mm)	Πάχος (mm)	Πάχος μόνωσης (mm)	Πάχος αλουμινίου (mm)	m/ρολλό	€/m
16	2,0	6	0.30	50	**2,38**
18	2,0	6	0.30	50	**2,93**
20	2,0	6	0.40	50	**3,05**
26	3,0	6	0.58	25	**6,33**
32	3,0	10	0.65	25	**9,62**

ΠΟΛΥΣΤΡΩΜΑΤΙΚΟΣ ΣΩΛΗΝΑΣ ΓΥΜΝΟΣ (PEXb / AL / PE-Xb)					
Φ (mm)	Πάχος (mm)	Εσωτερική διάμετρος (mm)	Πάχος αλουμινίου (mm)	m/ρολλό	€/m
16	2,0	12	0,30	100	**1,84**
18	2,0	14	0,30	100	**2,30**
20	2,0	16	0,40	100	**2,44**
26	3,0	20	0,58	50	**5,44**
32	3,0	26	0,65	50	**8,16**

Ορειχάλκινα εξαρτήματα σύσφιξης πολυστρωματικού σωλήνα

BS

ΣΥΝΔΕΣΜΟΙ ΑΡΣΕΝΙΚΟΙ	
Φ mm x mm x inch	€/Τεμ.
16 x 2 x 1/2	1,49
16 x 2 x 3/4	1,98
18 x 2 x 1/2	1,98
18 x 2 x 3/4	2,37
20 x 2 x 1/2	2,45
20 x 2 x 3/4	2,45
26 x 3 x 3/4	4,17
26 x 3 x 1	4,36
32 x 3 x 1	6,65

ΣΥΝΔΕΣΜΟΙ ΘΗΛΥΚΟΙ	
Φ mm x mm x inch	€/Τεμ.
16 x 2 x 1/2	1,63
16 x 2 x 3/4	1,95
18 x 2 x 1/2	2,08
18 x 2 x 3/4	2,37
20 x 2 x 1/2	2,68
20 x 2 x 3/4	2,54
26 x 3 x 3/4	4,40
26 x 3 x 1	4,74
32 x 3 x 1	6,99

ΣΥΝΔΕΣΜΟΙ ΔΙΠΛΟΙ	
mm	€/Τεμ.
16 x 16 x 2	2,51
18 x 18 x 2	3,41
20 x 20 x 2	4,24
26 x 26 x 3	7,36
32 x 32 x 3	11,64

ΓΩΝΙΕΣ ΜΕ ΠΕΛΜΑ	
Φ mm x mm x inch	€/Τεμ.
16 x 2 x 1/2	2,99
16 x 2 x 3/4	3,54
18 x 2 x 1/2	3,50
18 x 2 x 3/4	4,20
20 x 2 x 1/2	4,48
20 x 2 x 3/4	5,50

ΤΑΦ	
mm	€/Τεμ.
16 x 2	4,05
18 x 2	5,43
20 x 2	7,71
26 x 3	11,82
32 x 3	22,64

ΓΩΝΙΕΣ ΑΡΣΕΝΙΚΕΣ	
Φ mm x mm x inch	€/Τεμ.
16 x 2 x 1/2	2,02
16 x 2 x 3/4	2,85
18 x 2 x 1/2	2,78
18 x 2 x 3/4	3,50
20 x 2 x 1/2	3,81
20 x 2 x 3/4	3,92
26 x 3 x 3/4	7,20
26 x 3 x 1	8,20
32 x 3 x 1	11,51

ΓΩΝΙΕΣ ΘΗΛΥΚΕΣ	
Φ mm x mm x inch	€/Τεμ.
16 x 2 x 1/2	2,45
16 x 2 x 3/4	2,51
18 x 2 x 1/2	2,82
18 x 2 x 3/4	3,95
20 x 2 x 1/2	4,13
20 x 2 x 3/4	4,43
26 x 3 x 3/4	6,46
26 x 3 x 1	7,59
32 x 3 x 1	11,50

ΓΩΝΙΕΣ ΔΙΠΛΕΣ	
Φ mm x mm x inch	€/Τεμ.
16 x 16 x 2	2,76
18 x 18 x 2	3,65
20 x 20 x 2	5,05
26 x 26 x 3	8,39
32 x 32 x 3	15,62

ΤΑΦ ΑΡΣΕΝΙΚΟ	
Φ mm x mm x inch	€/Τεμ.
16 x 2 x 1/2	3,52
18 x 2 x 1/2	4,62
18 x 2 x 3/4	6,40
20 x 2 x 1/2	5,93
20 x 2 x 3/4	7,60
26 x 3 x 3/4	10,80
26 x 3 x 1	12,20
32 x 3 x 1	15,90

ΤΑΦ ΘΗΛΥΚΟ	
Φ mm x mm x inch	€/Τεμ.
16 x 2 x 1/2	3,80
18 x 2 x 1/2	5,02
18 x 2 x 3/4	7,80
20 x 2 x 1/2	6,32
20 x 2 x 3/4	7,04
26 x 3 x 3/4	9,50
26 x 3 x 1	12,34
32 x 3 x 1	18,97

Certificate – Сертификат – 證明書 – Certificat – 증명서 – شهادة

Certificate of Compliance

No. 0P191105.MSU15

Technical Construction File no. TCZJ19102220402

Certificate's Holder: METALICA S.A / GIOXAS S.A
12km old national road Thessaloniki kilkis
57008 Thessaloniki Greece

Certification ECM Mark:

Product: BS BRASS FITTINGS FOR POLYETHYLEN (PE-X/PERT) AND MULTILAYER PLASTIC PIPES

Model(s): (see the following annex I)

Verification to: Standard: EN 1254-3:1998, EN 21003-2:2011

related to CE Directive(s): R 305/2011 (Regulation for the Marketing of Construction Products)

Remark: The product(s) has been verified on a voluntary basis. The product(s) satisfies the requirements of the Certification Mark of ECM, in reference to the above listed Standard(s). The above Compliance Mark can be affixed on the product(s) accordingly to the ECM regulation about its release and its use. The regulation can be found at www.entecerma.it. This Certificate of Compliance can be checked for validity at www.entecerma.it
This verification doesn't imply assessment of the production of the product(s).

Additional information, clarification about the CE Marking:
We attest that a TCP for the CE Marking process is in place. Whereas the Manufacturer is Responsible to start the CE Marking Certification Procedure through an appointed Notified Body and the perform all the necessary activities, as required by the Directive and accepted by the Notified Body, before placing the CE Mark on the product(s).

Date of issue 05 November 2019 — Expiry date 04 November 2024

Chief Manager — Deputy Manager

Ente Certificazione Macchine Srl
Via Co' Bella, 243 – Loc. Castello di Serravalle – 40053 Valsamoggia (BO) - ITALY
☎ +39 051 6703141 🖷 +39 051 6703156 ✉ info@entecerma.it 🌐 www.entecerma.it

Οι τιμές επιβαρύνονται με ΦΠΑ • Η εταιρεία διατηρεί το δικαίωμα αλλαγής των τιμών χωρίς προειδοποίηση

Ορειχάλκινα εξαρτήματα πρεσσαριστά πολυστρωματικού σωλήνα

UNIDELTA

UNI EN ISO 9001:2008

TH PROFILE

H PROFILE

U PROFILE

ΣΥΝΔΕΣΜΟΙ ΑΡΣΕΝΙΚΟΙ	
Φmm x inch	€/Τεμ.
16x1/2	2,20
16x3/4	4,10
18x1/2	2,85
18x3/4	3,45
20x1/2	2,85
20x3/4	3,65
26x3/4	4,75
26x1	5,80
32x1	7,25
40x1 1/4	23,49
50x1 1/2	37,97
63x2	66,56

ΣΥΝΔΕΣΜΟΙ ΘΗΛΥΚΟΙ	
Φmm x inch	€/Τεμ.
16X1/2	2,60
18X1/2	3,05
18X3/4	3,75
20X1/2	3,15
20X3/4	3,95
26X3/4	4,95
26X1	5,95
32X1	7,25
40x1 1/4	28,75
50x1 1/2	44,24

ΣΥΝΔΕΣΜΟΙ ΔΙΠΛΟΙ	
Φmm x mm	€/Τεμ.
16	3,20
18	3,95
20	4,10
26	6,70
32	8,40
40	30,20
50	47,36
63	87,75

ΣΥΝΔΕΣΜΟΙ ΣΥΣΤΟΛΙΚΟΙ	
Φmm x Φmm	€/Τεμ.
20x16	3,90
20x18	6,20
26x16	5,80
26x18	6,00
26x20	6,20
32x20	8,20
32x26	8,90

ΓΩΝΙΕΣ ΑΡΣΕΝΙΚΕΣ	
Φmm x inch	€/Τεμ.
16X1/2	3,45
18X1/2	3,85
20X1/2	3,95
20X3/4	5,45
26X3/4	7,45
26x1	12,40
32X1	11,85
40x1 1/4	35,57
50x1 1/2	57,92
63x2	90,50

ΓΩΝΙΕΣ ΘΗΛΥΚΕΣ	
Φmm x inch	€/Τεμ.
16X1/2	2,90
18X1/2	3,75
20X1/2	4,05
20X3/4	5,45
26X3/4	11,00
26x1	12,67
32X1	12,00
40x1 1/4	43,19
50x1 1/2	68,00

ΓΩΝΙΕΣ ΜΕ ΠΕΛΜΑ	
Φmm x inch	€/Τεμ.
16X1/2	5,10
18X1/2	5,80
20X1/2	5,95
20X3/4	14,95

ΓΩΝΙΑ ΤΡΕΛΟ ΡΑΚΟΡ	
Φmm x inch	€/Τεμ.
16X1/2	6,80
16X3/4	7,65
20X1/2	7,55
20X3/4	8,95

ΓΩΝΙΕΣ ΔΙΠΛΕΣ	
Φmm x mm	€/Τεμ.
16	4,15
18	5,25
20	4,90
26	7,45
32	11,90

ΣΥΝΔΕΣΜΟΣ ΤΡΕΛΟ ΡΑΚΟΡ	
Φmm x inch	€/Τεμ.
16X1/2	3,70
16X3/4	3,95
18X1/2	4,10
20X1/2	4,15
20X3/4	4,70
26X3/4	7,20
26X1	9,80
32X1	12,35

ΤΑΦ ΣΥΝΔΕΣΗΣ	
Φmm	€/Τεμ.
16	5,00
18	6,90
20	7,00
26	10,50
32	14,50
40	51,62
50	80,14
63	150,36

ΤΑΦ ΘΗΛΥΚΑ	
Φmm x inch	€/Τεμ.
16X1/2	5,10
18X1/2	6,40
20X1/2	6,50
20X3/4	8,40
26X3/4	10,80
32X1	19,60
40x1 1/4	61,39
50x1 1/2	80,04
63x2	123,89

ΤΑΦ ΑΡΣΕΝΙΚΑ	
Φmm x inch	€/Τεμ.
16X1/2	5,60
20X1/2	6,80
20X3/4	8,50
26X3/4	11,40

ΔΙΑΚΟΠΤΕΣ ΕΝΤΟΙΧΙΣΜΟΥ	
Φmm	€/Τεμ.
16	47,00
20	48,20

ΤΑΦ ΣΥΝΔΕΣΗΣ ΣΥΣΤΟΛΙΚΑ	
Φmm x Φmm	€/Τεμ.
18X16X18	8,20
20x16x16	6,95
20x16x20	8,15
20X18X20	6,75
20x20x16	8,15
20X26X20	17,00
26x16x26	11,15
26x16x20	13,50
26x20x20	15,80
26x20x26	11,50
26x26x16	15,90
26x26x20	16,20
32x20x32	23,50
32x26x26	23,90
32x26x32	24,00
40x26x40	60,12
40x32x32	61,79
50x26x50	88,79
50x32x50	90,04

Οι τιμές επιβαρύνονται με ΦΠΑ • Η εταιρεία διατηρεί το δικαίωμα αλλαγής των τιμών χωρίς προειδοποίηση

Ορειχάλκινα εξαρτήματα πρεσσαριστά πολυστρωματικού σωλήνα

ICMA Heating Technology since 1974

PRESS made in

- Ρευστά λειτουργίας : Νερό, γλυκόλη 50%
- Μέγιστη θερμοκρασία : 95°C.
- Μέγιστη πίεση λειτουργίας : 10 bar.
- Μέγιστη πίεση πρεσαρίσματος δοκιμής : 3 bar.

Προστασία SEMPITER

Το **SEMPITER** είναι μια ειδική χημική επεξεργασία που εφαρμόζεται στα εξαρτήματα σωληνώσεων για την αποφυγή κάθε μορφής αλληλεπίδρασης με το νερό σε οπο ιοδήποτε σημείο της τοποθέτησης.

Εγγυημένη χρήση **δακτυλίων στεγανοποίησης** κατασκευασμένων από EPDM με πιστοποίηση PEROX για χρήση σε πόσιμο νερό.

Το **σώμα των εξαρτημάτων SEMPITER** είναι κατασκευασμένο από κράμα ορείχαλκου CW617N κατά το πρότυπο UNI EN 12165 και έχουν υποστεί επιφανειακή επεξεργασία με τη μέθοδο Τ.Ε.Α.

Δακτύλιος πρεσαρίσματος κατασκευασμένος από ανοξείδωτο χάλυβα όπου έχει υποστεί την διαδικασία της σκλήρυνσης που τα καθιστά ιδιαίτερα ανθεκτικά στις επιδράσεις των αλκαλίων που περιέχονται στο τσιμέντο και στο σοβά.

Τα **περικόχλια** αποτελούνται από ένα πολυμερές ιδιαίτερα ημικρυσταλλικό πολυαμίδιο χρώματος χρυσού. (Nylon 6 – Gold colored)

O-RING κατασκευασμένα από **υπεροξειδικό EPDM**, ένα σύνθετο πολυμερές που είναι πιστοποιημένο για χρήση σε σωλήνες που χρησιμοποιούνται στο πόσιμο νερό.


ICMA
Heating Technology since 1974

DECLARATION OF CONFORMITY
according to ISO / IEC 17050-1

ICMA S.p.a. DECLARES:

According to Ministerial Decree No. 174 dated 6 April 2004 "Concerning the materials and objects that can be used in stationary collection, treatment, supply and distribution of water intended for human consumption" and Ministerial Decree No. 37 dated 22 January 2008 "Regulation on the reorganisation of the provisions concerning the installation of system in buildings", that the following articles:

"Sempiter press fittings range"

400 - 401 - 402 - 403 - 404 - 405 - 406 - 407 - 408 - 409 - 410 - 412 - 422 - 423 - 413 - 415 - 416 - 417 - 418 - 419

are manufactured in Cuggiono (MI) ITALY - Via Garavaglia n.4, in compliance with the below listed rules:
- UNI EN ISO 9001:2008 requirements for design, manufacture and distribution;
- UNI EN 1254-3:2000, "Fittings with compression ends for use with plastics pipes";
- UNI EN 12165:2011, for the material used, brass CW617N;
- UNI EN ISO 21003-3:2009, "Multilayer piping system intended to be used for hot and cold water installations, inside buildings - Part 3: Fittings.

The process TEA is resistant to cement corrosion and suitable for contact with cements listed under the following standards:
- EN 197-1:2011, Composition, specifications and conformity criteria for common cements;
- EN 14216 : 2015, Cement - Composition, specifications and conformity criteria for very low heat special cements;
- EN 15743:2010+A1:2015, Supersulfated cement. Composition, specifications and conformity criteria;
- EN 14647:2005, Calcium aluminate cement. Composition, specifications and conformity criteria;
- EN 413-1 : 2011, Masonry cement - Part1: Composition, specificiations and conformity criteria.

Cuggiono (MI) - 06/14/2018

The Chief Executive Officer
Stefano Fracchia

Declaration N° DC.B.06.18 - ENG

ΣΥΝΔΕΣΜΟΙ ΑΡΣΕΝΙΚΟΙ	
Φmm x inch	€/Τεμ.
16x1/2	2,70
18x1/2	3,25
18x3/4	4,63
20x1/2	3,90
20x3/4	4,48
26x3/4	5,25
26x1	7,20
32x1	10,23

ΣΥΝΔΕΣΜΟΙ ΘΗΛΥΚΟΙ	
Φmm x inch	€/Τεμ.
16X1/2	2,95
18X1/2	3,63
18X3/4	5,13
20X1/2	3,65
20X3/4	5,20
26X3/4	6,38
26X1	7,88
32X1	10,10

ΣΥΝΔΕΣΜΟΙ ΔΙΠΛΟΙ	
Φmm x mm	€/Τεμ.
16	3,18
18	5,38
20	5,63
26	9,00
32	11,75

ΓΩΝΙΕΣ ΑΡΣΕΝΙΚΕΣ	
Φmm x inch	€/Τεμ.
16X1/2	4,00
18X1/2	5,25
20X1/2	5,50
20X3/4	7,00
26X3/4	9,75
32X1	14,75

ΓΩΝΙΕΣ ΘΗΛΥΚΕΣ	
Φmm x inch	€/Τεμ.
16X1/2	3,63
18X1/2	5,13
20X1/2	5,50
20X3/4	6,13
26X3/4	12,00
32X1	15,25

ΓΩΝΙΕΣ ΔΙΠΛΕΣ	
Φmm x mm	€/Τεμ.
16	3,80
18	4,25
20	5,13
26	10,13
32	15,50

ΓΩΝΙΕΣ ΜΕ ΠΕΛΜΑ	
Φmm x inch	€/Τεμ.
16X1/2 L52,5	5,38
16X1/2 L40	5,18
18X1/2	6,13
20X1/2	7,75

ΤΑΦ ΣΥΝΔΕΣΗΣ	
Φmm	€/Τεμ.
16	5,75
18	9,38
20	9,75
26	14,50
32	20,13

ΤΑΦ ΘΗΛΥΚΑ	
Φmm x inch	€/Τεμ.
16X1/2	6,00
18X1/2	8,25
20X1/2	8,60
20X3/4	10,25
26X3/4	14,00
32X1	23,75

ΤΑΦ ΑΡΣΕΝΙΚΑ	
Φmm x inch	€/Τεμ.
16X1/2	6,90
20X1/2	8,75
20X3/4	10,50
26X3/4	14,25

ΔΙΑΚΟΠΤΕΣ ΕΝΤΟΙΧΙΣΜΟΥ	
Φmm	€/Τεμ.
16	41,25
20	47,50

ΒΑΣΗ ΥΔΡΟΛΗΨΙΑΣ	
Φmm	€/Τεμ.
16 X 2	19,75
20 X 2	23,00

Οι τιμές επιδιόρθωνται με ΦΠΑ • Η εταιρεία διατηρεί το δικαίωμα αλλαγής των τιμών χωρίς προειδοποίηση

Συστήματα Αποχέτευσης

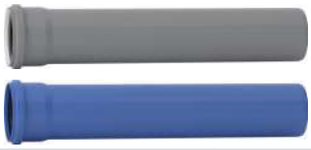

ΣΩΛΗΝΑΣ PP 1 ΠΟΤΗΡΙ			
D	L	PP3 Τιμή €	TRIPLUS Τιμή €
40	150	1,03	1,86
40	250	1,25	2,42
40	500	1,81	3,34
40	750	2,46	
40	1000	2,99	5,24
40	1500	4,20	8,05
40	2000	5,77	9,72
40	3000	8,38	15,71
50	150	1,26	2,13
50	250	1,50	2,55
50	500	2,21	3,61
50	750	2,87	
50	1000	3,70	5,24
50	1500	6,44	8,55
50	2000	7,30	8,81
50	3000	10,71	16,91
75	150	1,71	3,87
75	250	2,14	4,54
75	500	3,25	6,12
75	750	4,43	
75	1000	5,43	8,81
75	1500	9,17	12,55
75	2000	10,24	16,49
75	3000	14,40	24,49
110	250	3,11	6,00
110	500	5,11	9,21
110	750	7,13	
110	1000	8,61	14,41
110	1500	12,37	20,16
110	2000	17,63	27,25
110	3000	24,89	39,52
125	500	8,29	12,94
125	750	12,10	
125	1000	15,02	21,96
125	1500	20,66	28,65
125	2000	26,99	38,68
125	3000	38,39	54,73

ΓΩΝΙΑ ΚΟΝΤΗ PP			
D/D1	Κωδικός	Συσκ.	Τιμή €
40/46	VS518107	40	1,35

ΣΩΛΗΝΑΡΙΟ ΛΙΠΑΝΤΙΚΟΥ		
Κωδικός	Συσκ. (gr)	Τιμή €
VS00003	250	3,83

ΣΩΛΗΝΑΣ PP 2 ΠΟΤΗΡΙΑ			
D	L	PP3 Τιμή €	TRIPLUS Τιμή €
40	1000	3,46	6,71
40	1500	5,30	9,63
40	2000	6,23	11,69
50	1000	4,16	7,32
50	1500	6,72	10,24
50	2000	8,22	12,99
50	3000	11,94	20,30
75	500	4,38	7,18
75	750	5,82	
75	1000	8,71	10,88
75	1500	9,61	14,97
110	1000	10,71	18,31
110	1500	14,71	24,22
110	2000	18,22	32,70
110	3000	28,17	47,48
125	500	11,38	17,60
125	1000	17,35	25,93
125	1500	23,30	34,12
125	2000	33,31	46,47

1ΤΑΦ ΣΥΣΤΟΛΙΚΟ PP ΗΤΕΑ			
D1/D2	Κλίση°	PP3 Τιμή €	TRIPLUS Τιμή €
50/40	45°	2,15	5,50
50/40	67° 30'	2,15	
50/40	87° 30'	2,15	5,50
75/40	45°	3,79	7,60
75/40	67° 30'	4,86	
75/40	87° 30'	4,86	7,60
75/50	45°	3,92	7,60
75/50	67° 30'	4,02	
75/50	87° 30'	4,02	7,60
110/50	45°	4,04	12,83
110/50	67° 30'	4,28	
110/50	87° 30'	4,04	12,83
110/75	45°	5,76	12,83
110/75	67° 30'	5,76	
110/75	87° 30'	5,76	12,83
125/110	45°	20,56	29,32
125/110	67° 30'	30,87	
125/110	87° 30'	20,56	29,32

180.6ΓΩΝΙΑ PP ΗΤΒ			
D	Κλίση°	PP3 Τιμή €	TRIPLUS Τιμή €
40	15°	1,02	2,10
40	30°	1,02	2,10
40	45°	1,01	1,98
40	67° 30'	1,11	2,25
40	87° 30'	1,01	2,10
50	15°	1,20	2,73
50	30°	1,20	2,73
50	45°	1,19	2,51
50	67° 30'	1,30	3,40
50	87° 30'	1,19	2,77
75	15°	2,32	4,31
75	30°	2,32	4,31
75	45°	2,32	4,31
75	67° 30'	2,68	5,64
75	87° 30'	2,41	5,64
110	15°	3,22	6,59
110	30°	3,22	6,59
110	45°	3,22	6,15
110	67° 30'	3,28	6,94
110	87° 30'	3,22	6,59
125	15°	8,19	12,33
125	30°	8,19	12,33
125	45°	8,19	12,33
125	67° 30'	8,19	18,06
125	87° 30'	8,19	18,06

ΤΑΦ PP ΗΤΕΑ			
D1/D2	Κλίση°	PP3 Τιμή €	TRIPLUS Τιμή €
40/40	45°	1,93	4,61
40/40	67° 30'	2,06	
40/40	87° 30'	1,93	4,61
50/50	45°	2,42	5,50
50/50	67° 30'	2,42	
50/50	87° 30'	2,42	5,50
75/75	45°	4,47	7,60
75/75	67° 30'	4,47	
75/75	87° 30'	4,47	7,60
110/110	45°	6,09	12,83
110/110	67° 30'	6,09	
110/110	87° 30'	6,09	12,83
125/125	45°	26,04	44,49
125/125	67° 30'	30,87	
125/125	87° 30'	28,04	44,49

Συστήματα Αποχέτευσης

ΕΞΑΡΤΗΜΑΤΑ 2ΠΛΗΣ ΔΙΑΚΛΑΔΩΣΗΣ PP HTDA			
D1/D2/D3	Κλίση°	PP3 Τιμή €	TRIPLUS Τιμή €
75/50/50	67° 30΄	**14,23**	
110/50/50	67° 30΄	**11,95**	
110/50/50	87° 30΄	**11,95**	
110/110/110	67° 30΄	**17,05**	
110/110/110	87° 30΄	**17,05**	**25,67**

ΕΞΑΡΤΗΜΑΤΑ ΕΛΕΓΧΟΥ ΡΟΗΣ PP HTDA			
D	DN	PP3 Τιμή €	TRIPLUS Τιμή €
50	50	**4,90**	**9,83**
75	70	**6,23**	**12,04**
110	100	**6,95**	**18,74**
125	125	**27,53**	**36,65**

ΕΞΑΡΤΗΜΑ ΑΠΟ PVC ΓΙΑ ΣΥΝΔΕΣΗ PP ΜΕ PVC			
D1/D2	Κωδικός	Συσκ.	Τιμή €
40/40	VS564121	40	**3,80**
50/50	VS564123	30	**3,91**
50/100	VS564150	10	**13,43**
75/75	VS564075	15	**8,18**
75/100	VS564175	10	**9,81**
100/125	VS564251	10	**9,54**

ΣΥΣΤΟΛΗ PP				
D/D1	DN/DN1	Κωδικός	Συσκ.	Τιμή €
40/32	40/30	VS513000	100	**2,10**
50/40	50/40	VS513001	80	**2,10**
110/90	100/90	VS599137	20	**3,19**
125/110	125/100	VS514015	30	**7,33**

ΣΥΣΤΟΛΗ ΕΚΚΕΝΤΡΗ PP HTR			
D/D1	ΜΟΝΤ.	PP3 Τιμή €	TRIPLUS Τιμή €
50/40	A	**1,24**	**3,28**
75/40	B	**2,15**	**4,06**
75/50	B	**2,15**	**4,06**
110/50	B	**2,77**	**6,01**
110/75	B	**3,06**	**6,01**
125/75	B	**6,29**	

ΜΟΥΦΑ ΑΠΛΗ PP HTU			
D	Κωδικός	PP3 Τιμή €	TRIPLUS Τιμή €
40	VS526001	**1,49**	**2,88**
50	VS526003	**1,94**	**3,15**
75	VS526005	**2,74**	**4,64**
110	VS526007	**3,82**	**7,20**
125	VS526009	**9,14**	**13,47**

ΕΞΑΡΤΗΜΑ ΕΚΚΕΝΤΡΟ ΛΕΥΚΟ ΣΥΝΔΕΣΗΣ WC ΜΕ ΛΑΣΤΙΧΟ				
D	L	Κωδικός	Συσκ.	Τιμή €
110	160	VS536005	20	**7,18**

ΕΞΑΡΤΗΜΑ ΛΕΥΚΟ ΣΥΝΔΕΣΗΣ WC ΜΕ ΛΑΣΤΙΧΟ				
D	L	Κωδικός	Συσκ.	Τιμή €
110	230	VS536001	20	**7,06**

ΜΟΥΦΑ ΣΥΣΤΟΛΙΚΗ ΣΥΝΔΕΣΗΣ PP/PVC				
D	D1	Κωδικός	Συσκ.	Τιμή €
110	110	VS565001	20	**7,16**

ΤΑΠΑ PP HTM			
D	Κωδικός	PP3 Τιμή €	TRIPLUS Τιμή €
40	VS524001	**0,70**	**2,10**
50	VS524003	**0,92**	**3,15**
75	VS524005	**1,59**	**4,06**
110	VS524007	**2,16**	**9,18**
125	VS524009	**4,48**	**12,19**

ΤΑΠΑ ΚΛΕΙΣΤΗ ΜΕ ΚΑΛΥΜΜΑ INOX			
∅	Κωδικός	Συσκ.	Τιμή €
125/100	VS700031		**6,35**

ΤΑΠΑ ΚΛΕΙΣΤΗ			
∅	Κωδικός	Συσκ.	Τιμή €
40	VS701023	10	**0,71**

Οι τιμές επιβαρύνονται με ΦΠΑ • Η εταιρεία διατηρεί το δικαίωμα αλλαγής των τιμών χωρίς προειδοποίηση

Συστήματα Αποχέτευσης

ΣΙΦΩΝΙ ΔΑΠΕΔΟΥ/ΤΑΡΑΤΣΑΣ PP			
∅	Κωδικός	Συσκ.	Τιμή €
50/3	VS701401	1	**41,16**

ΣΙΦΩΝΙ ΤΥΠΟΥ GR			
∅	Κωδικός	Συσκ.	Τιμή €
50/120	VS701050	10	**10,91**
75/120	VS701075	10	**12,79**

ΚΟΦΤΡΑ ΣΙΦΩΝΙΟΥ			
∅	Κωδικός	Συσκ.	Τιμή €
50	VS701150	10	**1,49**

ΡΑΚΟΡ ΜΠΑΝΙΕΡΑΣ ΓΩΝΙΑΚΟ ΜΕ ΟΡΕΙΧΑΛΚΙΝΟ ΠΑΞΙΜΑΔΙ				
D	Διάσταση	Κωδικός	Συσκ.	Τιμή €
40	1 1/4΄΄	VS700180	20	**6,32**
40	1 1/2΄΄	VS700190	20	**6,84**

ΣΙΦΩΝΙ ΠΛΥΝΤΗΡΙΟΥ ΜΕ ΑΝΟΞ/ΤΗ ΡΟΖΕΤΑ				
∅	U	Κωδικός	Συσκ.	Τιμή €
40	50	VS700035	20	**13,19**

ΛΑΣΤΙΧΟ ΓΙΑ ΤΕΡΜΑΤΙΚΗ ΓΩΝΙΑ				
D1	D2	Κωδικός	Συσκ.	Τιμή €
46	34-32	VS334003	40	**0,99**
46	36-40	VS334005	20	**0,99**

ΡΑΚΟΡ ΙΣΙΟ ΜΑΚΡΥ ΜΕ ΟΡΕΙΧΑΛΚΙΝΟ ΠΑΞΙΜΑΔΙ				
D	Διάσταση	Κωδικός	Συσκ.	Τιμή €
40	1 1/4΄΄	VS700052	20	**12,76**
40	1 1/2΄΄	VS700064	20	**12,76**

ΠΡΟΕΚΤΑΣΗ ΣΙΦΩΝΙΟΥ /ΥΨΟΣ 500mm			
∅	Κωδικός	Συσκ.	Τιμή €
110	VS701031	10	**8,09**

ΛΑΣΤΙΧΟ ΣΥΝΔΕΣΗ ΠΡΟΕΚΤΑΣΗΣ ΣΙΦΩΝΙΟΥ			
∅	Κωδικός	Συσκ.	Τιμή €
110	VS701033	100	**2,07**

ΣΧΑΡΑ ΣΤΡΟΓΓΥΛΗ ΜΕΤΑΛΛΙΚΗ ΜΕ ΒΑΛΒΙΔΑ ΣΥΓΚΡΑΤΗΣΗΣ ΑΦΡΟΥ			
∅	Κωδικός	Συσκ.	Τιμή €
120	VS701201	10	**10,42**

ΣΧΑΡΑ ΤΕΤΡΑΓΩΝΗ ΜΕΤΑΛΛΙΚΗ			
Διάσταση	Κωδικός	Συσκ.	Τιμή €
140x140	VS701205	15	**10,02**

ΣΧΑΡΑ ΤΕΤΡΑΓΩΝΗ ΟΡΕΙΧ/Η ΧΡΩΜΕ 120Χ120			
∅	Κωδικός	Συσκ.	Τιμή €
40/50	VS701468	40	**28,59**

ΠΟΤΗΡΙ ΒΕΡΑΝΤΑΣ ΜΕ ΤΕΤΡΑΓΩΝΗ ΣΧΑΡΑ 100Χ100 / ΥΨΟΣ 85mm			
∅	Κωδικός	Συσκ.	Τιμή €
40	VS700380	15	**9,32**

Σωλήνες πολυπροπυλενίου PPR

novatherm®
PP-R PIPES & FITTINGS

ΑΠΛΟΙ ΕΥΘΥΓΡΑΜΜΟΙ (4m) -SDR6/PN20			
Φmm x πάχος	Βέργες/δέμα	m/δέμα	€/m
20 x 3,4	20	100	**1,00**
25 x 4,2	15	80	**1,55**
32 x 5,4	10	40	**2,75**
40 x 6,7	5	20	**4,50**
50 x 8,3	5	20	**6,80**
63 x 10,5	3	12	**11,63**

ΣΩΛΗΝΕΣ ΜΕ ΙΝΕΣ ΓΥΑΛΙΟΥ ΕΥΘΥΓΡΑΜΜΟΙ (4m)					
ΠΡΑΣΙΝΟ				ΛΕΥΚΟ	
SDR7,4 / PN20		SDR11 / PN10		SDR7,4 / PN20	
Φ mm	€/m	Φ mm	€/m	Φ mm	€/m
20 x 2,8	**1,18**			20 x 2,8	**1,15**
25 x 3,5	**1,68**			25 x 3,5	**1,63**
32 x 4,4	**3,20**			32 x 4,4	**3,05**
40 x 5,5	**5,05**				
50 x 6,9	**7,93**				
63 x 8,6	**12,88**	63 x 5,80	**10,75**		
75 x 10,3	**18,50**	75 x 6,80	**16,25**		
90 x 12,3	**25,50**	90 x 8,20	**22,25**		
110 x 15,1	**44,75**	110 x 10,00	**40,00**		
		125x 11,40	**70,00**		

Εξαρτήματα πολυπροπυλενίου PPR

novatherm®
PP-R PIPES & FITTINGS






ΓΩΝΙΑ 90°			ΓΩΝΙΑ 45°		ΜΟΥΦΑ		ΤΑΦ		ΤΑΠΑ		V	
Φ mm	ΠΡΑΣΙΝΟ €/Τεμ.	ΛΕΥΚΟ €/Τεμ.	ΠΡΑΣΙΝΟ €/Τεμ.	ΛΕΥΚΟ €/Τεμ.	ΠΡΑΣΙΝΟ €/Τεμ.	ΛΕΥΚΟ €/Τεμ.	ΠΡΑΣΙΝΟ €/Τεμ.	ΛΕΥΚΟ €/Τεμ.	ΠΡΑΣΙΝΟ € /Τεμ.	ΛΕΥΚΟ € /Τεμ.	ΠΡΑΣΙΝΟ €/Τεμ.	ΛΕΥΚΟ €/Τεμ.
20	0,16	0,16	0,18	0,18	0,15	0,15	0,23	0,23	0,20	0,20	0,95	0,90
25	0,20	0,18	0,23	0,20	0,20	0,20	0,35	0,33	0,28	0,28	1,45	1,38
32	0,43	0,40	0,45	0,45	0,35	0,35	0,75	0,70	0,40	0,40	3,13	3,05
40	0,83		1,25		0,55		1,43		0,63			
50	1,63		1,95		1,08		2,48		1,38			
63	2,88		4,00		2,15		5,43		3,23			
75	5,25		8,00		3,50		7,93		4,63			
90	11,25		20,50		7,65		16,50					
110	21,25		32,50		11,55		28,75					

ΣΥΣΤΟΛΗ		
Φ mm	ΠΡΑΣΙΝΟ €/Τεμ.	ΛΕΥΚΟ €/Τεμ.
25/20	0,20	0,23
32/20	0,30	0,28
32/25	0,30	0,28
40/25	0,45	
40/32	0,50	
50/32	0,78	
50/40	0,85	
63/50	2,13	
75/50	2,38	
75/63	3,08	
90/63	4,98	
90/75	7,13	
110/75	11,50	
110/90	16,25	

ΤΑΦ ΣΥΣΤΟΛΙΚΟ		
Φ mm	ΠΡΑΣΙΝΟ €/Τεμ.	ΛΕΥΚΟ €/Τεμ.
25x20x25	0,45	0,45
32x20x32	0,88	0,88
32x25x32	0,95	0,93
40x32x40	1,50	
50x40x50	3,55	
63x25x63	5,10	
63x50x63	7,00	

ΣΦΑΙΡΙΚΟΣ ΚΡΟΥΝΟΣ		
Φ mm	ΠΡΑΣΙΝΟ €/Τεμ.	ΛΕΥΚΟ €/Τεμ.
20	6,00	5,95
25	6,45	6,37
32	8,50	8,38

ΓΩΝΙΑ ΑΡΣ.-ΘΗΛ. 90°		
Φ mm	ΠΡΑΣΙΝΟ €/Τεμ.	ΛΕΥΚΟ €/Τεμ.
20	0,70	0,68
25	0,85	0,83

ΒΑΣΗ ΥΔΡΟΛΗΨΙΑΣ	
Φ mm x inch	€/Τεμ.
20x1/2	6,75

ΒΑΣΗ ΥΔΡΟΛΗΨΙΑΣ ΡΥΘΜΙΖΟΜΕΝΗ	
Φ mm x inch	€/Τεμ.
20x1/2	8,25

ΡΑΚΟΡ ΜΕ ΤΡΕΛΟ ΠΑΞΙΜΑΔΙ		
Φ mm	ΠΡΑΣΙΝΟ €/Τεμ.	ΛΕΥΚΟ €/Τεμ.
1/2	4,63	4,60
3/4	7,25	7,20



ΓΩΝΙΑ ΘΗΛΥΚΗ ΜΕ ΣΠΕΙΡΩΜΑ			ΓΩΝΙΑ ΑΡΣΕΝΙΚΗ ΜΕ ΣΠΕΙΡΩΜΑ		ΓΩΝΙΑ ΘΗΛΥΚΗ ΜΕ ΠΕΛΜΑ	
Φ mm x inch	ΠΡΑΣΙΝΟ €/Τεμ.	ΛΕΥΚΟ €/Τεμ.	ΠΡΑΣΙΝΟ €/Τεμ.	ΛΕΥΚΟ €/Τεμ.	ΠΡΑΣΙΝΟ €/Τεμ.	ΛΕΥΚΟ €/Τεμ.
20x1/2	1,55	1,48	2,03	2,03	1,78	1,75
25x1/2	1,88	1,82	3,15	3,15		
25x3/4	2,63	2,55	3,95	3,95		
32x1	4,50	4,25	10,75	10,75		


ΣΤΗΡΙΓΜΑΤΑ				
Φ mm	€/Τεμ.			
	Μονό ΠΡΑΣ.	Μονό ΛΕΥΚΟ	Διπλό ΠΡΑΣ.	Διπλό ΛΕΥΚΟ
20	0,13	0,13	0,28	0,23
25	0,18	0,15	0,33	0,28
32	0,23	0,23	0,50	0,45
40	0,40			
50	0,70			

Οι τιμές επιβαρύνονται με ΦΠΑ • Η εταιρεία διατηρεί το δικαίωμα αλλαγής των τιμών χωρίς προειδοποίηση

Εξαρτήματα πολυπροπυλενίου PPR

novatherm®
PP-R PIPES & FITTINGS



	ΜΑΣΤΟΣ ΑΡΣΕΝΙΚΟΣ ΜΕ ΣΠΕΙΡΩΜΑ		ΜΑΣΤΟΣ ΘΗΛΥΚΟΣ ΜΕ ΣΠΕΙΡΩΜΑ		ΡΑΚΟΡ ΑΡΣ. ΜΕΤ.-ΠΛΑΣΤ.	ΡΑΚΟΡ ΘΗΛ. ΜΕΤ.-ΠΛΑΣΤ.
Φ mm x inch	ΠΡΑΣΙΝΟ €/Τεμ.	ΛΕΥΚΟ €/Τεμ.	ΠΡΑΣΙΝΟ €/Τεμ.	ΛΕΥΚΟ €/Τεμ.	ΠΡΑΣΙΝΟ €/Τεμ	ΠΡΑΣΙΝΟ €/Τεμ
20x1/2	**2,13**	**2,00**	**1,50**	**1,45**	**5,50**	**4,50**
20x3/4	**3,63**					
25x1/2	**2,63**		**1,63**			
25x3/4	**2,75**	**2,73**	**2,38**	**2,30**	**6,50**	**6,25**
32x1	**5,58**	**5,58**	**4,45**	**4,38**	**13,00**	**11,25**
40x1 1/4	**14,75**		**10,75**		**23,75**	**22,50**
50x1 1/2	**19,50**		**13,75**		**50,00**	**49,28**
63x2	**27,68**		**20,00**		**62,00**	**63,80**
75x2 1/2	**57,50**		**42,50**			
90X3	**110,38***		**94,05***			

*ΧΡΩΜΑ ΓΚΡΙ

	ΤΑΦ ΘΗΛΥΚΟ ΜΕ ΣΠΕΙΡΩΜΑ		ΤΑΦ ΑΡΣΕΝΙΚΟ ΜΕ ΣΠΕΙΡΩΜΑ	
Φ mm x inch	ΠΡΑΣΙΝΟ €/Τεμ.	ΛΕΥΚΟ €/Τεμ.	ΠΡΑΣΙΝΟ €/Τεμ.	ΛΕΥΚΟ €/Τεμ.
20x1/2x20	**1,75**	**1,70**	**3,25**	**3,13**
25x1/2x25	**2,13**		**3,63**	**3,45**
25x3/4x25	**3,00**	**2,95**	**4,25**	**4,20**
32x1x32	**9,28**	**9,28**	**11,43**	**11,25**

ΡΑΚΟΡ ΠΛΑΣΤΙΚΟ	
Φ mm	ΠΡΑΣΙΝΟ €/Τεμ.
20	**3,63**
25	**3,70**
32	**5,75**
40	**7,88**
50	**11,00**
63	**13,25**
75	**55,00**
90	**62,50**

ΛΑΙΜΟΣ ΦΛΑΝΤΖΑΣ	
Φ mm	ΠΡΑΣΙΝΟ €/Τεμ.
63	**4,50**
75	**5,50**
90	**6,00**
110	**8,50**

ΣΕΛΛΑ	
Φ mm	ΠΡΑΣΙΝΟ €/Τεμ.
40/20	**3,13**
40/25	**3,13**
50/20	**3,38**
50/25	**3,38**
63/20	**3,50**
63/25	**3,50**
63/32	**3,50**
75/20	**4,00**
75/25	**4,00**
75/32	**4,00**
90/20	**4,25**
90/25	**4,25**
90/32	**4,25**
110/20	**4,50**
110/25	**4,50**
110/32	**4,50**
125/20	**4,70**
125/25	**4,70**
125/32	**4,70**

ΣΕΛΛΑ ΘΗΛΥΚΗ	
Φ mm x inch	ΠΡΑΣΙΝΟ €/Τεμ.
40x1/2	**9,50**
50x3/4	**9,88**
50x1/2	**9,50**
63x3/4	**11,00**
63x1/2	**10,50**
75x3/4	**11,00**
75x1/2	**10,75**
90x1/2	**11,13**
110x3/4	**11,75**
110X1/2	**11,25**

ΤΑΠΑ ΔΟΚΙΜΗΣ		
Φ mm	ΠΡΑΣΙΝΟ €/Τεμ.	ΛΕΥΚΟ €/Τεμ.
20	**0,20**	**0,20**
25	**0,30**	**0,30**
32	**0,45**	**0,45**

ΒΑΛΙΤΣΑΚΙ ΜΗΧΑΝΙΚΗΣ ΣΥΓΚΟΛΛΗΣΗΣ	
ΔΙΑΣΤΑΣΕΙΣ	€/Τεμ.
Φ20- Φ40*	**205,00**
Φ50-Φ110**	**112,50**

* Περιλαμβάνει: κόφτη, μήτρες Φ20, 25,32,40, κλειδί Allen, αλφάδι, μεζούρα, ξύστρα.

** Περιλαμβάνει: μήτρες Φ50,63,75, κλειδί Allen, ξύστρα.

ΜΗΤΡΕΣ ΣΥΓΚΟΛΛΗΣΗΣ	
ΔΙΑΣΤΑΣΕΙΣ	€/Τεμ.
Φ20	**13,75**
Φ25	**14,75**
Φ32	**17,00**
Φ40	**18,15**
Φ50	**24,75**
Φ63	**41,25**
Φ75	**48,75**
Φ90	**66,25**
Φ110	**77,50**

Στηρίγματα σωλήνων

555/G

ΜΕ ΧΥΤΟ ΛΑΣΤΙΧΟ, ΣΤΡΙΦΩΝΙ & ΒΥΣΜΑ			
inch	Εύρος	Στριφώνι	€/Τεμ.
Φ 15	15-18	M8 x 93	**2,67**
3/8	17-19	M8 x 93	**2,67**
1/2	21-23	M8 x 93	**2,58**
3/4	26,5-28	M8 x 93	**2,65**
1	33-35	M8 x 93	**3,07**
1 1/4	40-45	M8 x 93	**3,67**
1 1/2	48-50	M8 x 93	**3,89**
2	60-63	M8 x 93	**4,33**
2 1/2	71-80	M10 x 90	**7,10**
3	81-89	M10 x 90	**8,03**
4	110-117	M10 x 90	**8,77**

351/G

ΜΕ ΧΥΤΟ ΛΑΣΤΙΧΟ			
inch	Εύρος	Στριφώνι	€/Τεμ.
Φ 15	15	M8	**2,24**
3/8	17-19	M8	**2,24**
1/2	21-23	M8	**2,24**
3/4	26,5-28	M8	**2,44**
1	33-35	M8	**2,89**
1 1/4	40-45	M8	**3,46**
1 1/2	48-50	M8	**3,81**
2	60-63	M8	**4,21**
2 1/2	71-80	M10	**6,99**
3	81-89	M10	**7,69**
4	110-117	M10	**8,72**

356/G

ΜΕ ΛΑΣΤΙΧΟ			
inch	Εύρος	Στριφώνι	€/Τεμ.
3/8	17-19	M8 x M10	**0,84**
1/2	20-25	M8 x M10	**0,89**
3/4	26-30	M8 x M10	**0,93**
1	32-36	M8 x M10	**1,06**
1 1/4	38-43	M8 x M10	**1,32**
1 1/2	47-51	M8 x M10	**1,41**
2	60-64	M8 x M10	**1,57**
2 1/2	75-80	M8 x M10	**2,82**
3	87-92	M8 x M10	**3,14**
4	113-118	M8 x M10	**3,82**

555

ΜΕ ΣΤΡΙΦΩΝΙ & ΒΥΣΜΑ			
inch	Εύρος	Στριφώνι	€/Τεμ.
3/8	16-18	M8 x 93	**0,93**
1/2	20-22	M8 x 93	**0,90**
3/4	25-28	M8 x 93	**0,97**
1	31-35	M8 x 93	**1,00**
1 1/4	39-43	M8 x 93	**1,18**
1 1/2	45-48,5	M8 x 93	**1,25**
2	58-61	M8 x 93	**1,37**
2 1/2	73-76,5	M10 x 90	**3,04**
3	86-89	M10 x 90	**3,44**
4	110-115	M10 x 90	**3,90**

356

ΣΤΗΡΙΓΜΑΤΑ ΑΠΛΑ			
inch	Εύρος	Στριφώνι	€/Τεμ.
3/8	17-19	M8 x M10	**0,64**
1/2	20-25	M8 x M10	**0,74**
3/4	26-30	M8 x M10	**0,81**
1	32-36	M8 x M10	**0,85**
1 1/4	38-43	M8 x M10	**1,07**
1 1/2	47-51	M8 x M10	**1,15**
2	60-64	M8 x M10	**1,23**
2 1/2	75-80	M8 x M10	**1,90**
3	87-92	M8 x M10	**2,18**
4	113-118	M8 x M10	**2,58**

155

INOX ΜΕ ΣΤΡΙΦΩΝΙ & ΒΥΣΜΑ			
inch	Εύρος	Στριφώνι	€/Τεμ.
3/8	16-18	M8 x 90	**4,39**
1/2	20-22	M8 x 90	**4,39**
3/4	25-28	M8 x 90	**4,78**
1	31-35	M8 x 90	**5,06**
1 1/4	39-43	M8 x 90	**6,06**
1 1/2	45-48.5	M8 x 90	**6,51**
2	58-61	M8 x 90	**7,07**
2 1/2	73-76.5	M10 x 120	**12,46**
3	89-100	M10 x 120	**13,85**
4	110-115	M10 x 120	**17,78**

256

ΤΥΠΟΥ U ΜΕ 2 ΠΕΡΙΚΟΧΛΙΑ ΧΑΛΥΒΔΙΝΑ ΓΑΛΒΑΝΙΖΕ					
inch	Φ	€/Τεμ.	inch	Φ	€/Τεμ.
1/2	8	**0,99**	6	16	**8,25**
3/4	8	**0,99**	8	20	**13,26**
1	10	**1,35**	10	20	**15,06**
1 1/4	10	**1,41**	12	20	**17,76**
1 1/2	10	**1,50**	14	20	**18,96**
2	10	**1,65**	16	22	**33,00**
2 1/2	12	**2,34**	18	22	**36,00**
3	12	**2,52**	20	22	**52,50**
4	16	**5,85**	24	24	**64,80**
5	16	**7,05**			

ΤΥΠΟΥ U ΜΕ 2 ΠΕΡΙΚΟΧΛΙΑ ΑΝΟΞΕΙΔΩΤΑ AISI 304		
inch	Υποδοχή	€/Τεμ.
3/8	M6	**3,85**
1/2	M6	**4,02**
3/4	M6	**4,43**
1	M6	**4,67**
1 1/4	M6	**4,84**
1 1/2	M8	**5,71**
2	M8	**9,51**
2 1/2	M8	**11,14**
3	M8	**12,41**
4	M10	**18,72**
5	M10	**23,73**
6	M10	**27,11**
8	M10	**33,10**
10	M10	**38,17**

ΑΧΛΑΔΙ ΠΥΡΟΣΒΕΣΗΣ		
inch	Υποδοχή	€/Τεμ.
1	M10	**1,17**
1 1/4	M10	**1,30**
1 1/2	M10	**1,36**
2	M10	**1,44**
2 1/2	M10	**2,16**
3	M10	**2,32**
4	M10	**3,08**
5	M12	**5,32**
6	M12	**4,80**
8	M12	**11,76**

ΓΙΑ ΧΑΛΚΟΣΩΛΗΝΑ				
Φ	Μονά		Διπλά	
mm	Συσκ.	€/Τεμ.	Συσκ.	€/Τεμ.
15	100	**0,44**	100	**0,59**
18	100	**0,46**	100	**0,63**
22	100	**0,48**	100	**0,72**
28	100	**0,56**	100	**0,75**
35	100	**0,63**	100	**1,25**

Γωνιακοί Διακόπτες

ΓΩΝΙΑΚΟΣ ΔΙΑΚΟΠΤΗΣ ΕΔΡΑΣ HEAVY LINE 417	
inch	€/Τεμ.
1/2 x 1/2	**8,10**

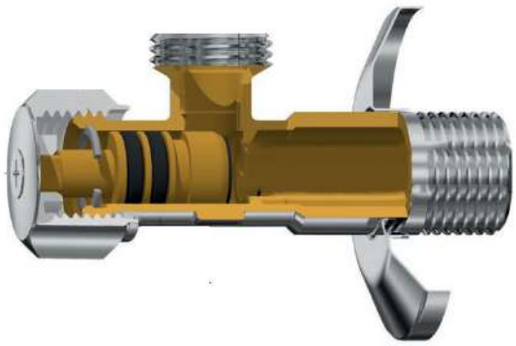

ΓΩΝΙΑΚΟΣ ΔΙΑΚΟΠΤΗΣ ΕΔΡΑΣ STD LINE 617	
inch	€/Τεμ.
1/2 x 1/2	**7,22**

ΓΩΝΙΑΚΟΣ ΔΙΑΚΟΠΤΗΣ ΕΔΡΑΣ STD LINE 611	
inch	€/Τεμ.
1/2 x 1/2	**5,44**

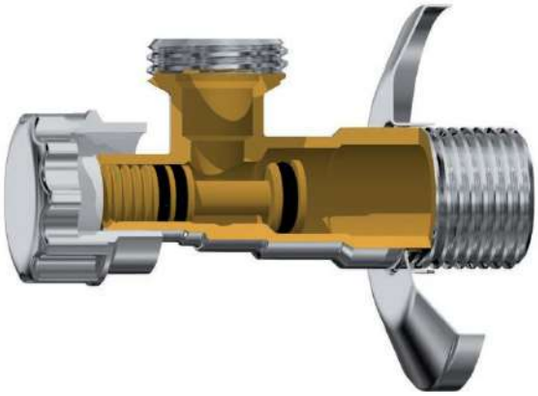

Οι τιμές επιβαρύνονται με ΦΠΑ • Η εταιρεία διατηρεί το δικαίωμα αλλαγής των τιμών χωρίς προειδοποίηση

Ορειχάλκινα κρουνοειδή

BALL VALVES made in

Σφαιρικοί κρουνοί ολικής παροχής κατάλληλοι για χρήση νερού σε συστήματα θέρμανσης / ψύξης.
Διαθέτουν αλουμινένιες λαβές επικαλυμμένου κράματος καθώς και αντιεκρηκτικό άξονα διπλού O-RING.
Το σώμα, η επιχρωμιωμένη σφαίρα και ο σωλήνας σύνδεσης είναι κατασκευασμένοι από κράμα ορείχαλκου CW617N κατά το πρότυπο UNI EN 12165 - με μέση περιεκτικότητα σε μόλυβδο 1.6 – 2.5% ενώ ο άξονας είναι ορειχάλκινος CW614N κατά το πρότυπο EN 12164.
Σπείρωμα : ISO 228
Θερμοκρασία λειτουργίας : -20 (50% Γλυκόλη)…+150°C.
Μέγιστη πίεση λειτουργίας στους 20°C.

	3/8"	1/2"	3/4"	1"	1 1/4"	1 1/2"	2"
Bar	50	50	40	40	30	30	25
Psi	725	725	580	580	435	435	363

Όλα τα μοντέλα συμμορφώνονται με την Ευρωπαϊκή οδηγία 2014/68/UE (προηγούμενη 97/23/CE – PED), αναγνωρίζεται από τον D.Lgs. no.26 με ημερομηνία 15/02/2016 (και μεταγενέστερες τροποποιήσεις και προσθήκες) που δημοσιεύθηκε στην Ιταλική επίσημη εφημερίδα.

DECLARATION OF CONFORMITY
according to ISO / IEC 17050-1

ICMA S.p.a. DECLARES:

that its series of ball valve articles:

215 - 347 - 348 - 349 - 350 - 351 - 352

3/8" ÷ 1" 1/4

they are built to perfection in Cuggiono (MI) Italy - Via Garavaglia n.4, in compliance with the following regulations:

UNI EN ISO 9001: 2015: For the design, manufacturing and marketing requirements.

UNI EN 12165: 2016: The material used for the construction is CW617N brass.

UNI EN 12164: 2016: The material used for the construction is CW614N brass.

All models comply with the European Directive 2014/68/UE (previously 97/23/CE - PED), acknowledged by D. Lgs. no. 26 dated 15/02/2016 (and subsequent modifications and addistions) published on the supplement of the Italian Official Gazette no. 53 dated 04/03/2016.

It likewise confirms that:

they have been evaluated only with Table 7 of the Annex II of the mentioned Directive and are free from marking, according to Art. 4.3.

Cuggiono (MI) - 15/11/2019

The Chief Executive Officer
Stefano Fracchia

Declaration N° DC.A11.06.18 - ENG

ΚΑΝΟΥΛΑ ΑΝΤΙΠΑΓΩΤΙΚΗ EASY ON/OFF ICMA 598

inch	€/Τεμ.
1/2	**9,54**
3/4	**17,97**
1	**26,65**

ΣΦΑΙΡΙΚΟΣ ΚΡΟΥΝΟΣ ΠΛΗΡΟΥΣ ΔΙΕΛΕΥΣΗΣ ΜΜΒ ICMA 350

inch	€/Τεμ.
1/2	**7,38**
3/4	**9,88**
1	**14,88**
1 1/4	**26,38**
1 1/2	**38,88**
2	**61,38**

ΣΦΑΙΡΙΚΟΣ ΚΡΟΥΝΟΣ ΠΛΗΡΟΥΣ ΔΙΕΛΕΥΣΗΣ ΜΕΒ ICMA 352

inch	€/Τεμ.
1/2	**8,38**
3/4	**10,88**
1	**15,88**
1 1/4	**28,88**
1 1/2	**41,38**
2	**63,88**

ΣΦΑΙΡΙΚΟΣ ΚΡΟΥΝΟΣ ΠΛΗΡΟΥΣ ΔΙΕΛΕΥΣΗΣ ΜΜΒ ΠΕΤΑΛΟΥΔΑ ICMA 349

inch	€/Τεμ.
1/2	**7,25**
3/4	**9,75**
1	**14,75**
1 1/4	**28,88**

ΣΦΑΙΡΙΚΟΣ ΚΡΟΥΝΟΣ ΠΛΗΡΟΥΣ ΔΙΕΛΕΥΣΗΣ ΜΕΒ ΠΕΤΑΛΟΥΔΑ ICMA 351

inch	€/Τεμ.
1/2	**8,25**
3/4	**10,75**
1	**15,63**
1 1/4	**31,38**

ΣΦΑΙΡΙΚΟΣ ΚΡΟΥΝΟΣ ΜΕ ΡΑΚΟΡ ΠΛΗΡΟΥΣ ΔΙΕΛΕΥΣΗΣ ΜΕΒ ΠΕΤΑΛΟΥΔΑ ICMA 347

inch	€/Τεμ.
1/2	**11,63**
3/4	**15,13**
1	**24,88**
1 1/4	**39,88**

Ορειχάλκινα κρουνοειδή

HYDROSFER VALVOSANITARIA

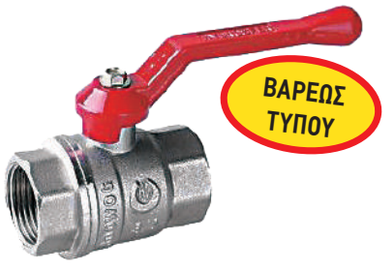

ΣΦΑΙΡΙΚΟΣ ΚΡΟΥΝΟΣ ΜΜΒ ΠΛΗΡΟΥΣ ΔΙΕΛΕΥΣΗΣ ΒΑΡΕΩΣ ΤΥΠΟΥ	
inch	€/Τεμ.
1/2	**3,88**
3/4	**5,64**
1	**10,15**
1 1/4	**15,78**
1 1/2	**23,55**
2	**36,08**
2 1/2	**81,01**

ΣΦΑΙΡΙΚΟΣ ΚΡΟΥΝΟΣ ΟΡΕΙΧΑΛΚΙΝΟΣ	
inch	€/τεμ.
1/2	**3,05**
3/4	**4,19**
1	**7,32**
1 1/4	**12,86**
1 1/2	**16,05**
2	**25,16**
2 1/2	**62,50**
3	**80,17**
4	**147,32**

ΣΦΑΙΡΙΚΟΣ ΚΡΟΥΝΟΣ ΜΜΒ ΕΝΙΣΧΥΜΕΝΗΣ ΔΙΕΛΕΥΣΗΣ	
inch	€/Τεμ.
3/8	**2,63**
1/2	**2,88**
3/4	**4,26**
1	**7,39**
1 1/4	**11,65**
1 1/2	**16,16**
2	**24,43**
2 1/2	**50,04**
3	**70,08**
4	**126,23**

ΓΩΝΙΑΚΟΣ ΣΦΑΙΡΙΚΟΣ ΚΡΟΥΝΟΣ PLUS ΒΑΡΕΩΣ ΤΥΠΟΥ ΜΕ ΡΟΖΕΤΑ	
inch	€/Τεμ.
1/2 x 3/8	**4,00**
1/2 x 1/2	**4,03**
1/2 x 3/4	**4,00**

ΔΙΑΚΟΠΤΗΣ ΓΩΝΙΑΚΟΣ ΕΔΡΑΣ ΤΥΠΟΥ GR	
inch	€/Τεμ.
1/2 X 1/2	**5.40**
1/2 X 1/2 NEW	**4.10**

ΚΑΝΟΥΛΑ	
inch	€/Τεμ.
1/2 χερούλι	**4,20**
3/4 χερούλι	**6,36**
1 χερούλι	**9,92**
1/2 πεταλούδα	**3,94**
3/4 πεταλούδα	**6,11**

ΚΑΝΟΥΛΑ VENTI	
inch	€/Τεμ.
1/2	**3,88**

Ορειχάλκινα κρουνοειδή

HYDROSFER VALVOSANITARIA

ΣΦΑΙΡΙΚΟΙ ΚΡΟΥΝΟΙ ΑΕΡΙΟΥ						
	PLUS				B.T.	
inch	ΜΕΤ.ΛΑΒΗ Α-θ €/Τεμ.	ΜΕΤ.ΛΑΒΗ θ-θ €/Τεμ.	ΠΕΤΑΛΟΥΔΑ Α-θ €/Τεμ.	ΠΕΤΑΛΟΥΔΑ θ-θ €/Τεμ.	ΜΕΤ.ΛΑΒΗ θ-θ €/Τεμ.	ΠΕΤΑΛΟΥΔΑ θ-θ €/Τεμ..
1/2	4,24	4,20	4,45	4,24	-	-
3/4	6,36	6,30	6,52	6,36	7,78	7,88
1	9,82	9,70	10,04	9,82	-	-

ΣΦΑΙΡΙΚΟΣ ΚΡΟΥΝΟΣ ΜΜΒ ΠΕΤΑΛΟΥΔΑ	
inch	€/Τεμ.
3/8	2,61
1/2	3,01
3/4	4,51
1	7,89

ΣΦΑΙΡΙΚΟΣ ΚΡΟΥΝΟΣ ΜΕΒ ΠΕΤΑΛΟΥΔΑ	
inch	€/Τεμ.
3/8	2,71
1/2	3,13
3/4	4,66
1	8,14

ΣΦΑΙΡΙΚΟΣ ΚΡΟΥΝΟΣ ΜΕΒ ΜΕ ΡΑΚΟΡ ΠΕΤΑΛΟΥΔΑ	
inch	€/Τεμ.
1/2	5,51
3/4	8,39
1	12,98
1 1/4	20,67

ΧΕΡΟΥΛΙ : μπλε, κόκκινο

ΣΦΑΙΡΙΚΟΣ ΚΡΟΥΝΟΣ ΜΕ ΤΡΕΛΟ ΡΑΚΟΡ	
inch	€/Τεμ.
1/2	5.16
3/4	6.44

ΧΕΡΟΥΛΙ: μπλε, κόκκινο

ΣΦΑΙΡΙΚΟΣ ΚΡΟΥΝΟΣ MINI ΜΕ ΡΑΚΟΡ ΓΙΑ PEX - ALUPEX ΣΩΛΗΝΑ	
inch	€/Τεμ.
16 x 2 x 1/2 ΑΡΣ.	3,51
18 x 2 x 1/2 ΑΡΣ.	4,17
18 x 2,5 x 1/2 ΑΡΣ.	4,17

ΧΕΡΟΥΛΙ: μπλε, κόκκινο

MINI ΣΦΑΙΡΙΚΟΣ ΚΡΟΥΝΟΣ ΧΡΩΜΕ	
inch	€/Τεμ.
1/2 - ΜΕΒ	2,83
1/2 - ΜΜΒ	2,80

ΧΕΡΟΥΛΙ: μπλε, κόκκινο

BALL VALVE ΜΕ ΡΑΚΟΡ ΚΑΙ ΘΕΡΜΟΜΕΤΡΟ ΕΠΑΦΗΣ	
inch	€/Τεμ.
1	16,50

Ορειχάλκινα κρουνοειδή

HYDROSFER VALVOSANITARIA

ΦΙΛΤΡΟ ΠΛΑΓΙΟ	
inch	€/Τεμ.
1/2	**3,06**
3/4	**4,76**
1	**7,02**
1 1/4	**13,24**
1 1/2	**20,90**
2	**30,15**
2 1/2	**53,37**
3	**81,82**
4	**130,51**

ΚΛΑΠΕ	
inch	€/Τεμ.
1/2	**4,30**
3/4	**6,40**
1	**8,45**
1 1/4	**12,87**
1 1/2	**18,30**
2	**27,48**
2 1/2	**45,66**
3	**62,82**
4	**134,22**

ΒΑΛΒΙΔΑ ΑΝΤΕΠΙΣΤΡΟΦΗΣ	
inch	€/Τεμ.
1/2	**2,81**
3/4	**4,13**
1	**5,51**
1 1/4	**8,39**
1 1/2	**12,39**
2	**19,01**
2 1/2	**36,90**
3	**52,69**
4	**88,86**

ΒΑΝΑ ΟΡΕΙΧΑΛΚΙΝΗ	
inch	€/Τεμ.
1/2	**4.04**
3/4	**5.36**
1	**7.75**
1 1/4	**12.46**
1 1/2	**17.02**
2	**26.40**
2 1/2	**36.63**
3	**47.82**
4	**89.91**

ΒΑΛΒΙΔΑ ΕΚΚΕΝΩΣΗΣ	
inch	€/Τεμ.
1/2	**3,96**

ΑΥΤΟΜΑΤΟ ΕΞΑΕΡΙΣΤΙΚΟ ΔΙΚΤΥΟΥ	
inch	€/Τεμ.
3/8	**5.06**
1/2	**5.17**

Certificate – Сертификат – 證明書 – Certificat – 증명서 – شهادة

Certificate of Compliance

No. 0D160810.MSGTU86
Technical Construction File no. JL-16000810

Certificate's Holder: Metalica SA/Gioxas SA
12km Old National Road Thessaloniki-Kilkis 57008 Ionia Greece / 42 P. Ralli Str 12241 Egaleo Athens Greece

Certification ECM Mark: Type Approved

Product: Ball Valve
Model(s): HYDROSFER-2202
1/4",3/8",1/2",3/4",1",1 1/4",1 1/2",2",2 1/2",3",4"

Verification to: Standard: EN 13828:2003
related to CE Directive(s): 2014/68/EU (Pressure Equipment)

Remark: The product(s) has been verified on a voluntary basis. The product(s) satisfies the requirements of the Certification Mark of ECM, in reference to the above listed Standard(s). The above Compliance Mark can be affixed on the product(s) accordingly to the ECM regulation about its release and its use. The regulation can be found at www.entecerma.it. This Certificate of Compliance can be checked for validity at www.entecerma.it
This verification doesn't imply assessment of the production of the product(s).
Additional information, clarification about the CE Marking:
We attest that a TCF for the CE Marking process is in place. Whereas the Manufacturer is Responsible to start the CE Marking Certification Procedure through an appointed Notified Body and the perform all the necessary activities, as required by the Directive and accepted by the Notified Body, before placing the CE Mark on the product(s).

Date of Issue 10 August 2016 — Expiry date 09 August 2021
Chief Manager Tim Mahon — Deputy Manager Vicky Miller

Ente Certificazione Macchine Srl
Via Col Bello, 243 – Loc. Castello di Serravalle – 40053 Valsamoggia (BO) – ITALY

Οι τιμές επιβαρύνονται με ΦΠΑ • Η εταιρεία διατηρεί το δικαίωμα αλλαγής των τιμών χωρίς προειδοποίηση

Ορειχάλκινα κρουνοειδή

valve cimberio

DVGW Zertifizierungsstelle CE

CIM14/CIM314

ΣΦΑΙΡΙΚΟΣ ΚΡΟΥΝΟΣ ΟΛΙΚΗΣ ΠΑΡΟΧΗΣ ΜΜΒ (PN25 ΣΕΙΡΑ Τ 14)											
Διάσταση	1/4	3/8	1/2	3/4	1	1 1/4	1 1/2	2	2 1/2	3	4
Κουτί CIM14	50	50	40	25	20	12	6	4	4	2	2
Κουτί CIM314	50	50	50	30	20	12	8	5			
Κιβώτιο	100	100	160	100	80	48	24	16			
€/Τεμ.	**4,50**	**4,50**	**5,23**	**7,41**	**10,20**	**16,98**	**25,80**	**38,99**	**80,29**	**114,24**	**193,08**

CIM12G/CIM312G

ΣΦΑΙΡΙΚΟΣ ΚΡΟΥΝΟΣ ΟΛΙΚΗΣ ΠΑΡΟΧΗΣ ΓΙΑ ΑΕΡΙΑ ΜΜΒ ΣΕΙΡΑ Τ 12 EN331											
Διάσταση	1/4	3/8	1/2	3/4	1	1 1/4	1 1/2	2	2 1/2	3	4
Κουτί CIM12G	50	50	40	25	16	10	6	4	2	2	2
Κουτί CIM312G	50	50	50	30	20	12	7	4			
Κιβώτιο CIM12G	100	100	160	100	64	40	24	16	4	4	4
€/Τεμ.	**4,92**	**4,92**	**6,71**	**9,61**	**14,60**	**21,48**	**32,19**	**47,80**	**114,43**	**172,70**	**277,57**

CIM201/14,301/14

ΣΦΑΙΡΙΚΟΣ ΚΡΟΥΝΟΣ ΟΛΙΚΗΣ ΠΑΡΟΧΗΣ ΜΕΒ ΣΕΙΡΑ Τ 14								
Διάσταση	1/4	3/8	1/2	3/4	1	1 1/4	1 1/2	2
Κουτί CIM201/14	50	50	40	25	20	12	6	4
Κουτί CIM301/14	50	50	50	30	20	12	8	5
€/Τεμ.	**4,60**	**4,60**	**5,43**	**7,68**	**10,76**	**16,94**	**26,32**	**39,77**

CIM301/14

CIM012

ΣΦΑΙΡΙΚΟΣ ΚΡΟΥΝΟΣ ΟΛΚΙΚΗΣ ΠΑΡΟΧΗΣ ΜΕΒ ΣΕΙΡΑ MINI			
Διάσταση	1/4	3/8	1/2
Κουτί	50	50	50
Κιβώτιο	200	200	200
€/Τεμ.	**4,50**	**4,50**	**4,65**

CIM014

CIM011

ΣΦΑΙΡΙΚΟΣ ΚΡΟΥΝΟΣ ΟΛΚΙΚΗΣ ΠΑΡΟΧΗΣ ΜΜΒ ΣΕΙΡΑ MINI			
Διάσταση	1/4	3/8	1/2
Κουτί	50	50	40
Κιβώτιο	200	200	200
€/Τεμ.	**4,38**	**4,38**	**4,58**

CIM013

CIM072

ΣΦΑΙΡΙΚΟΣ ΚΡΟΥΝΟΣ ΓΙΑ ΠΛΑΣΤΙΚΟ ΣΩΛΗΝΑ COMPACT			
Διάσταση	15x1/2	16x1/2	18x1/2
Κουτί	50	50	40
Κιβώτιο	100	100	100
€/Τεμ. CIM072	**6,31**	**6,33**	**6,96**
€/Τεμ. CIM272	**7,89**	**7,91**	**8,70**

CIM272

CIM45

ΓΩΝΙΑΚΟΣ ΣΦΑΙΡΙΚΟΣ ΚΡΟΥΝΟΣ Α/Α 45, 45F(ΜΕ ΦΙΛΤΡΟ)	
Διάσταση	1/2
Κουτί	50
Κιβώτιο	150
€/Τεμ. CIM45	**5,17**
€/Τεμ. CIM45F	**8,62**

CIM45F

CIM39

ΓΩΝΙΑΚΟΣ ΣΦΑΙΡΙΚΟΣ ΚΡΟΥΝΟΣ ΠΛΥΝΤΗΡΙΟΥ	
Διάσταση	1/2 x 3/4
Κουτί	50
Κιβώτιο	150
€/Τεμ. CIM39	**5,17**
€/Τεμ. CIM39L	**6,48**

CIM39L

Οι τιμές επιβαρύνονται με ΦΠΑ • Η εταιρεία διατηρεί το δικαίωμα αλλαγής των τιμών χωρίς προειδοποίηση

Ορειχάλκινα κρουνοειδή

CIM246

ΣΦΑΙΡΙΚΟΣ ΚΡΟΥΝΟΣ ΜΕ ΡΑΚΟΡ ΤΑΧΥΣΥΝΔΕΣΜΟΥ ΣΕΙΡΑ Τ14				
Διάσταση	1/2 x 1/2	3/4 x 3/4	1 x 1	1 1/4 x 1 1/4
Κουτί CIM246	30	20	12	7
Κουτί CIM346	35	24	16	8
€/Τεμ.CIM246	8,41	12,11	17,34	29,44
€/Τεμ.CIM346	8,41	12,11	17,34	29,44

CIM346

CIM21

ΤΡΙΟΔΟΣ ΣΦΑΙΡΙΚΟΣ ΚΡΟΥΝΟΣ ΣΕ Τ ή L							
Διάσταση	3/8	1/2	3/4	1	1 1/4	1 1/2	2
Κουτί CIM21	5	5	5	4	3	3	2
Κουτί CIM23		25					
€/Τεμ.CIM21	42,76	41,11	50,26	78,70	107,38	185,73	296,22
€/Τεμ.CIM23		14,09					

CIM023

CIM209

ΣΦΑΙΡΙΚΟΣ ΚΡΟΥΝΟΣ ΓΙΑ ΧΑΛΚΟΣΩΛΗΝΑ ΜΕ ΤΕΧΝΗΤΗ ΣΥΣΦΙΞΗ ΣΕΙΡΑ Τ12					
Διάσταση	15 x 15	18 x 18	22 x 22	28 x 28	35 x 35
Κουτί	30	20	20	15	
Κιβώτιο	120	80	80	60	
€/Τεμ.	8,22	11,61	12,50	17,25	31,35

CIM25

ΣΦΑΙΡΙΚΟΙ ΚΡΟΥΝΟΙ ΕΝΤΟΙΧΙΣΜΟΥ								
	ΚΑΜΠΑΝΑΣ ΜΜΒ Σ.Τ10				ΛΑΒΗΣ ΡΟΖΕΤΑ ΡΥΘΜ.Φ100 ΜΜΒ			
Διάσταση	3/8	1/2	3/4	1	3/8	1/2	3/4	1
Κουτί	16	16	12	10	10	10	10	8
Κιβώτιο	64	64	48	40	40	40	40	32
€/Τεμ.	14,33	15,10	20,05	29,52	18,25	17,08	23,90	32,67

CIM26

ΣΦΑΙΡΙΚΟΣ ΚΡΟΥΝΟΣ ΟΛΙΚΗΣ ΠΑΡΟΧΗΣ ΜΜΒ BLU5						
Διάστ.	1/2	3/4	1	1 1/4	1 1/2	2
Κουτί	50	30	25	15	8	5
Κιβώτιο	200	120	100	60	32	20
€/Τεμ.	3,49	5,52	7,41	11,45	19,74	30,15

CIM34

CIM334

ΣΦΑΙΡΙΚΗ ΚΑΝΟΥΛΑ ΜΕ ΦΙΛΤΡΟ & ΡΑΚΟΡ				
Διάσταση	3/8	1/2	3/4	1
Κουτί CIM34	25	25	20	10
Κουτί CIM334	30	25	20	10
Κιβώτιο	100	100	80	40
€/Τεμ.	6,82	6,82	11,04	18,89

CIM70 - 10
(Loxeal)

ΥΓΡΟ ΤΕΦΛΟΝ 100ml	
Κουτί	25
Κιβώτιο	50
€/Τεμ.	9,90

CIM34 PL

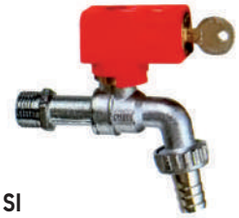

CIM34 SI

CIM34/1 Rubistar

ΣΦΑΙΡΙΚΗ ΚΑΝΟΥΛΑ ΜΕ ΦΙΛΤΡΟ ΚΑΙ ΡΑΚΟΡ(ΛΟΥΚΕΤΟΥ)			
Διάσταση	3/8	1/2	3/4
Κουτί	25	20	15
Κιβώτιο	100	80	60
€/Τεμ.	9,67	9,67	14,35

ΣΦΑΙΡΙΚΗ ΚΑΝΟΥΛΑ ΜΕ ΡΑΚΟΡ ΚΑΙ ΛΕΒΙΕ ΜΕ ΚΛΕΙΔΙ				
Διάσταση	3/8	1/2	3/4	1
Κουτί	20	20	15	5
Κιβώτιο	80	80	60	20
€/Τεμ.	3,39	30,39	35,74	43,60

ΑΝΤΙΠΑΓΩΤΙΚΗ ΣΦΑΙΡΙΚΗ ΚΑΝΟΥΛΑ ΜΕ ΡΑΚΟΡ (ΑΠΟ -20°C ΕΩΣ +130°C)			
Διάσταση	1/2	3/4	1
Κουτί	25	20	10
Κιβώτιο	100	80	40
€/Τεμ.	7,35	11,70	20,01

Ορειχάλκινα κρουνοειδή

valve cimberio

CIM50

ΟΡΕΙΧΑΛΚΙΝΗ ΒΑΝΑ ΤΥΠΟΥ COMPACT PN16

Διάσταση	1/2	3/4	1	1 1/4	1 1/2	2	2 1/2	3	4
Κουτί/Κιβώτιο	40/160	35/140	25/100	16/64	10/40	10/20	2/12	2/8	2/4
€/Τεμ.	5,94	6,82	9,07	12,15	16,41	24,88	47,39	68,57	117,61

CIM70 BS

ΟΡΕΙΧΑΛΚΙΝΗ ΒΑΝΑ ΤΥΠΟΥ EN 12288/B (BS 5154/B) ΑΡ. ΑΔΕΙΑΣ 6254 PN20 ATM

Διάσταση	1/4	3/8	1/2	3/4	1	1 1/4	1 1/2	2	2 1/2	3	4
Κουτί/Κιβώτιο	25/100	25/100	10/100	5/50	5/50	5/40	4/24	2/16	2/8	2/4	1/2
€/Τεμ.			7,51	10,11	13,08	20,40	27,67	41,73			

CIM74AOT

ΠΛΑΓΙΟ ΦΙΛΤΡΟ ΝΕΡΟΥ ΜΠΡΟΥΤΖΙΝΟ

Διάσταση	3/8	1/2	3/4	1	1 1/4	1 1/2	2	2 1/2	3	4
Κουτί/Κιβώτιο	50/100	50/200	30/120	20/80	12/48	10/40	4/16	4/8	1/6	1/2
€/Τεμ.		4.42	6.55	10.01	15.80	20.81	39.67			

CIM74AOT/5

ΠΛΑΓΙΟ ΦΙΛΤΡΟ ΝΕΡΟΥ ΜΕ ΜΑΓΝΗΤΗ

Διάσταση	1/2	3/4	1	1 1/4	1 1/2	2
Κουτί/Κιβώτιο	50/200	30/120	20/80	10/40	8/32	4/16
€/Τεμ.	9.90	15.79	20.32	29.85	35.08	54.16

CIM76

ΒΑΝΑ ΣΤΡΟΓΓΥΛΟΥ ΤΥΠΟΥ ΦΛΑΝΤΖΩΤΗ-ΜΠΡΟΥΤΖΙΝΗ-ΜΕΤΑΛΛΙΚΗ ΕΔΡΑ-PN16 (ΟΠΕΣ PN6-10-16)

Διάσταση	1/2	3/4	1	1 1/4	1 1/2	2	2 1/2	3	4
mm	15	20	25	32	40	50	70	80	100
€/Τεμ.	53,36	71,75	105,63	133,57	183,39	235,81	397,69	514,87	806,02

CIM72 F

ΦΛΑΝΤΖΩΤΗ ΒΑΝΑ ΜΠΡΟΥΤΖΙΝΗ (ΦΛΑΝΤΖΕΣ PN6 - PN10 - PN16)

Διάσταση	1/2	3/4	1	1 1/4	1 1/2	2	2 1/2	3	4
mm	15	20	25	32	40	50	70	80	100
€/Τεμ.	53,78	70,00	95,53	131,03	166,83	194,96	319,08	397,37	577,89

CIM75

ΑΤΜΟΦΡΑΚΤΗΣ ΣΤΡΟΓΓΥΛΟΥ ΤΥΠΟΥ-ΜΠΡΟΥΤΖΙΝΟΣ-PN16 ΜΕΤΑΛΛΙΚΗ ΕΔΡΑ

Διάσταση	3/8	1/2	3/4	1	1 1/4	1 1/2	2	2 1/2	3	4
Κουτί/Κιβώτιο	50/100	35/140	25/100	16/64	8/32	6/24	4/16	2/6	1/4	1/2
€/Τεμ.		11,74	17,64	25,80	37,05	46,59	69,89	1054,67	206,38	406,75

CIM81

ΑΤΜΟΦΡΑΚΤΗΣ ΣΤΡΟΓΓΥΛΟΥ ΤΥΠΟΥ ΣΤΑΝΤΑΡΝΤ - ΕΔΡΑ ΑΠΟ ΤΕΦΛΟΝ

Διάσταση	3/8	1/2	3/4	1	1 1/4	1 1/2	2	2 1/2	3	4
Κουτί/Κιβώτιο	30/120	25/100	18/64	10/40	8/32	4/16	2/8	2/6	1/4	1/4
€/Τεμ.	15,87	17,25	24,30	36,46	42,33	66,65	112,27			

CIM80

ΑΝΤΕΠΙΣΤΡΟΦΟ (ΚΛΑΠΕ) ΜΕ ΜΕΤΑΛΛΙΚΗ ΕΔΡΑ

Διάσταση	1/2	3/4	1	1 1/4	1 1/2	2	2 1/2	3	4
Κουτί/Κιβώτιο	50/100	25/100	20/80	12/48	10/40	5/20	4/16	2/8	2/4
€/Τεμ.	7,20	10,43	14,92	21,55	29,24	38,05	68,29	93,78	157,75

CIM30

ΒΑΛΒΙΔΑ ΑΝΤΕΠΙΣΤΡΟΦΗΣ ΕΛΑΤΗΡΙΟΥ ΟΡΙΖΟΝΤΙΑ - ΚΑΘΕΤΗ

Διάσταση	3/8	1/2	3/4	1	1 1/4	1 1/2	2	2 1/2	3	4
Κουτί/Κιβώτιο	50/200	50/200	25/100	20/80	12/48	8/32	5/20	4/12	3/6	2/4
€/Τεμ.	5,05	4,86	6,90	10,37	14,74	22,92	31,00	67,88	92,53	165,26

CIM95

ΠΟΔΟΒΑΛΒΙΔΑ (ΠΟΤΗΡΙ) ΠΥΘΜΕΝΑ

Διάσταση	1/2	3/4	1	1 1/4	1 1/2	2	2 1/2	3	4	5	6
Κουτί/Κιβώτιο	50/100	25/100	20/100	12/48	10/40	5/20	4/16	2/8	2/4		
€/Τεμ.	9,21	10,96	12,50	17,35	21,83	30,64	51,32	71,81	135,60	458,70	586,94

CIM95A

ΠΟΔΟΒΑΛΒΙΔΑ (ΠΟΤΗΡΙ) ΠΥΘΜΕΝΑ ΤΥΠΟΥ ΠΥΡΑΥΛΟΣ

Διάσταση	1/2	3/4	1	1 1/4	1 1/2	2	2 1/2	3	4
Κουτί/Κιβώτιο	50/100	50/100	30/120	15/60	10/10	7/28	2/12	2/12	2/4
€/Τεμ.	8,22	10,71	14,87	18,22	23,57	34,42	58,06	82,65	155,96

Ορειχάλκινα κρουνοειδή

GENEBRE

	ΣΦΑΙΡΙΚΟΣ ΚΡΟΥΝΟΣ STD ΜΜΒ PN25 ΧΕΡ.	ΣΦΑΙΡΙΚΟΣ ΚΡΟΥΝΟΣ FB ΜΜΒ PN25 ΧΕΡ.	ΣΦΑΙΡΙΚΟΣ ΚΡΟΥΝΟΣ FB ΜΜΒ BT PN40 ΧΕΡ.	ΣΦΑΙΡΙΚΟΣ ΚΡΟΥΝΟΣ FB ΜΕΒ PN25 ΧΕΡ	ΣΦΑΙΡΙΚΟΣ ΚΡΟΥΝΟΣ FB ΜΜΒ PN25 ΠΕΤΑΛ	ΣΦΑΙΡΙΚΟΣ ΚΡΟΥΝΟΣ FB ΜΕΒ PN25 ΠΕΤΑΛ.	ΣΦΑΙΡΙΚΟΣ ΚΡΟΥΝΟΣ FB ΡΑΚΩΡ ΜΕΒ PN25 ΠΕΤΑΛ.
inch	type 3028 ACS	type 3029 WRAS	type 3020 WRAS	type 3034 ASSAY	type 3035 ACS	type 3036	type 3046
1/4''		5,71	7,986	6,57	6,01	6,30	
3/8		5,71	7,986	6,57	6,01	6,30	
1/2	6,01	7,03	9,339	7,72	7,39	7,72	10,23
3/4	8,71	11,29	13,761	12,84	11,95	12,51	16,83
1	14,49	17,29	21,813	19,07	18,28	18,84	26,17
11/4	19,70	27,29	34,023	29,77			40,89
11/2'	33,86	38,81	48,147	43,33			
2''	48,02	60,98	74,646	64,75			
21/2	104,54	116,68	131,769				
3''	168,00	187,54	211,761				
4''	261,03	286,84	323,829				

	ΓΩΝ. ΔΙΑΚΟΠΤΗΣ ΜΕ ΡΑΚΩΡ FB PN25 ΜΕΒ	ΚΑΝΟΥΛΑ ΜΕ ΡΑΚΩΡ FB PN16 ΧΕΡΟΥΛΙ	ΚΑΝΟΥΛΑ ΜΕ 2 ΕΞΟΔΟΥΣ FB PN16 ΧΕΡ+ΡΑΚ	ΓΩΝ.ΔΙΑΚΟΠΤΗΣ PN10 ΧΡΩΜΕ «TAU»	ΓΩΝ.ΔΙΑΚΟΠΤΗΣ PN10 ΧΡΩΜΕ «CUBIK»	ΓΩΝ ΔΙΑΚ ΛΟΥΤΡ. ΜΕ 2 ΕΞΟΔΟΥΣ PN10 ΧΡΩΜΕ
inch	type 3075	type 3059	type 3059D	type 3104	type 3106	type 3109
3/8				1/2''X3/8'' 12,67	1/2''X3/8'' 18,12	1/2''X3/8''X1/2'' 24,05
1/2		1/2''X3/4'' 7,49	1/2''X3/4''X3/4'' 12,60	1/2''X1/2'' 13,00	1/2''X1/2'' 18,48	1/2''X1/2''X1/2'' 24,42
3/4	23,56	3/4''X1'' 10,20				
1	35,27	1''X1'' 16,43				

	ΒΑΛΒΙΔΑ ΕΛΑΤΗΡΙΟΥ PN25/12 NBR	ΠΟΤΗΡΙ PN10 /8/6 RUB.	ΚΛΑΠΕ ΕΔΡΑ ΕΛΑΣΤ. PN12/10/8 ΟΡΙΖΟΝ.	ΒΑΝΑ ΣΥΡΤΟΥ PN16	ΦΙΛΤΡΟ PN16 ΣΙΤΑ 304	ΜΕΙΩΤΗΣ ΠΙΕΣΗΣ PN25 1/2-2'' 1-5,5bar/21/2-4'' 1,5-7bar	FLOW SWITCH alum. PN10, ΓΙΑ 1''-8''
inch	type 3121	type 3145E	type 3180	type 3220	type 3302	type 3318	type 2848
1/2	6,57		9,141	8,94	6,57	45,75	
3/4	9,74	11,32	12,804	11,19	10,03	51,21	
1	14,26	14,59	19,239	16,47	14,72	83,75	120,00
11/4	19,90	24,55	28,149	24,32	30,13	131,40	
11/2'	28,28	31,61	42,768	33,23	39,83	163,57	
2''	42,90	48,25	59,763	58,05	66,03	189,59	
21/2	93,32	74,35	85,833	98,93	115,01	555,08	
3''	134,51	107,51	136,455	139,79	158,90	766,76	
4''	209,81	203,08	226,182	253,61	300,99	1850,76	

Μονώσεις σωλήνων

K-FLEX

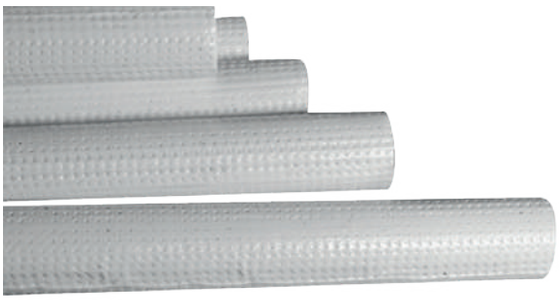

ΛΕΥΚΗ UV		
Φ (mm)	m/κιβ	€/m
9x15	140	**1,684**
9x18	130	**1,824**
9x22	100	**1,955**
9x28	80	**2,344**
9x35	70	**2,669**

- Κατάλληλα για θέρμανση, ψύξη, κλιματισμό και δίκτυα ύδρευσης
- Διάμετροι : από 10mm έως 114mm
- Πάχη : 6,9,13 & 19mm
- Χρώμα :Μαύρο

ΜΑΥΡΗ														
Εξωτερική διάμετρος σωλήνα			6mm - 1/4"			9mm - 3/8"			13mm - 1/2"			19mm - 3/4"		
Cu (inch)	Cu (mm)	Fe (inch)	Φ (mm)	m/κιβ	€/m	Φ (mm)	m/κιβ	€/m	Φ (mm)	m/κιβ	€/m	Φ (mm)	m/κιβ	€/m
3/8	10	1/8	6x10	364	**0,480**									
1/2	12		6x12	316	**0,499**									
5/8	15	1/4	6x15	266	**0,503**	9x15	192	**0,746**	13x15	136	**1,306**	19x15	78	**3,643**
	18		6x18	220	**0,535**	9x18	166	**0,823**	13x18	118	**1,353**	19x18	72	**3,845**
7/8	22	1/2	6x22	180	**0,651**	9x22	136	**0,844**	13x22	98	**1,363**	19x22	64	**4,118**
1 1/8	28	3/4	6x28	130	**0,777**	9x28	98	**1,087**	13x28	78	**1,819**	19x28	48	**5,629**
1 3/8	35	1	6x35	100	**0,942**	9x35	76	**1,172**	13x35	58	**2,147**	19x35	36	**6,180**
1 5/8	42	1 1/4	6x42	90	**1,163**	9x42	60	**1,500**	13x42	48	**2,221**	19x42	32	**7,356**
		1 1/2				9x48	50	**1,544**	13x48	40	**2,405**	19x48	24	**9,184**
2 1/8	54					9x54	46	**1,890**	13x54	34	**3,047**	19x54	24	**9,841**
2 3/8	60	2				9x60	46	**2,165**	13x60	32	**3,486**	19x60	22	**11,227**
	64					9x64	46	**2,586**	13x64	30	**-**	19x64	18	**-**
2 7/8	76	2 1/2				9x76	40	**2,927**	13x76	26	**4,150**	19x76	18	**14,807**
		3				9x90	36	**3,726**	13x90	24	**5,556**	19x90	14	**16,744**
	102					9x108	22	**-**	13x108	16	**7,691**	19x108	14	**21,511**
		4				9x114	22	**6,815**	13x114	16	**9,086**	19x114	12	**22,182**

ΤΑΙΝΙΑ	
Πάχος x Πλάτος x Μήκος	€/Τεμ.
3mm x 50mm x 10m	**10.00**
3mm x 50mm x 15m	**16.00**

ΚΟΛΛΑ	
Λίτρα	€/Τεμ.
0,8	**16,50**

ΡΟΛΛΟ		
Πάχος(mm)	m^2	€/m^2
10	20	**17,850**
13	14	**22,000**
19	10	**27,470**
25	8	**40,000**

Οι τιμές επιβαρύνονται με ΦΠΑ • Η εταιρεία διατηρεί το δικαίωμα αλλαγής των τιμών χωρίς προειδοποίηση

Αντλίες νερού

wilo

INITIAL DRAIN 10.7 / 0,75HP	
ΚΩΔΙΚΟΣ	4168021
Kw	0,9
Qm³/h	0-12
H/M	2,5-8,5
€/Τεμ.	**138,00**

INITIAL WASTE 14.9 / 1,2HP	
ΚΩΔΙΚΟΣ	4168022
Kw	0,9
Qm³/h	0-14
H/M	3,5-8,5
€/Τεμ.	**188,00**

INITIAL PERIPHERAL / 0,75HP	
ΚΩΔΙΚΟΣ	4185606
Kw	0,55
Qm³/h	0,5-2
H/M	10-27
€/Τεμ.	**108,00**

INITIAL JET			
ΤΥΠΟΣ	3,4/1,1HP	4,4/1,5HP	9.4/2HP
ΚΩΔΙΚΟΣ	4185607	4168023	4186041
Kw	0.8	1.1	1.5
Qm³/h	0-3.5	0-4.6	0-9.4
H/M	2-39	9-48	18-48
€/Τεμ.	**180,00**	**218,00**	**402,00**

INITIAL JET SYSTEM 24 / 1,5HP	
ΚΩΔΙΚΟΣ	2986097
Kw	1,1
Qm³/h	0-4,5
H/M	9-48
€/Τεμ.	**328,00**

INITIAL MSH			
ΤΥΠΟΣ	303/1HP	304/1.4HP	305/1.9HP
ΚΩΔΙΚΟΣ	2956086	2956083	2956082
Kw	0.8	1.0	1.4
Qm³/h	0.5-5.5	0.5-5.2	0.5-5.1
H/M	12-32	19-46	25-60
€/Τεμ.	**254,00**	**270,00**	**308,00**

INITIAL JET SYSTEM-HC / 1HP	
ΚΩΔΙΚΟΣ	2986089
Kw	1.1
Qm³/h	0-5
H/M	5-42
€/Τεμ.	**304,00**

WJ-X-EM			
ΤΥΠΟΣ	202	203	204
ΚΩΔΙΚΟΣ	4084221	4081222	4143999
Kw	1.0	1.0	1.0
Qm³/h	0-4.5	0-5	0-5
H/M	9-46	5-42	18-48
€/Τεμ.	**214,00**	**242,00**	**256,00**

Ελεγκτές πίεσης αντλιών

CPR 58
54,00 €

Πλήρως ρυθμιζόμενο, με ψηφιακή ένδειξη στιγμιαίας πίεσης δικτύου, πίεσης έναρξης και λήξης λειτουργίας.
Δεν συστήνεται για χρήση σε δίκτυο (σε περίπτωση που τοποθετηθεί σε δίκτυο, πρέπει να δουλεύει στο πρόγραμμα 2 και να τοποθετηθεί πιεστικό δοχείο). Η αντλία δεν πρέπει να είναι πάνω από 1,5Hp.

CPR 12A
42,00 €

CPR 59
46,00 €

CPR 10
40,00 €

Αντλίες νερού

marina SPERONI

Υποβρύχιες φορητές αντλίες κατάλληλες για άντληση ακάθαρτων υδάτων από υπόγεια, φρεάτια κλπ. σε οικίες ή μεγαλύτερες οικιακές εγκαταστάσεις.

ΤΥΠΟΣ	POWER		ΠΑΡΟΧΗ - Q/ΜΑΝΟΜΕΤΡΙΚΟ - Μ.Υ.Σ									€/Τεμ.
	kW	Amp	Q:m³/h	0,6	1,2	1,8	2,4	3,6	5,4	8,4	10,8	
STS 300HL	0,3	1,6	ΜΑΝΟ-ΜΕΤΡΙΚΟ ΥΨΟΣ	6,9	6,8	6,7	6,5	6,0	5,0	1,0		**100,60**
STS 800HL	0,8	3,8		8,9	8,8	8,7	8,5	8,4	7,9	6,5	4,1	**140,80**

EUROMATIC

Ανοξείδωτη υποβρύχια αντλία με εξ' ολοκλήρου ανοξείδωτα μέρη για άντληση ακάθαρτων υδάτων από υπόγεια, φρεάτια κλπ. σε οικίες ή μεγαλύτερες οικιακές εγκαταστάσεις.

ΤΥΠΟΣ	POWER		ΠΑΡΟΧΗ - Q/ΜΑΝΟΜΕΤΡΙΚΟ - Μ.Υ.Σ											€/Τεμ.
	kW	Amp	Q:m³/h	0,6	2,4	3,6	5,4	7,2	8,4	10,89	14,4	16,0	18,0	
SVX 1100 HL	1,1	5,0	ΜΑΝΟ-ΜΕΤΡΙΚΟ ΥΨΟΣ	8,8,	8,6,	8,2	7,9	7,6	6,9	6,1	4,2	2,8	1,0	**192,40**

Ολοκληρωμένα πιεστικά συγκροτήματα που περιλαμβάνουν πιεστικό δοχείο μεμβράνης, πρεσοστάτη, εύκαμπτο σπιράλ σύνδεσης & μανόμετρο. Είναι απολύτως κατάλληλα για μεταφορά νερού από πηγάδια ή δεξαμενές στην κατανάλωση αθόρυβα και αξιόπιστα.

ΤΥΠΟΣ	POWER			ΠΑΡΟΧΗ - Q/ΜΑΝΟΜΕΤΡΙΚΟ - Μ.Υ.Σ											€/Τεμ.
	HP	kW	Amp	Q:m³/h	0,6	0,9	1,2	1,5	1,8	2,1	2,4	2,7	3	3,6	
CAM 40/22-HL	0,8	0,6	3,8	ΜΑΝΟ-ΜΕΤΡΙΚΟ ΥΨΟΣ	38	36	34	32	29	27	25	22	19		**215,00**
CAM 100/25-HL	1,0	0,75	5,0		46	43	40	37	35	33	30	29	26	22	**265,90**

Αντλία αυτόματης αναρρόφησης jet νερού υψηλών υδραυλικών επιδόσεων. Κατάλληλη για άντληση και διοχεύτευση νερού σε οικιακές εφαρμογές.

ΤΥΠΟΣ	POWER			ΠΑΡΟΧΗ - Q/ΜΑΝΟΜΕΤΡΙΚΟ - Μ.Υ.Σ											€/Τεμ.
	HP	kW	Amp	Q:m³/h	0,6	0,9	1,2	1,5	1,8	2,1	2,4	2,7	3	3,6	
CAM 40	0,8	0,6	3,8	ΜΑΝΟ-ΜΕΤΡΙΚΟ ΥΨΟΣ	38	36	34	32	29	27	25	22	19		**132,97**
CAM 100/A-HL	1,0	0,75	5,0		46	43	40	37	35	33	30	29	26	22	**181,30**

Περιστροφική αντλία νερού που έχει δυνατότητα επίτευξης υψηλού μανομετρικού ύψους με συγκριτικά χαμηλή κατανάλωση ισχύος και εξαιρετικά ομαλή καμπύλη λειτουργίας.

ΤΥΠΟΣ	POWER			ΠΑΡΟΧΗ - Q/ΜΑΝΟΜΕΤΡΙΚΟ - Μ.Υ.Σ										€/Τεμ.
	HP	kW	Amp	Q:m³/h	0,3	0,6	0,9	1,2	1,5	1,8	2,1	2,4	3	
KPM50	0,5	0,37	2,9	ΜΑΝΟ-ΜΕΤΡΙΚΟ ΥΨΟΣ	38	34	29	234	19	13	8			**86,80**

Φυγοκεντρικές οριζόντιες πολυβάθμιες αντλίες υψηλών επιδόσεων κατάλληλες για εφαρμογές υψηλού μανομετρικού ύψους με σχετικά μικρή κατανάλωση ισχύος. Ιδιαίτερα αθόρυβες προσφέρονται για οικιακές εφαρμογές, αλλά και για άρδευση.

ΤΥΠΟΣ	POWER			ΠΑΡΟΧΗ - Q/ΜΑΝΟΜΕΤΡΙΚΟ - Μ.Υ.Σ										€/Τεμ.
	HP	kW	Amp	Q:m³/h	0,6	1,2	1,8	2,7	3,6	4,2	4,5	4,8	5,4	
RSM 3	0,8	0,6	3,5	ΜΑΝΟ-ΜΕΤΡΙΚΟ ΥΨΟΣ	34	33	31	28	23	20	18	15	13	**232,10**
RSM 4	1	0,7	4,8		45	44	43	38	33	29	25	21	18	**248,20**
RSM 5	1,5	1,1	6,2		60	56	53	47	40	37	33	28	24	**282,50**

2 ΧΡΟΝΙΑ ΕΓΓΥΗΣΗ

Αντλίες νερού

nowe

Αντλία αυτόματης αναρρόφησης jet νερού υψηλών υδραυλικών επιδόσεων. Κατάλληλη για άντληση και διοχεύτευση νερού σε οικιακές εφαρμογές.

Ολοκληρωμένα πιεστικά συγκροτήματα που περιλαμβάνουν πιεστικό δοχείο μεμβράνης, πρεσοστάτη, εύκαμπτο σπιράλ σύνδεσης και μανόμετρο.
Είναι κατάλληλα για τη μεταφορά νερού από πηγάδια ή δεξαμενές στην κατανάλωση αθόρυβα και αξιόπιστα.

Μοντέλο	Volt	Ισχύς Kw	Παροχές (inch)	Μέγιστη παροχή (Lt/min)	Μέγιστο μανομετρικό (m)	Μέγιστη αναρρόφηση (m)	€/Τεμ.
Jet 1100	230	1.1	1 x 1	50	52	8	**96,00**
AU-Jet 80S-22Lt	230	0.8	1 x 1	37	37	9	**130,00**

Συγκολλητικά - Στεγανοποιητικά

HYDROSFER VALVOSANITARIA

ΤΕΦΛΟΝ ΤΑΙΝΙΑ	
Διάσταση / mm	€/Τεμ.
HD12mm (12 x 0.075 x 10)	**0,28**
HD19mm (19 x 0.20 x 15)	**0,54**

GENEBRE

ΤΕΦΛΟΝ ΤΑΙΝΙΑ	
Διάσταση / mm	€/Τεμ.
PTFE (20 x 0.10 x 50)	**9,00**

Συγκολλητικά - Στεγανοποιητικά

LOXEAL

LOXEAL ΑΝΑΕΡΟΒΙΚΟ ΣΥΓΚΟΛΗΤΙΚΟ				
Είδος	Ποσότητα	Χρώμα	Έως	€/Τεμ.
LOXEAL 55-14	50ml	Κόκκινο	**1 1/2''**	**9,39**
LOXEAL 58-11*	250ml	Κίτρινο	**2''**	**36,77**

*** Πιστοποίηση: DVGW/WRAS**
Χρήση: Αέριο, πόσιμο νερό

CIM70 - 10 (Loxeal)

ΥΓΡΟ ΤΕΦΛΟΝ 100ml	
Κουτί	25
Κιβώτιο	50
€/Τεμ.	**9,90**

Συγκολλητικά - Στεγανοποιητικά

LOCTITE

LOCTITE 55 / ΣΤΕΓΑΝΟΠΟΙΗΤΙΚΟ ΝΗΜΑ	
Διάσταση	€/Τεμ.
150m	**10,85**

Συνιστώμενος αριθμός περιστροφών ανάλογα με το μέγεθος των σωληνώσεων			
Μέγεθος	Περιστροφές	Μέγεθος	Περιστροφές
1/2''	6 - 8	2 1/2''	20 - 30
3/4''	7 - 9	3''	25 - 35
1''	10 - 12	3 1/2''	30 - 40
1 1/2''	10 - 15	4''	35 - 45
2''	15 - 25		

Σημείωση:
Αν το σπείρωμα δεν έχει κατασκευαστεί βάσει των ακριβών προδιαγραφών, είναι πιθανόν να χρειάζεται να εφαρμόσετε επιπλέον ποσότητα νήματος.

ΚΑΝΑΒΙ
€/kg
20,58

ΠΑΣΤΑ ΣΠΕΙΡΩΜΑΤΩΝ / Green Paste	
Ποσότητα	€/Τεμ.
460gr	**6,50**

Για χρήση με κανάβι για την στεγανοποίηση βιδωτών συνδέσεων σε δίκτυα νερού (-20°C/+90°C), αέρα, φυσικού αερίου (-20°C/+70°C)

ΒΙΟΜΗΧΑΝΙΚΑ

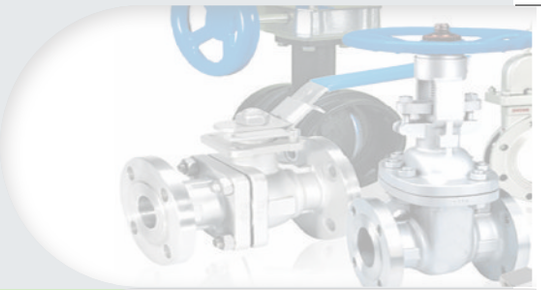

Α.Π.Ε.-ΚΛΙΜΑΤΙΣΜΟΣ

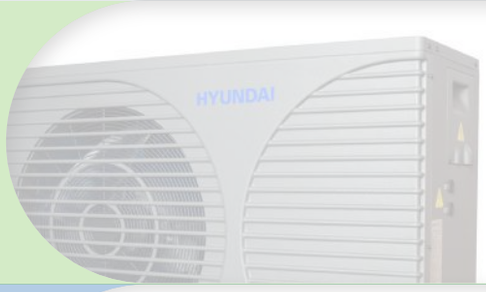

ΥΔΡΑΥΛΙΚΑ

ΘΕΡΜΑΝΣΗ

ΜΠΑΝΙΟ

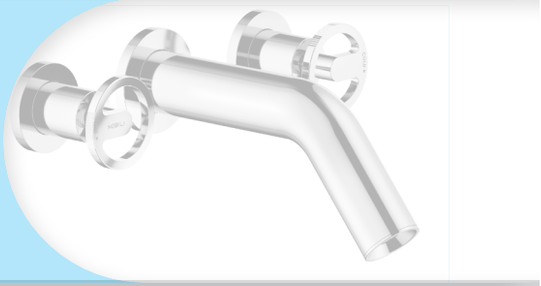

METALICA
ΑΝΩΝΥΜΟΣ ΕΤΑΙΡΙΑ ΕΜΠΟΡΙΑΣ ΜΗΧΑΝΟΛΟΓΙΚΟΥ & ΥΔΡΑΥΛΙΚΟΥ ΕΞΟΠΛΙΣΜΟΥ

ΓΙΟΞΑΣ Α.Ε.Ε.

Χαλύβδινα θερμαντικά σώματα Panel

SPLENDID

EN 442 EURONORM · DIN Geprüft · ISO EN 9000

10 ΧΡΟΝΙΑ ΕΓΓΥΗΣΗ ΠΡΟΪΟΝΤΟΣ

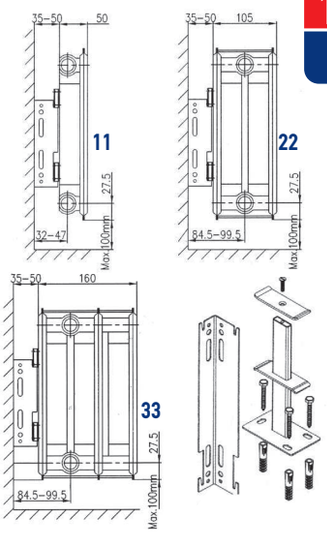

Ral 9016

	Ανταλλακτικά στηρίγματα		Κέντρα Οπών
Ύψος (mm)	Τοίχου €/τεμ.	Δαπέδου €/τεμ.	Κέντρα (mm)
400	2,90	23,00	345
600	3,00	24,00	545
900	6,00	28,00	845

ΕΤΟΙΜΟΠΑΡΑΔΟΤΑ ΚΑΤΟΠΙΝ ΠΑΡΑΓΓΕΛΙΑΣ

Τύπος		11			22			33		
Μήκος	Ύψος	400	600	900	400	600	900	400	600	900
300	kcal/h		344	496		662	908		943	1285
	€		35,63	49,01		43,04	61,77		77,43	100,11
400	kcal/h	303	430	620	599	827	1135	854	1179	1606
	€	31,30	32,57	44,82	47,91	37,72	59,93	61,74	69,69	96,11
500	kcal/h	379	538	774	750	1034	1419	1068	1474	2007
	€	35,12	38,55	53,05	53,75	47,89	68,25	69,45	76,45	105,03
600	kcal/h	455	645	930	900	1241	1703	1282	1769	2408
	€	38,63	42,83	58,84	59,66	53,79	76,69	76,86	82,83	117,84
700	kcal/h	531	752	1084	1050	1447	1986	1496	2064	2809
	€	43,73	48,27	64,70	65,53	60,68	84,42	86,93	90,96	129,44
800	kcal/h	607	860	1239	1199	1655	2270	1710	2359	3211
	€	47,52	52,67	74,27	71,41	67,74	94,91	97,59	101,91	141,37
900	kcal/h	683	967	1394	1349	1861	2554	1923	2654	3613
	€		60,80	83,50	76,00	74,86	104,36	103,72	111,57	154,85
1000	kcal/h	758	1075	1549	1499	2068	2838	2136	2948	4013
	€		67,21	92,30	84,03	82,08	118,80	114,53	123,16	185,90
1100	kcal/h	834	1175	1607	1649	2270	3033	2350	3253	4422
	€		71,94	98,86		90,59	139,46		136,36	204,32
1200	kcal/h	910	1288	1859	1799	2482	3405	2564	3538	4816
	€		77,26	106,21	99,49	97,31	155,72	135,65	147,83	233,81
1400	kcal/h	1062	1504	2169	2098	2895	3972	2992	4128	5619
	€		86,77	119,16	114,95	115,61	181,54	156,72	177,13	281,25
1600	kcal/h	1214	1719	2479	2399	3309	4541	3419	4717	6422
	€		96,28	132,09	131,42	137,11	203,19	179,47	204,45	329,19
1800	kcal/h	1365	1934	2787	2699	3723	5108	3846	5307	7225
	€		107,69	145,04	148,94	157,71	223,04	203,32	235,69	368,64
2000	kcal/h	1516	2149	3097	2998	4136	5675	4274	5897	8028
	€		117,91	158,78	163,20	179,44	244,33	222,80	271,61	371,48

Διατίθενται με στηρίγματα τοίχου, τάπα και εξαεριστικό.

Μέγιστη πίεση λειτουργίας: 8 (10) bar, Μέγιστη θερμοκρασία λειτουργίας: 110ºC Πίεση δοκιμαστικού ελέγχου: 10.5 (13) bar

Θερμοκρασία Προσαγωγής: 90ºC
Θερμοκρασία Επιστροφής: 70ºC
Θερμοκρασία Δωματίου: 20ºC

Χαλύβδινα θερμαντικά σώματα Panel

SPLENDID

EN 442 EURONORM · DIN Geprüft · ISO EN 9000

10 ΧΡΟΝΙΑ ΕΓΓΥΗΣΗ ΠΡΟΪΟΝΤΟΣ

Εσωτερικού βρόγχου-Ventil

Ral 9016

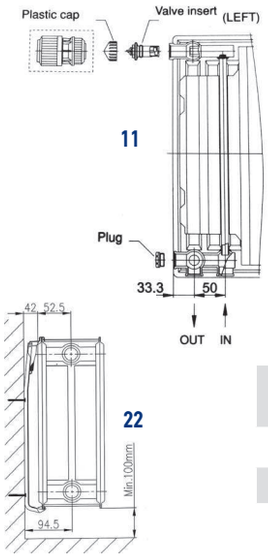

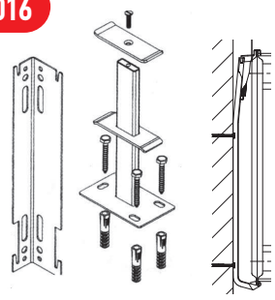

ΒΑΛΒΙΔΑ ΥΠΟΔΟΧΗΣ ΘΕΡΜΟΣΤΑΤΙΚΗΣ ΚΕΦΑΛΗΣ = 15,00 €
(Δεν περιλαμβάνεται στη συσκευασία/τιμή σώματος)

Ανταλλακτικά στηρίγματα

Ύψος (mm)	Τοίχου 11/33 €/τεμ.	Τοίχου 22 €/τεμ.	Δαπέδου €/τεμ.
400	2,90	7,00	23,00
600	3,00	8,00	24,00
900	6,00	9,00	28,00

Παροχές : Για τον τύπου 11 αριστερά ή δεξιά / Ο τύπος 22 αναστρέφεται κατά προτίμηση

ΕΤΟΙΜΟΠΑΡΑΔΟΤΑ ΚΑΤΟΠΙΝ ΠΑΡΑΓΓΕΛΙΑΣ

Τύπος		11			22			33		
Μήκος	Ύψος	400	600	900	400	600	900	400	600	900
400	kcal/h	281	396	541	555	764	1021	791	1095	1489
	€		65,38	77,64		69,91	91,18		101,88	127,99
500	kcal/h	351	494	676	694	955	1276	989	1369	1861
	€	59,91	72,31	86,80		79,13	98,16		107,30	136,90
600	kcal/h	421	593	812	833	1146	1531	1187	1643	2233
	€	68,02	76,59	92,59	92,47	84,92	106,44		110,14	146,85
700	kcal/h	492	692	947	972	1337	1787	1385	1917	2605
	€	68,31	82,02	98,45	98,34	91,68	114,01	119,12	117,88	158,15
800	kcal/h	562	791	1082	1110	1528	2042	1583	2191	2978
	€	75,90	86,42	110,18	104,21	98,60	123,61	129,78	128,31	169,70
900	kcal/h	632	890	1218	1249	1719	2297	1781	2465	3350
	€		94,54	117,28	108,82	106,85	133,56	135,91	140,10	186,72
1000	kcal/h	702	989	1353	1388	1910	2552	1978	2738	3722
	€		100,96	126,05	116,84	114,27	150,05	146,71	151,41	217,78
1100	kcal/h	772	1088	1488	1527	2102	2808	2176	3012	4094
	€				132,56	122,78	171,96		168,55	236,19
1200	kcal/h	843	1187	1623	1666	2293	3063	2374	3286	44,66
	€		111,01	139,96	138,43	129,50	188,53	167,84	180,33	266,31
1400	kcal/h	983	1384	1894	1943	2675	3573	2770	3834	5211
	€				147,77	147,79	214,66		209,97	314,07
1600	kcal/h	1124	1582	2165	2221	3057	4084	3166	4381	5955
	€				164,23	169,29	236,63		237,58	362,33
1800	kcal/h	1264	1780	2435	2499	3439	4594	3561	4929	6700
	€				181,76	189,89				
2000	kcal/h	1404	1978	2706	2776	3821	5105	3957	5477	7444
	€				199,29	204,41		254,99		

Διατίθενται με στηρίγματα τοίχου, τάπα και εξαεριστικό.

Μέγιστη πίεση λειτουργίας: 8 (10) bar, Μέγιστη θερμοκρασία λειτουργίας: 110°C Πίεση δοκιμαστικού ελέγχου: 10.5 (13) bar

Θερμοκρασία Προσαγωγής: 90°C
Θερμοκρασία Επιστροφής: 70°C
Θερμοκρασία Δωματίου: 20°C

Χαλύβδινα θερμαντικά σώματα PANEL Βελγίου

RADSON Compact

Εξωτερικού βρόγχου

Καινοτομία 2 σε 1

Μια πρωτοποριακή τεχνική συγκόλλησης που σε συνδυασμό με το συγκεκριμένο σχήμα του μαιάνδρου καθιστά καθιστά τα θερμαντικά σώματα RADSON μοναδικά στο είδος τους. Η RADSON συγκολλά δύο περύγια αγωγής σε κάθε αγωγό κυκλοφορίας νερού (αρχή 2 σε 1). Η επαναστατική αυτή τεχνική επιτρέπει στην RADSON να χρησιμοποιεί μικρότερα θερμαντικά σώματα και σε εσάς να απολαμβάνετε μια σειρά ξεχωριστών προνομίων :

- **Εξαιρετικά υψηλή παραγωγή θερμότητας που διανέμεται ισομερώς σε όλο το χώρο**
- **Σημαντικά ταχύτερη θερμική απόδοση**
- **Μικρότερη κατανάλωση ενέργειας (φροντίδα για το περιβάλλον)**

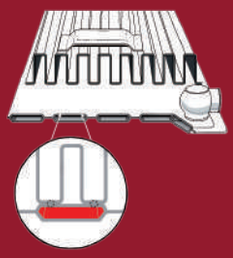

καινοτομία 2on1

15 YEAR QUALITY GUARANTEE

MADE IN BELGIUM

EN 442 EURONORM

Τύπος		11			22			33		
Μήκος(mm)	Ύψος(mm)	400	600	900	400	600	900	400	600	900
450	ΔΤ 50(Kcal/h)	27,4	384	530	517	709	940		1028	1359
	ΔΤ 65(Kcal/h)	386	541	747	728	998	1323		1448	1914
	€	**68,40**	**74,10**	**88,35**	**102,60**	**108,30**	**142,50**		**193,80**	**228,00**
600	ΔΤ 50(Kcal/h)	365	512	707	690	946	1253		1371	1813
	ΔΤ 65(Kcal/h)	514	721	995	972	1332	1764		1931	2553
	€	**79,80**	**85,50**	**111,15**	**122,55**	**128,25**	**176,70**		**213,75**	**282,70**
750	ΔΤ 50(Kcal/h)	456	640	883	862	1182	1566	1238	1714	2266
	ΔΤ 65(Kcal/h)	642	902	1243	1214	1665	2205	1744	2413	3191
	€	**95,48**	**99,75**	**125,40**	**142,50**	**151,05**	**210,90**	**222,30**	**236,55**	**339,15**
900	ΔΤ 50(Kcal/h)		768	1059	1034	1419	1879	1485	2056	2719
	ΔΤ 65(Kcal/h)		1082	1492	1456	1998	2646	2091	2895	3829
	€		**114,00**	**145,35**	**176,70**	**185,25**	**250,80**	**265,05**	**285,00**	**384,75**
1050	ΔΤ 50(Kcal/h)		897	1235	1207	1655	2192	1733	2399	3172
	ΔΤ 65(Kcal/h)		1263	1740	1700	2331	3087	2440	3379	4468
	€		**125,40**	**162,45**	**199,50**	**213,75**	**296,40**	**299,25**	**322,05**	**433,20**
1200	ΔΤ 50(Kcal/h)				1379	1891	2505	1980	2741	3625
	ΔΤ 65(Kcal/h)				1942	2663	3528	2789	3861	5105
	€				**222,30**	**239,40**	**350,55**	**330,60**	**359,10**	**507,30**
1350	ΔΤ 50(Kcal/h)				1552	2127	2818	2227	3084	4078
	ΔΤ 65(Kcal/h)				2186	2996	3969	3136	4344	5743
	€				**247,95**	**265,05**	**393,30**	**361,95**	**396,15**	**570,00**
1500	ΔΤ 50(Kcal/h)				1724	2364	3132	2475	3427	4531
	ΔΤ 65(Kcal/h)				2428	3329	4411	3485	4826	6381
	€				**273,60**	**293,55**	**433,20**	**393,30**	**433,20**	**627,00**
1650	ΔΤ 50(Kcal/h)				1896	2600	3445	2722	3769	4984
	ΔΤ 65(Kcal/h)				2670	3662	4852	3834	5308	7020
	€				**299,25**	**319,20**	**467,40**	**421,80**	**470,25**	**698,25**
1800	ΔΤ 50(Kcal/h)				2069	2837	3758	2969	4112	5437
	ΔΤ 65(Kcal/h)				2914	3995	5293	4182	5792	7658
	€				**330,60**	**356,25**	**510,15**	**484,50**	**535,80**	**769,50**
1950	ΔΤ 50(Kcal/h)				2241	3072	4071	3217	4454	
	ΔΤ 65(Kcal/h)				3156	4327	5733	4531	6274	
	€				**370,50**	**399,00**	**558,60**	**541,50**	**612,75**	

•Πίεση ελέγχου 8 bar •Πίεση λειτουργίας 6 bar •Μέγιστη θερμοκρασία λειτουργίας 120°C

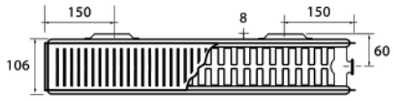

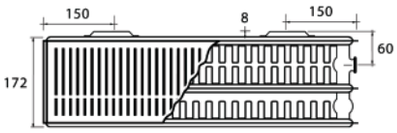

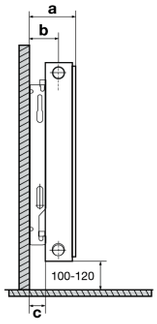

type 11
- **a** : 81 mm
- **b** : 50 mm
- **c** : 21,5 mm

type 22
- **a** : 127 mm
- **b** : 74 mm
- **c** : 21,5 mm

type 33
- **a** : 198 mm
- **b** : 74 mm
- **c** : 21,5 mm

Χαλύβδινα θερμαντικά σώματα PANEL Βελγίου

RADSON Integra

Εσωτερικού βρόγχου VENTIL

καινοτομία 2on1

15 YEAR QUALITY GUARANTEE

MADE IN BELGIUM

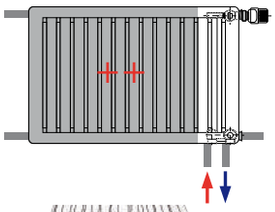

EN 442 EURONORM · PRODUCTO CONFORME A NORMAS · NIEDERTEMPERATUR NT · EN ISO 9001 Cert. No. FM 30839 · GS · GÜTEZEICHEN RAL

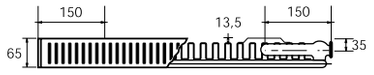

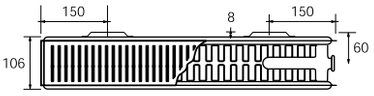

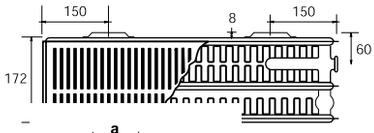

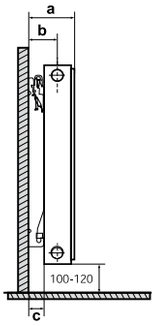

type 11

a : 95 mm
b : 62 mm
c : 37 mm

type 22

a : 142 mm
b : 89 mm
c : 37 mm

type 33

a : 208 mm
b : 89 mm
c : 37 mm

Τύπος		11			22			33		
Μήκος(mm)	Ύψος(mm)	400	600	900	400	600	900	400	600	900
450	ΔΤ 50(Kcal/h)	27,4	384	530	517	709	940		1028	1359
	ΔΤ 65(Kcal/h)	386	541	747	728	998	1323		1448	1914
	€	**122,95**	**128,65**	**142,90**	**157,15**	**162,85**	**197,05**		**248,35**	**282,55**
600	ΔΤ 50(Kcal/h)	365	512	707	690	946	1253		1371	1813
	ΔΤ 65(Kcal/h)	514	721	995	972	1332	1764		1931	2553
	€	**134,35**	**140,05**	**165,70**	**177,10**	**182,80**	**231,25**		**268,30**	**337,25**
750	ΔΤ 50(Kcal/h)	456	640	883	862	1182	1566	1238	1714	2266
	ΔΤ 65(Kcal/h)	642	902	1243	1214	1665	2205	1744	2413	3191
	€	**150,03**	**154,30**	**179,95**	**197,05**	**205,60**	**265,45**	**276,85**	**291,10**	**393,70**
900	ΔΤ 50(Kcal/h)		768	1059	1034	1419	1879	1485	2056	2719
	ΔΤ 65(Kcal/h)		1082	1492	1456	1998	2646	2091	2895	3829
	€		**168,55**	**199,90**	**231,25**	**239,80**	**305,35**	**319,60**	**339,55**	**439,30**
1050	ΔΤ 50(Kcal/h)		897	1235	1207	1655	2192	1733	2399	3172
	ΔΤ 65(Kcal/h)		1263	1740	1700	2331	3087	2440	3379	4468
	€		**179,95**	**217,00**	**254,05**	**268,30**	**350,95**	**353,80**	**376,60**	**487,75**
1200	ΔΤ 50(Kcal/h)				1379	1891	2505	1980	2741	3625
	ΔΤ 65(Kcal/h)				1942	2663	3528	2789	3861	5105
	€				**276,85**	**293,95**	**405,10**	**385,15**	**413,65**	**561,85**
1350	ΔΤ 50(Kcal/h)				1552	2127	2818	2227	3084	4078
	ΔΤ 65(Kcal/h)				2186	2996	3696	3136	4344	5743
	€				**302,50**	**319,60**	**447,85**	**416,50**	**450,70**	**624,55**
1500	ΔΤ 50(Kcal/h)				1724	2364	3132	2475	3427	4531
	ΔΤ 65(Kcal/h)				2428	3329	4411	3485	4826	6381
	€				**328,15**	**348,10**	**487,75**	**447,85**	**487,75**	**681,55**
1650	ΔΤ 50(Kcal/h)				1896	2600	3445	2722	3769	4984
	ΔΤ 65(Kcal/h)				2670	3662	4852	3834	5308	7020
	€				**353,80**	**373,75**	**521,95**	**476,35**	**524,80**	**752,80**
1800	ΔΤ 50(Kcal/h)				2069	2837	3758	2969	4112	5473
	ΔΤ 65(Kcal/h)				2914	3995	5293	4182	5792	7658
	€				**385,15**	**440,80**	**564,70**	**539,05**	**590,35**	**824,05**
1950	ΔΤ 50(Kcal/h)				2241	3072	4071	3217	4454	
	ΔΤ 65(Kcal/h)				3156	4327	5733	4531	6274	
	€				**425,05**	**453,55**	**613,15**	**596,05**	**667,30**	

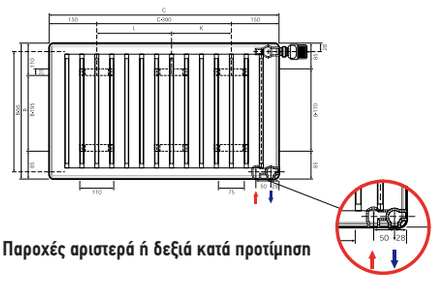

Παροχές αριστερά ή δεξιά κατά προτίμηση

ΣΤΑ ΣΩΜΑΤΑ INTEGRA ΠΡΕΠΕΙ ΝΑ ΤΟΠΟΘΕΤΗΘΕΙ ΘΕΡΜΟΣΤΑΤΙΚΗ ΚΕΦΑΛΗ ΣΤΗ ΘΕΡΜΟΣΤΑΤΙΚΗ ΒΑΛΒΙΔΑ ΠΟΥ ΔΙΑΘΕΤΟΥΝ ΓΙΑ ΝΑ ΕΦΑΡΜΟΣΤΕΙ ΔΙΑΚΟΠΤΗΣ ΕΣΩΤΕΡΙΚΟΥ ΒΡΟΓΧΟΥ

Χαλύβδινα θερμαντικά σώματα λουτρού

elegant

EN 442 EURONORM · DIN Geprüft · ISO EN 9000

10 ΧΡΟΝΙΑ ΕΓΓΥΗΣΗ ΠΡΟΪΟΝΤΟΣ

Διάμετρος Σωλήνα Φ 22

ΣΩΜΑ ΛΟΥΤΡΟΥ ROUND ΙΣΙΟ ΛΕΥΚΟ-ΧΡΩΜΕ-ΜΑΥΡΟ

Μήκος (mm)	Ύψος (mm)	Αριθμός Σωλήνων	Απόδοση kcal/h	Ίσιο Λευκό €/τεμ.	Ίσιο Χρωμέ €/τεμ.	Ίσιο Μαύρο €/τεμ.
300	800	14	340	41,11		
300	1000	17	405	48,59		
300	1200	22	502	57,66		
300	1400	26	583	68,08		
300	1600	30	664	75,02		
300	1800	35	762	105,76		
400	800	14	378	43,27		
400	1000	17	450	51,15	99,77	
400	1200	22	558	60,69	119,33	90,05
400	1400	26	648	71,66	130,26	
400	1600	30	738	78,97	159,99	119,48
400	1800	35	847	111,33	238,23	160,73
500	800	14	455	46,82		
500	1000	17	540	55,43	109,87	
500	1200	22	670	66,25	132,38	99,32
500	1400	26	779	78,76	154,88	
500	1600	30	887	87,10	178,43	132,77
500	1800	35	998	122,62	252,20	201,47
600	800	14	531	50,39		
600	1000	17	630	59,75	134,50	
600	1200	22	784	71,82	145,43	108,63
600	1400	26	909	85,63	168,93	
600	1600	30	1035	94,84	196,88	135,65
600	1800	35	1165	133,91	279,11	206,51

ΠΡΟΣΕΧΩΣ

Ανταλ/κά Στηρίγματα Τοίχου

Είδος	€/τεμ.
Ίσιο λευκό	10,00
Ίσιο χρωμέ	20,00
Ίσιο μαύρο	15,00

Κέντρα Οπών

Μήκος (mm)	Κέντρα (mm)
300	255
400	355
500	455
600	555
800	755

Ηλεκτρικές αντιστάσεις για θερμαντικά σώματα λουτρού

- Ανεξάρτητη θέρμανση και Άνεση όλο τον χρόνο
- Ρυθμιζόμενη θερμοκρασία και εξοικονόμηση ενέργειας
- Βαθμός Προστασίας IPX4
- Μήκος καλωδίου 1.5 m
- Παροχή Ρεύματος 230V / 50Hz

Εύκολη λειτουργία ON-OFF

Ρύθμιση θερμοκρασίας νερού με φωτεινή διαβάθμιση

Ακριβής ψηφιακή ρύθμιση θερμοκρασίας χώρου. Εβδομαδιαίος προγραμματισμός

Μοντέλο	MET-122						SMART 522						SMART 822					
Ισχύς (watt)	600			1000			600			1000			600			1000		
Μήκος Αντίστασης (mm)	L=570			L=780			L=570			L=780			L=570			L=780		
Εύρος ρύθμισης θερμοκρασίας	-						45⁰C... 65⁰C						7⁰C... 30⁰C					
Βήμα ρύθμισης θερμοκρασίας	-						5⁰C						0,5⁰C					
Χρώμα	Λευκό	Χρωμέ	Μαύρο	Λευκό	Χρωμέ	Μαύρο	Λευκό	Χρωμέ	Μαύρο	Λευκό	Χρωμέ	Μαύρο	Λευκό	Χρωμέ	Μαύρο	Λευκό	Χρωμέ	Μαύρο
Τιμή (€)	**62.50**	**80.00**	**87.50**	**70,00**	**90,00**	**97,50**	**90,00**	**97,50**	**105,00**	**97,50**	**107,50**	**115,00**	**97,50**	**107,50**	**115,00**	**105,00**	**115,00**	**120,00**

ΠΡΟΣΟΧΗ: έως την μελλοντική ενσωμάτωση στα αποθέματα πιθανή η μεταβολή τεχνικών χαρακτηριστικών

Ψηφιακή θερμοστατική κεφαλή

- Εβδομαδιαίος προγραμματισμός.
- Περιστροφικός διακόπτης ρύθμισης θερμοκρασίας
- Λειτουργία ανοιχτού παραθύρου
- Λειτουργία άνεσης
- Λειτουργία εξοικονόμησης ενέργειας
- Λειτουργία διακοπών
- Ένδειξη χαμηλής θερμοκρασίας
- Απομακρυσμένος έλεγχος WiFi (απαιτείται πρόσθετος εξοπλισμός

Μοντέλο		MET366	MET367
Τροφοδοσία		2x AA αλκαλικές μπαταρίες	
Μέγιστο ρεύμα	mA	90	
Μέγιστη διαδρομή εμβόλου	mm	4.5	
Θερμοκρασία λειτουργίας	⁰C	0...50	
Ακρίβεια οθόνης	⁰C	0.5	
Αισθητήρας		NTC (10K)	
Εύρος ρύθμισης θερμοκρασίας χώρου	⁰C	5...35	
Θερμοκρασία Περιβάλλοντος Λειτουργίας	⁰C	-10...60	
Σπείρωμα (Μεταλλικό)		M30x15	
Οθόνη αφής		-	✓
Τιμή (€)		**55,00**	**62,5**

ΠΡΟΣΟΧΗ: έως την μελλοντική ενσωμάτωση στα αποθέματα πιθανή η μεταβολή τεχνικών χαρακτηριστικών

Διακοσμητικά Καλύμματα για Panel

SPLENDID

FLAT-Επίπεδες διακοσμητικές επιφάνειες / καλύμματα θερμαντικών Σωμάτων (για μετατροπή σε «plan»)			
Κωδικός	**Ύψος (mm)**	**Μήκος (mm)**	**€ / τεμ.**
L-600	600	600	**50,00**
L-800	600	800	**60,00**
L-1000	600	1000	**70,00**
L-1200	600	1200	**80,00**
L-1400	600	1400	**90,00**
L-400	900	400	**47,55**
L-600	900	600	**65,00**
L-800	900	800	**82,50**
L-1000	900	1000	**100,00**
L-1200	900	1200	**117,50**

Χαλύβδινα θερμαντικά σώματα Panel

SANICA

12 ΧΡΟΝΙΑ
ΕΓΓΥΗΣΗ ΠΡΟΪΟΝΤΟΣ

ΘΕΡΜΑΝΤΙΚΗ ΑΠΟΔΟΣΗ (kcal/h)							
		SNC11		SNC 22		SNC 33	
Μήκος \ Ύψος		600	900	600	900	600	900
400	kcal/h	430	620	827	1135	-	1606
	€	**32,57**	**44,82**	**37,72**	**59,93**		**96,11**
500	kcal/h	538	774	1034	1419	1474	2007
	€	**38,55**	**53,05**	**46,95**	**66,91**	**76,45**	**105,03**
600	kcal/h	645	930	1241	1703	1769	2408
	€	**42,83**	**58,84**	**52,74**	**75,19**	**78,89**	**114,97**
700	kcal/h	-	-	1447	1986	2064	2809
	€			**59,49**	**82,76**	**86,63**	**126,28**
800	kcal/h	-	-	1655	2270	2359	3211
	€			**66,41**	**92,36**	**97,06**	**137,92**
900	kcal/h	-	-	1861	2554	2654	3613
	€			**74,86**	**102,31**	**108,85**	**154,85**
1000	kcal/h	-	-	2068	2838	2948	4013
	€			**82,08**	**118,80**	**120,16**	**185,90**
1100	kcal/h	-	-	2270	3033	3253	4422
	€			**90,59**	**139,46**	**136,36**	**204,32**
1200	kcal/h	-	-	2482	3405	3538	4816
	€			**97,31**	**155,72**	**147,83**	**233,81**
1400	kcal/h	-	-	2895	3972	4128	5619
	€			**115,61**	**181,54**	**177,13**	**281,25**
1600	kcal/h	-	-	3309	-	4717	-
	€			**137,11**		**204,45**	
1800	kcal/h	-	-	-	-	5307	-
	€					**235,69**	

Διατίθενται με στηρίγματα τοίχου, τάπα και εξαεριστικό.

Μέγιστη πίεση λειτουργίας:
8 (10) bar
Μέγιστη θερμοκρασία λειτουργίας:
110°C
Πίεση δοκιμαστικού ελέγχου:
10.5 (13) bar

Θερμοκρασία Προσαγωγής: 90°C
Θερμοκρασία Επιστροφής: 70°C
Θερμοκρασία Δωματίου: 20°C

Ral 9016

IMMERGAS
www.immergas.com.gr

ΟΙΚΙΑΚΟΙ ΛΕΒΗΤΕΣ ΑΕΡΙΟΥ ΣΥΜΠΥΚΝΩΜΑΤΩΝ

ΗΛΕΚΤΡΙΚΗ ΠΡΟΣΤΑΣΙΑ IPX5D

VICTRIX OMNIA V2*

Κωδικός	Ωφέλιμη θερμ. ισχύς Kw		Βαθμός Απόδοσης		Παραγωγή ΖΝΧ ΔΤ 30°C	Διαστάσεις (ΥxΠxΒ) mm	Βάρος άδειου λέβητα	Τιμή €
	Θέρμανση	ΖΝΧ	80-60°C	40-30°C				
3.028358	20,5	26,8	97,4%	107,1%	12,4 lit/min	738 x 400 x 235	27,5 kg	**1.200**

* Ηλεκτρονική βαλβίδα αερίου

VICTRIX TERA V2

Μοντέλο	Κωδικός	Κωδικός Μπεκ Υγραερίου	Τιμή € Μπεκ Υγραερίου	Ωφέλ. θερμ. ισχύς Kw		Βαθμός Απόδοσης		Παραγωγή ΖΝΧ ΔΤ 30°C	Διαστάσεις (ΥxΠxΒ) mm	Βάρος άδειου λέβητα	Τιμή €
				Θέρμανση	ΖΝΧ	80-60°C	40-30°C				
28 V2	3.032930	3.027856	37,50	24,5	28,7	97,8%	108,4%	14,1 lit/min	748x440x253	30,4 kg	**1.300**
32 V2	3.032931	3.027858	50,00	28,6	32,7	97,9%	108,6%	16,4 lit/min	748 x440x253	33,4 kg	**1.550**
38 V2	3.032932	3.031167	67,50	32,8	38,3	97,8%	107,1%	18,6 lit/min	748x440x253	36,8 kg	**1.700**

VICTRIX ZEUS ErP*

Μοντέλο	Κωδικός	Ωφέλ. θερμ. ισχύς Kw		Βαθμός Απόδοσης		Παραγωγή ΖΝΧ ΔΤ 30°C	Διαστάσεις (ΥxΠxΒ) mm	Βάρος άδειου λέβητα	Τιμή €
		Θέρμανση	ΖΝΧ	80-60°C	40-30°C				
25 ErP	3.028381	20,0	25,0	97,1%	106,9%	11,9 l/min	900x580x410	57,6 kg	**1.850**
32 ErP	3.028382	28,0	32,0	96,6%	106,3%	15,3 l/min	900x580x410	61,0kg	**2.150**

* Ενσωματωμένο δοχείο αποθήκευσης ΖΝΧ 45lt και ηλεκτρονική βαλβίδα αερίου

ΕΠΑΓΓΕΛΜΑΤΙΚΟΙ ΛΕΒΗΤΕΣ ΑΕΡΙΟΥ ΜΕΓΑΛΗΣ ΙΣΧΥΟΣ

VICTRIX PRO V2

ΗΛΕΚΤΡΙΚΗ ΠΡΟΣΤΑΣΙΑ IPX5D

Ιδανικοί για απαιτητικές εφαρμογές όπως:

- Θέρμανση μεγάλων κατοικιών
- Θέρμανση μεγάλων κτιρίων με συστοιχία έως 8 λεβήτων (έως 960 kW)
- Παραγωγή ΖΝΧ για ξενοδοχεία με συνδυασμό boiler
- Θέρμανση πισίνας με συνδυασμό εναλλάκτη
- Εγκατάσταση-μεμονωμένα ή σε συστοιχία
- Περιλαμβάνει κυκλοφορητή
- Με διαβάθμιση ισχύος 10-100%

Μοντέλο	Κωδικός	Κωδικός Κιτ Υγραερίου (Μπεκ+Βεντούρι)	Τιμή € Κιτ Υγραερίου	Διαστάσεις (ΥxΠxΒ) mm	Βάρος άδειου λέβητα kg	θερμική απόδ. σε kW		Βαθμός απόδοσης %		Τιμή €
						80 - 60°	50 - 30°C	80 - 60°C	40 - 30°C	
35 V2	3.034.331	3.034.417	**105,41**	851x440x499	50	34,9	37,5	97	107,7	**2.000**
55 V2	3.033.857	3.034.419	**158,99**	851x440x499	57	51	54,8	97,6	106,8	**2.250**
80 V2	3.033.860	3.034.421	**157,93**	851x440x499	61	75	80,5	97,6	105,8	**3.150**
100V2	3.033.861	3.034.423	**173,23**	1098x600x557	95	93	90,9	97,7	108,2	**4.200**
120 V2	3.033.862	3.034.425	**152,74**	1098x600x557	101	114,5	112,3	98,1	108,4	**4.650**
150 V2	3.033.863	3.034.427	**36,43***	1098x600x627	112	141	138,3	98,1	108,4	**5.400**
180 V2	3.033.864	3.035.397	**2,50***	1098x600x882	148	170	166,9	98,2	108,2	**6.790**

*Στους δυο λέβητες Victrix Pro V2 150 και 180, αλλάζουμε ΜΟΝΟ το ΜΠΕΚ .

Περιφερειακά είδη φυσικού αερίου

ΘΕΡΜΟΣΤΑΤΕΣ / ΧΕΙΡΙΣΤΗΡΙΑ IMMERGAS

Περιγραφή	€/Τεμ.
mini CRD	43,50

Περιγραφή	€/Τεμ.
CRONO 7	108,00

Περιγραφή	€/Τεμ.
CAR V² Ενσύρματο	190,00

Περιγραφή	€/Τεμ.
CAR V² Ασύρματο	303,00

SMARTECH PLUS

Νέος ασύρματος θερμοστάτης Smart, τεχνολογίας Bluetooth.
Με οθόνη e-paper για απομακρυσμένο έλεγχο λειτουργίας μέσω δικτύου WIFI

Περιγραφή	€/Τεμ.
SMARTECH PLUS	380,00

ΚΙΤ ΕΠΕΚΤΑΣΗΣ

Για την διαχείριση της θερμοκρασίας σε παραπάνω από μια ζώνη θέρμανσης.
Το κιτ περιλαμβάνει : επιπρόσθετο θερμοστάτη Smartech Plus και ρελέ Wi -Fi για την δημιουργία ζωνών.

Περιγραφή	€/Τεμ.
Κιτ επέκτασης για Smartech Plus 3.030911	212,00

ΠΟΛΥΖΩΝΙΚΗ ΗΛΕΚΤΡΟΝΙΚΗ ΠΛΑΚΕΤΑ

Διαθέσιμη για: Όλα τα μοντέλα εκτός απο Superior 32 (Erp,Top,Kw) Μπορεί να διαχειριστεί 4 ζώνες ίδιας θερμοκρασίας ή 2 ζώνες χαμηλής και υψηλής θερμοκρασίας.

Περιγραφή	€/Τεμ.
Πολυζωνική ηλεκτρονική πλακέτα 3.028444	106,00

DOMINUS

Kit διαχείρισης του λέβητα μέσω internet
Διαθέσιμο για: VICTRIX TT ErP, VICTRIX MAIOR TT ErP, VICTRIX EXA ErP, και VICTRIX TERA ErP. Αναμεταδότης wi-fi, που επιτρέπει τον έλεγχο κα την διαχείριση του λέβητα από το smartphone, tablet, ή τον ηλεκτρονικό υπολογιστή σας, μέσω της εφαρμογής Dominus

Περιγραφή	€/Τεμ.
DOMINUS kit διαχ/σης του λέβητα μέσω internet 3.026273	448,00

Περιγραφή	€/Τεμ.
ΑΝΤΙΠΑΓΩΤΙΚΗ ΠΡΟΣΤΑΣΙΑ μονάδας Φυσικού Αερίου Immergas για θερμοκρασίες κάτω των -5ºC	89,50

Περιγραφή	€/Τεμ.
Εξωτερικό αισθητήριο 3.014083	39,00

Περιγραφή	€/Τεμ.
Σύνδεσμος φλατζωτόςΦ80 για VICTRIX (σετ 2 τεμ.) 3.012087	34,00

Περιγραφή	€/Τεμ.
Σύνδεσμος φλατζωτός Φ60/100 για VICTRIX 3.012086	33,50

Περιγραφή	€/Τεμ.
Κιτ ομόκεντρου καπναγωγού Φ60/100 Επίτοιχου Λέβητα VICTRIX3.024598	85,50

Οι τιμές επιβαρύνονται με ΦΠΑ • Η εταιρεία διατηρεί το δικαίωμα αλλαγής των τιμών χωρίς προειδοποίηση

Καμινάδες για Λέβητες Αερίου

DUCT GAS

CE 16 0476

ΠΡΟΕΚΤΑΣΗ ΚΑΠΝΑΓΩΓΟΥ ΟΜΟΚ. L=0,5M		
Κωδικός	∅	€/Τεμ.
DG080.060100	60/100	**23,90**

ΠΡΟΕΚΤΑΣΗ ΚΑΠΝΑΓΩΓΟΥ ΟΜΟΚ. L=1M		
Κωδικός	∅	€/Τεμ.
DG060.060100	60/100	**38,30**

ΠΡΟΕΚΤΑΣΗ ΚΑΠΝΑΓΩΓΟΥ			
Κωδικός	∅	L	€/Τεμ.
DG080.060000	60	0.5M	**9,26**
DG060.060000	60	1M	**10,90**
DG020.060000	60	2M	**22,90**
DG080.080000	80	0,5M	**9,51**
DG060.080000	80	1 M	**11,15**
DG020.080000	80	2M	**23,15**
DG080.100000	100	0,5M	**15,20**
DG060.100000	100	1 M	**22,50**
DG080.160000	160	0,5M	**52,70**
DG060.160000	160	1 M	**69,40**

ΓΩΝΙΑ Α/Θ 90⁰ ΚΑΠΝΑΓΩΓΟΥ		
Κωδικός	∅	€/Τεμ.
DG200.060100	60/100	**32,00**

ΓΩΝΙΑ Α/Θ ΚΑΠΝΑΓΩΓΟΥ 90⁰		
Κωδικός	∅	€/Τεμ.
DG220.060000	60	**6,52**
DG220.080000	80	**6,48**
DG220.100000	100	**10,20**
DG220.160000	160	**47,20**

ΓΩΝΙΑ Α/Θ 45⁰ ΚΑΠΝΑΓΩΓΟΥ		
Κωδικός	∅	€/Τεμ.
DG200.060100	60/100	**29,50**

ΓΩΝΙΑ Α/Θ ΚΑΠΝΑΓΩΓΟΥ 45⁰		
Κωδικός	∅	€/Τεμ.
DG200.060000	60	**6,45**
DG200.080000	80	**6,48**
DG200.100000	100	**9,89**
DG200.160000	160	**54,70**

ΚΙΤ ΟΜΟΚ. ΚΑΠΝΑΓΩΓΟΥ ΚΑΘ.		
Κωδικός	∅	€/Τεμ.
DG001.060100	60/100	**185,00**

ΚΙΤ ΣΥΝΔΕΣΜΟΥ ΦΛΑΤΖΩΤΟΥ		
Κωδικός	∅	€/Τεμ.
DG704.080080	80/80	**31,40**

ΚΙΤ ΚΑΘΕΤΟΥ ΚΑΠΝΑΓΩΓΟΥ		
Κωδικός	∅	€/Τεμ.
KT906.100000	160	**207,50**

ΣΥΝΔΕΣΜΟΣ ΦΛΑΤΖΩΤΟΣ		
Κωδικός	∅	€/Τεμ.
KQ408.060100	60/100	**26,50**

ΤΕΡΜΑΤΙΚΟ ΠΛΑΣΤΙΚΟ ΓΙΑ ΝΩΠΟ ΑΕΡΑ		
Κωδικός	∅	€/Τεμ.
DG584.080000	80	**9,50**

ΤΕΡΜΑΤΙΚΟ ΠΛΑΣΤΙΚΟ ΚΑΠΝΑΓΩΓΟΥ		
Κωδικός	∅	€/Τεμ.
DG585.080000	80	**10,80**

Σπιράλ Σύνδεσης Επίτοιχου Λέβητα

ΕΥΚΑΜΠΤΑ ΣΠΙΡΑΛ INOX -PVC ΓΙΑ ΠΑΡΟΧΗ ΑΕΡΙΟΥ

inch	Μήκος (mm)	€/Τεμ.
3/4 θ x 3/4 A	100- 200	**8,50**
3/4 θ x 3/4 A	200-400	**11,50**
1/2 θ x 1/2 A	100-200	**7,50**
1/2 θ x 1/2 A	150-300	**8,60**
1/2 θ x 1/2 A	200-400	**9,85**
1 θ x 3/4 A (για μετρητές)	150	**11,75**

Ερμάρια Επίτοιχου Λέβητα

Περιγραφή	€/Τεμ.
Ερμάριο-απλό προστασίας (μικρό) Διαστάσεις: (ΥxΠxΒ) cm 100,00 x 55,00 x 45,00	**137,50**

Περιγραφή	€/Τεμ.
Μονωμένο Ερμάριο προστασίας Διαστάσεις: (ΥxΠxΒ) cm 100,00 x 55,00 x 45,00	**162,50**

Περιγραφή	€/Τεμ.
Απλό Μεταλλικό Ερμάριο προστασίας Διαστάσεις: (ΥxΠxΒ) mm 120,00 x 57,00 x 28,00	**182,50**

Περιγραφή	€/Τεμ.
OMNI CONTAINER Ερμάριο προστασίας IMMERGAS (Κατάλληλο και για εντοιχισμό) Διαστάσεις: (ΥxΠxΒ) mm 119,40 x 56,50 x 25,50	**286,00**

Χημικά για Επίτοιχο Λέβητα

XS Total Bio
Αναστολέας διάβρωσης

Ειδικό αντιδιαβρωτικό, μη όξινο προϊόν κατά των αλάτων με δράση που διαρκεί. Κατάλληλο για ζεστά, κρύα και μεικτά κυκλώματα. Εξαλείφει τις θερμικές και αέριες καταπονήσεις που προκαλούνται από διαφορετικά μέταλλα με λειτουργία αποτροπής θορύβου. Αποτρέπει την ανεξέλεγκτη ανάπτυξη λάσπης βακτηρίων και αλάτων. Προτείνεται έλεγχος των οξειδίων, της λάσπης, και των στερεών που συλλέγονται στο μαγνητικό φίλτρο, (το οποίο θα πρέπει να είναι εγκατεστημένο) κάθε 6-12 μήνες.

- Η χρήση του συνίσταται για τον πρώτο καθαρισμό της εγκατάστασης.
- Δε χρειάζεται ξέβγαλμα μετά από τη χρήση του.

Συσκευασία	€/Τεμ.
10lt	**150,90**
25lt	**344,20**

Eurospeed
Καθαρισμός παλαιών συστημάτων

Μη όξινο συμπυκνωμένο προϊόν για γρήγορη απομάκρυνση της λάσπης, επικαθήσεις ασβεστίου και οξειδώσεων σε παλιά συστήματα θέρμανσης.
Κατάλληλο για καθαρισμό παλιών κυκλωμάτων θέρμανσης, συμβατικά ή ενδοδαπέδια. Χωρίς τη χρήση της αντλίας για να δράσει, χρειάζεται να μείνει στο κύκλωμα για τουλάχιστον 24 ώρες και έπειτα ξέβγαλμα.
Συνδυάζοντας αντλία πλύσης ο χρόνος καθαρισμού μπορεί να μειωθεί στις 2-4 ώρες.

Συσκευασία	€/Τεμ.
10lt	**247,00**
25lt	**553,50**

KIT COMPACT

Περιλαμβάνει:

- 1 λίτρο προστατευτικού XS TOTAL BIO.
- 1 μαγνητικό φίλτρο COMPACT EVO με 500 microns και μαγνήτη 1.000 Gauss με super mini μέγεθος!
- 1 λίτρο ισχυρού χημικού καθαριστικού ταχείας δράσης Eurospeed

€/Τεμ.	**98,00**

Ειδικός Εξοπλισμός Σύνδεσης Υγραερίου

Το Κιτ Επίτοιχου Λέβητα Περιλαμβάνει:

1. Κολεκτέρ Συλλογής Φιαλών
2. Σπιράλ Συλλογής Φιαλών - Κολεκτέρ
   - *2 Φιαλών (2x100cm Σπιράλ Συλλογής)*
   - *3ων Φιαλών (3x100cm Σπιράλ Συλλογής)*
   - *4ων Φιαλών (4x100cm Σπιράλ Συλλογής)*
3. Μειωτής Πίεσης 1ου Σταδίου
4. Συστολικός Μαστός 1/4" x Αρσενικό Αριστερό Σπείρωμα
5. Μειωτής Πίεσης 2ου Σταδίου 10kg/h (Πίεσης Εξόδου: 30ml
6. Μαστός 1/2"-3/4" Αρσενικός
7. Φίλτρο Αλουμινίου 3/4" 2bar

ΚΙΤ ΣΥΝΔΕΣΗΣ ΕΠΙΤΟΙΧΟΥ ΛΕΒΗΤΑ	€/Τεμ.
2 ΦΙΑΛΩΝ	**230,70**
3 ΦΙΑΛΩΝ	**258,80**
4 ΦΙΑΛΩΝ	**286,90**

Ηλεκτρονικοί Inverter Κυκλοφορητές

MAYER GPA

ΒΙΔΩΤΟΙ

EEI≤0.23

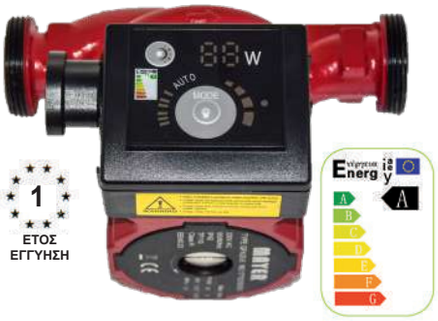

ΣΕΙΡΑ GPA - Ηλεκτρονικοί κυκλοφορητές υψηλής απόδοσης A-class Μήκος180mm				
Τύπος	Σύνδεση (inch)	W	Αντιστοιχία*	Τιμή (€)
GPA 25 - 5	1	5 - 32	25/1-4	**136,50**
GPA 25 - 6	1	5 - 45	25/1-6	**136,50**
GPA 25 - 8	1	5-45	25/1-8	**159,45**
GPA 32 - 6	1 1/4	5 - 45	30/1-4	**141,80**
GPA 32 - 7	1 1/4	5 - 70	30/1-6	**157,75**
GPA 32 - 8	1 1/4	5 - 70	30/1-8	**164,50**

Σημείωση: *Η αντιστοιχία των κυκλοφορητών είναι ενδεικτική και σε καμία περίπτωση δεν αποκτά χαρακτήρα μελέτης εγκατάστασης. Στις ανωτέρω τιμές συμπεριλαμβάνονται τα ρακόρ

ΠΡΟΕΠΙΛΕΓΜΕΝΕΣ ΛΕΙΤΟΥΡΓΙΕΣ/ΕΠΙΛΟΓΕΣ:

BL[1,2]: Καμπύλες γραμμικού μεταβλητού μανομετρικού (χαμηλό- υψηλό).

Το εκάστοτε σημείο λειτουργίας της καμπύλης θα μετακινείται με κατάλληλη αυξομείωση των στροφών λειτουργίας επί της καμπύλης BL1, BL2 προς τη κατεύθυνση υψηλού μανομετρικού όταν το απαιτεί ή ζήτηση της παροχής. Όταν η ζήτηση της παροχής μειώνεται, η παροχή πίεσης του κυκλοφορητή μειώνεται.

HD[1,2]: Καμπύλες σταθερού μανομετρικού (ελάχιστο – μέγιστο).

Το σημείο λειτουργίας της αντλίας θα μετακινηθεί γύρω από καμπύλη σταθερής πίεσης με βάση τη ζήτηση του ρυθμού ροής του συστήματος. Η πίεση τροφοδοσίας της αντλίας παραμένει σταθερή χωρίς να σχετίζεται με το ρυθμό ροής.

Night Mode : Δυνατότητα επιλογής νυχτερινής λειτουργίας για μεγαλύτερη οικονομία.

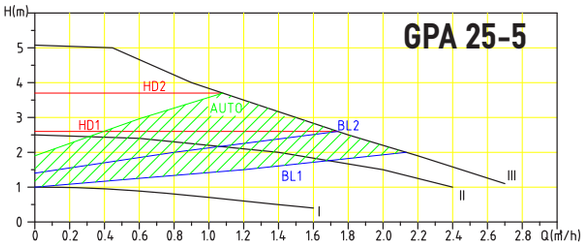

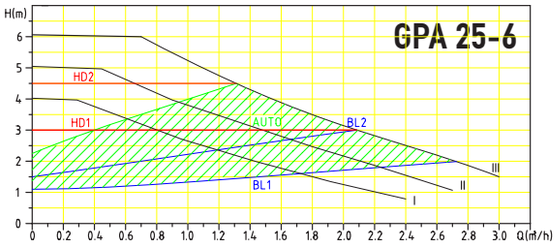

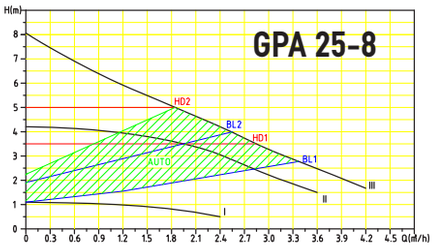

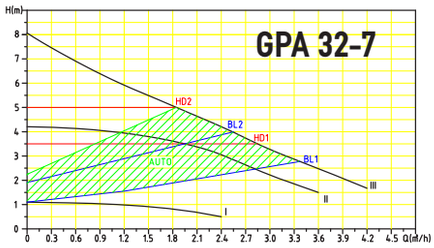

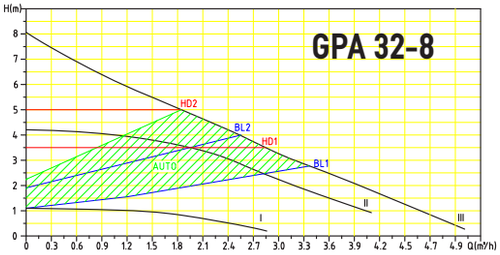

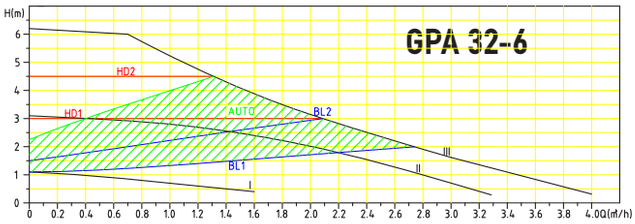

Λειτουργία AUTO: Εργοστασιακή ρύθμιση.
Οι κυκλοφορητές προσαρμόζουν τις στροφές τους εντός της περιοχής AUTO που φαίνεται στο διάγραμμα σύμφωνα με τις ανάγκες του συστήματος θέρμανσης αναγνωρίζοντας τις μεταβολές της ζήτησης και καθορίζοντας αυτόματα τη βέλτιστη λειτουργία για το σύστημα.

Πολυτάχυτη Λειτουργία:
Οι κυκλοφορητές μπορούν να ακυρώσουν την Inverter λειτουργία τους και να μετατραπούν σε πολυτάχυτους κυκλοφορητές επιλέγοντας 1 (μια) από τις 3 (τρεις) ταχύτητες για τους βιδωτούς και 1 (μία) από τις 9 (εννέα) ταχύτητες στους φλατζωτούς.

Ηλεκτρονικοί Inverter Κυκλοφορητές

MAYER GPA

ΦΛΑΝΤΖΩΤΟΙ

EEI≤0.23

RoHS

1 ΕΤΟΣ ΕΓΓΥΗΣΗ

ΣΕΙΡΑ GPA - Ηλεκτρονικοί κυκλοφορητές υψηλής απόδοσης A-class Μήκος 220mm				
Τύπος	Σύνδεση (inch)	W	Αντιστοιχία*	Τιμή (€)
GPA 40 - 6	1 1/2	6 - 90	-	379,33
GPA 40 - 8	1 1/2	8 - 130	40/1-8	415,24
GPA 40 - 10	1 1/2	10 - 185	-	439,60

Σημείωση: *Η αντιστοιχία των κυκλοφορητών είναι ενδεικτική και σε καμία περίπτωση δεν αποκτά χαρακτήρα μελέτης εγκατάστασης.

Το σετ σύνδεσης Φλαντζωτών κυκλοφορητών περιλαμβάνει:
- 1 1/2" φλάντζα βιδωτή/2 τεμ.
- 1 1/2" τσόντα περμανίτη/2 τεμ.
- Βίδες με περικόχλιο M16X60/8 τεμ.

Τιμή σετ: 40,00€

ΠΡΟΕΠΙΛΕΓΜΕΝΕΣ ΛΕΙΤΟΥΡΓΙΕΣ/ΕΠΙΛΟΓΕΣ:

BL[1-9]: Καμπύλες γραμμικά μεταβλητών μανομετρικών.
Το σημείο λειτουργίας του κυκλοφορητή θα μετακινείται με κατάλληλη αυξομείωση των στροφών λειτουργίας επί της καμπύλης BL(1-9) βασισμένη στο ρυθμό ζήτησης της παροχής του συστήματος. Όταν η ζήτηση της παροχής μειώνεται η παροχή πίεσης του κυκλοφορητή μειώνεται, ενώ όταν η ζήτηση παροχής αυξάνεται η παροχή πίεσης του κυκλοφορητή αυξάνεται.

HD[1-9]: Καμπύλες σταθερής πίεσης
Το σημείο λειτουργίας της αντλίας θα μετακινηθεί γύρω από την εκάστοτε καμπύλη σταθερής πίεσης με βάση τη ζήτηση της παροχής του συστήματος. Η πίεση τροφοδοσίας της αντλίας παραμένει σταθερή ανεξάρτητα με τον ρυθμό ροής.

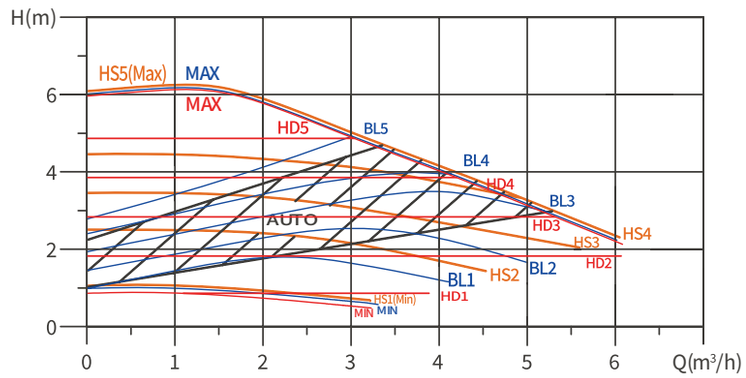

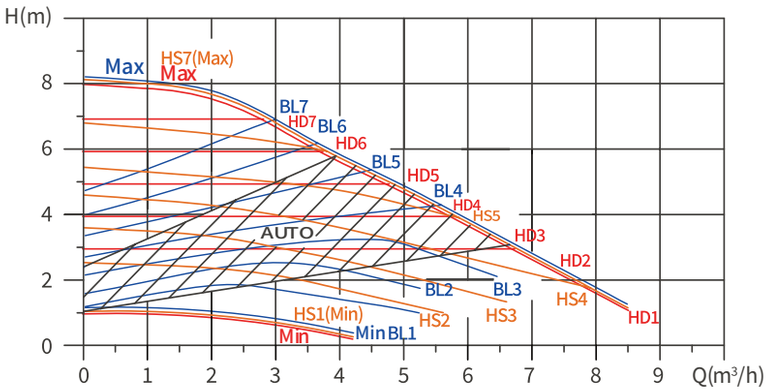

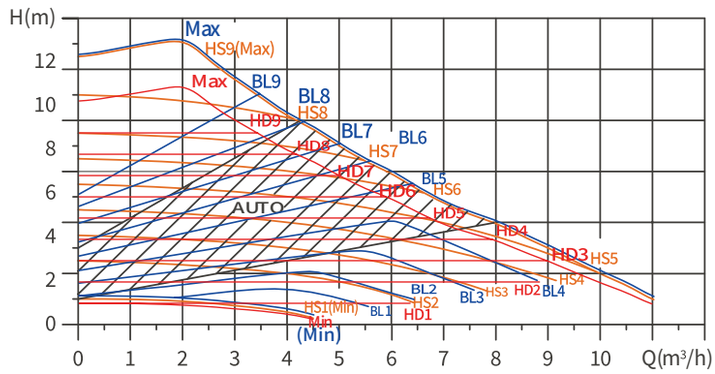

ΤΕΧΝΙΚΑ ΧΑΡΑΚΤΗΡΙΣΤΙΚΑ ΒΙΔΩΤΩΝ - ΦΛΑΝΤΖΩΤΩΝ	
Τάση Τροφοδοσίας	220-240 50/60Hz, προστασία γείωσης
Βαθμός Προστασίας	IP42
(RH) Υγρασία	Max. 95%
Κατηγορία Μόνωσης	H
Πίεση Συστήματος	1.0 Mpa
Συμμόρφωση	CE/GS/EMC/LVD/RoHS/REACH
θερμοκρασία Υγρού (Φλάντζ./Βιδωτοί)	-20~+110°C (Glycol up to 50%)
Στάθμη θορύβου	≤ 43dB (A)
Οθόνη	Ευκρινής οθόνη LED. (Φλατζωτοί, Βιδωτοί.) Ένδειξη ποσοστού παροχής (Φλατζωτοί).
Υλικά	Κέλυφος αντλίας : Χυτοσίδηρος (EN-GJL-200) Πτερωτή : Πλαστικό (PP +30%GF) Άξονας αντλίας : Κεραμικός Έδρανα άξονα : Καουστούκ, Γραφίτης.

Braukmann Εξοπλισμός θέρμανσης

resideo

MADE IN GERMANY

VF06

- Ρυθμιζόμενη πίεση εξόδου 0,5 ... 3bar
- Μέγιστη πίεση εισόδου Pmax 16bar
- Ένδειξη ρύθμισης στην κεφαλή

ΑΥΤΟΜΑΤΟΣ ΠΛΗΡΩΣΗΣ		
Τύπος	Διάσταση(inch)	€/Τεμ.
VF06 - 1/2B	Ρυθμιστής για 0,5 - 3bar -R = 1/2" (Συνοδεύεται υποχρεωτικά από μανόμετρο με ειδική χρέωση)	51,67

TM200 SOLAR TM200 TM50 SOLAR TM50

ΕΞΟΠΛΙΣΜΟΣ ΓΙΑ ΕΓΚΑΤΑΣΤΑΣΕΙΣ ΗΛΙΑΚΩΝ ΣΥΣΤΗΜΑΤΩΝ				
inch	TM200 SOLAR €/Τεμ.	TM200 €/Τεμ.	TM50 SOLAR €/Τεμ.	TM50 €/Τεμ
3/4	133,20	106,43	85,10*	61,00*

* Διέλευση 1/2´´

FK06 FF06

ΦΙΛΤΡΑ ΝΕΡΟΥ		
inch	FK06 €/Τεμ.	FF06 €/Τεμ.
1/2	134,52	77,85
3/4	150,46	84,94
1	165,41	102,25
1 1/4	209,13	134,52

D06F-A D05FS D04 FM D22

ΜΕΙΩΤΕΣ ΠΙΕΣΗΣ ΝΕΡΟΥ				
inch	D06F- A €/Τεμ.	D05FS €/Τεμ.	D04 €/Τεμ.	D22 €/Τεμ.
1/4				81,65
3/8				81,65
1/2	96,38	127,64	42,25	98,91
3/4	99,43	138,65	47,00	145,17
1	132,63	159,34		230,93
11/4	174,08	217,27		321,87
11/2	300,29	405,58		482,91
2	349,05	505,54		551,61

TS 131

ΒΑΛΒΙΔΑ ΑΣΦΑΛΕΙΑΣ ΓΙΑ ΤΖΑΚΙΑ Με απομακρυσμένο εμβαπτιζόμενο αισθητήριο (θερμ. ενεργοποίησης 95°C - 1,3m αισθητήριο)	
inch	€/Τεμ.
3/4	92,50

FR 124

ΡΥΘΜΙΣΤΗΣ ΚΑΥΣΗΣ (ΕΥΡΟΣ 30-90°, PED 97/23/CE)	
inch	€/Τεμ.
3/4	42,50

ΕΞΟΠΛΙΣΜΟΣ ΓΙΑ ΔΙΚΤΥΑ ΚΛΙΜΑΤΙΣΜΟΥ

ΒΑΛΒΙΔΕΣ ΥΔΡΑΥΛΙΚΗΣ ΕΞΙΣΟΡΡΟΠΗΣΗΣ

V5032 Kombi -2-Plus

V6000 Kombi-F-II

Αναλυτικός Κατάλογος στη σελ. B24

resideo

MADE IN GERMANY

VC6613

ΤΡΙΟΔΗ ΒΑΝΑ ΕΚΤΡΟΠΗΣ 1" Honeywell ON-OFF, Ορειχάλινου σώματος, με ηλεκτρικό κινητήρα SPDT για εξυπηρέτηση σε Z.N.X. εγκαταστάσεων θέρμανσης οικιακών και μικρών επαγγελματικών αναγκών, κρύου/ζεστού νερού ή γλυκόλης (έως 50%)

ΤΡΙΟΔΗ ΒΑΝΑ ON-OFF	
Διάσταση	€/Τεμ.
1"	212,63

- Εκτροπή με έμβολο
- Καλώδιο μήκους 1 μέτρου
- Χρόνος ανοίγματος 6 sec
- Λειτουργία έως 95^{0}C
- Δυνατότητα χειροκίνητης λειτουργίας
- Εύκολη απομάκρυνση κινητήρα
- Εύκολη ηλεκτρολογική εγκατάσταση
- Θερμοκρασία περιβάλλοντος max: 65^{0}C
- Πίεση λειτουργίας max 20bar (Στατική)
- Διαφορική πίεση max 4bar
- Βαθμός προστασίας IP40
- Ποσοστό γλυκόλης (max) 50%
- Σώμα τρίοδης Ορειχάλκινο
- Άξονας/έμβολο από ανοξείδωτο ατσάλι

Η πλέον κατάλληλη βαλβίδα για την εκτροπή του νερού προσαγωγής σε δοχείο ΖΝΧ εγκαταστάσεων που υποστηρίζονται από αντλίες θερμότητας

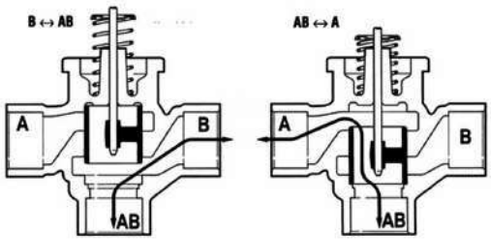

Port 'A' Normally Closed without Actuator

ΔΙΟΔΗ ΒΑΝΑ ΓΙΑ FAN COIL

- Με θερμοηλεκτρικό κινητήρα Γερμανικής κατασκευής M4410L4500
- Αθόρυβη και αξιόπιστη λειτουργία
- Μικρή σε μέγεθος και κατανάλωση (1W)

V5832A4016	€/Τεμ.
Δίοδη Βάνα ON-OFF για fancoils 220V	92,00

ΔΙΑΚΟΠΤΗΣ 1/2'' ΜΕ ΘΕΡΜΟΣΤΑΤΙΚΗ ΚΕΦΑΛΗ 30 x 1,5		
Κωδικός	Περιγραφή	€/Τεμ.
V2000EUB15	Διακόπτης γων.	11,34
V2000DUB15	Διακόπτης ίσιος	11,91
T3019WO	Θερμοστ. κεφαλή	10,46

Σημείωση
Για την πλήρη γκάμα του οίκου RESIDEO ζητήστε τον πλήρη κατάλογο.

MADE IN GERMANY

T2 Ενσύρματος -T2R Ασύρματος

Προγραμματιζόμενος ψηφιακός θερμοστάτης

- Λειτουργία θέρμανσης
- Πρόγραμμα 7 ημερών
- Επιλογή έως 4 προγράμματα ανά ημέρα
- Εύρος ρύθμισης 5-35°C
- Βήμα ρύθμισης 0,5°C
- Λειτουργία βελτιστοποίησης έναρξης/λήξης προγράμματος
- Εύκολη μετάβαση σε χειροκίνητη λειτουργία με το πάτημα ενός πλήκτρου, man/auto
- Εύκολη προσωρινή παράκαμψη χρονοπρογράμματος για 1 ώρα
- Ρύθμιση ανώτατου/κατώτατου ορίου ρύθμισης θερμοκρασίας
- Αντιπαγωτική προστασία στους +5°C
- Φωτιζόμενη οθόνη
- Ενδείξεις με σύμβολα (ενεργοποιημένες λειτουργίες, χαμηλή μπαταρία, βλάβη)
- Ψηφιακό ρολόι
- Ασύρματος δέκτης εντολών με ενδείξεις LED και πλήκτρα χειρισμού (ασύρματη έκδοση)
- Περιλαμβάνεται επίτοιχη βάση και βίδες (ασύρματη έκδοση: επιπλέον επιτραπέζια βάση)
- Περιλαμβάνονται οι μπαταρίες (2XAA)

Τύπος	€/Τεμ.
T2H110A0069	78,00
Y2H310A0046	156,00

DT90

Ενσύρματος ψηφιακός θερμοστάτης

- Έλεγχος fuzzy logic
- Εύρος 5 / 35°C
- Μπαταρία
- Επαφή SPDT 24...230V/50 - 60 Hz
- Για συστήματα ψύξης / θέρμανσης

Τύπος	€/Τεμ.
DT90A 1008	66,25
DT90E 1012	87,85

Y87RF2024

Ασύρματος θερμοστάτης

Περιλαμβάνει:

- Ασύρματο ρελέ
- Ασύρματο θερμοστάτη με ευδιάκριτη και ευανάγνωστη οθόνη

Τύπος	€/Τεμ.
Y87RF2024	197.50

Y87RFC2116 - WiFi

Ασύρματος θερμοστάτης με smart WiFi με δυνατότητα απομακρυσμένου ελέγχου (internet control)

Περιλαμβάνει:

- Ενσύρματο router
- WiFi ρελέ
- Ασύρματο θερμοστάτη με ευδιάκριτη και ευανάγνωστη οθόνη

Τύπος	€/Τεμ.
Y87RFC2116	318,15

Σημείωση
Για την πλήρη γκάμα του οίκου RESIDEO ζητήστε τον πλήρη κατάλογο.

Εξοπλισμός θέρμανσης

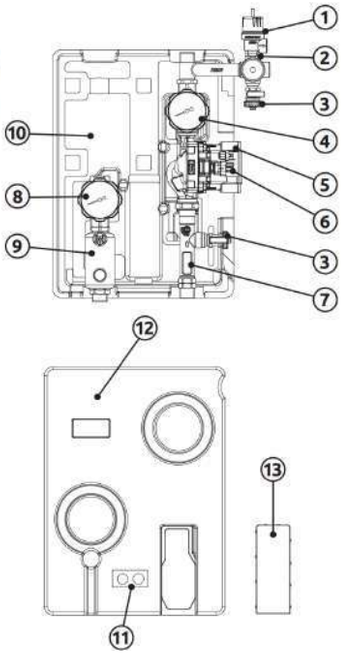

TAS001

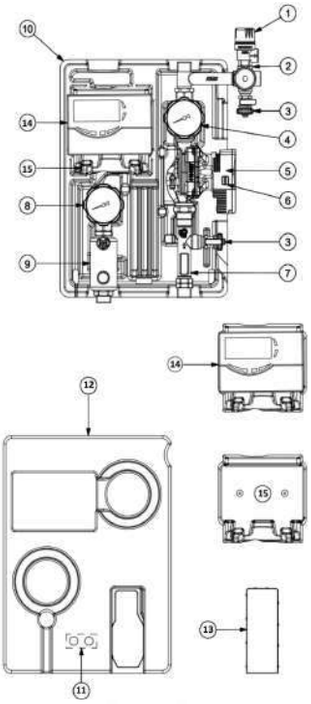

TAS003

S303-S305

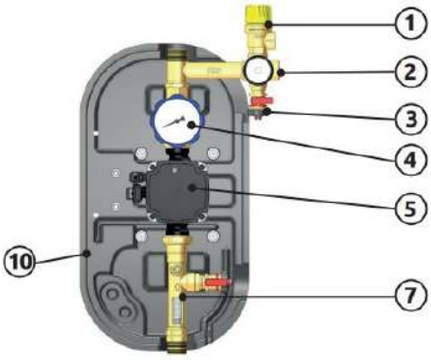

S004

Μοντέλο		TAS001	TAS003	S004
Ελεγκτής		x	S303/S305	S303
Βρόγχοι		2	2	1
Αντιπαγωτική προστασία		✓	✓	✓
Μανομετρικό αντλίας (max)	m	6	6,5	6,5
Ρυθμιστής ροής	L/min	0.5-10	0.5-12	0.5-12
Τιμή	€/τεμ.	**326,40**	**528,30 / 562,10**	**436,00**

S303 Ελεγκτής (Με 3 δεδομένα θερμοκρασίας). Οθόνη με backlight φωτισμό με δυνατότητα απεικόνισης του υδραυλικού διαγράμματος καθώς και πολλών άλλων δεδομένων και πληροφοριών. Περιλαμβάνει 3 αισθητήρες NTC 10K για λήψη δεδομένων από τον ηλιακό συλλέκτη, το μπόιλερ ή από άλλη πηγή ενέργειας.

S305 Ελεγκτής (Με 4 δεδομένα θερμοκρασίας). Οθόνη με backlight φωτισμό με δυνατότητα απεικόνισης του υδραυλικού διαγράμματος καθώς και πολλών άλλων δεδομένων και πληροφοριών. Περιλαμβάνει 4 αισθητήρες PT1000 για λήψη δεδομένων θερμοκρασίας από έναν ή περισσότερους ηλιακούς συλλέκτες, από ένα ή περισσότερα μπόιλερ, είτε από οποιαδήποτε άλλη πηγή ενέργειας.

1. Βαλβίδα ασφαλείας για συστήματα ηλιακής ενέργειας
2. Σύνδεση στηρίγματος οργάνου με μανόμετρο
3. Κρουνός για πλήρωση, εκκένωση και πλύσιμο συστήματος
4. Βαλβίδα shut off με θερμόμετρο και ενσωματωμένη βαλβίδα ελέγχου.
5. Κυκλοφορητής
6. Σύνδεση κυκλοφορητή
7. Ροόμετρο
8. Βαλβίδα Shut off με θερμόμετρο και ενσωματωμένη βαλβίδα ελέγχου.
9. Απαερωτής
10. Προσχηματισμένη μονωτική βάση
11. Σύνδεση σωλήνα
12. Προμορφωμένο μονωτικό κάλυμμα
13. Ένθετο χώρου επιθεώρησης
14. Ηλεκτρονικός ελεγκτής S303/S305
15. Στήριγμα ηλεκτρονικού ελεγκτή

Κωδικός/Περιγραφή	Διάσταση	€/Τεμ.
S106 ΘΕΡΜΟΣΤΑΤΙΚΗ ΒΑΛΒΙΔΑ ΕΚΤΡΟΠΗΣ ΗΛΙΑΚΟΥ	1/2"	**80,00**

Κωδικός/Περιγραφή	Διάσταση	€/Τεμ.
S170 ΣΕΤ ΕΚΤΡΟΠΗΣ & ΑΝΑΜΙΞΗΣ ΖΝΧ ΓΙΑ ΛΕΒΗΤΑ ΑΕΡΙΟΥ	3/4"	**164,50**

Κωδικός/Περιγραφή	Διάσταση	€/Τεμ.
746 ΜΑΓΝΗΤΙΚΟΣ ΔΙΑΧΩΡΙΣΤΗΣ ΣΩΜΑΤΙΔΙΩΝ ΜΕ ΤΡΙΠΛΗ ΛΕΙΤΟΥΡΓΙΑ : • ΦΙΛΤΡΟ ΜΕ ΠΛΕΓΜΑ ΚΑΤΑΚΡΑΤΗΣΗΣ ΣΩΜΑΤΙΔΙΩΝ. • ΜΑΓΝΗΤΗ ΣΥΓΚΡΑΤΗΣΗΣ ΡΙΝΙΣΜΑΤΩΝ ΣΙΔΗΡΟΥΧΩΝ. • ΑΠΟΤΕΛΕΣΜΑΤΙΚΗ ΑΠΟΜΑΚΡΥΝΣΗ ΜΟΥΡΓΑΣ ΑΠΟ ΤΟ ΔΙΚΤΥΟ ΜΕ ΧΡΗΣΗ ΒΑΛΒΙΔΑΣ ΕΚΚΕΝΩΣΗΣ.	3/4΄΄ 1΄΄ 1 1/4΄΄ 1 1/2΄΄	**95,63** **109,13** **132,75** **142,22**

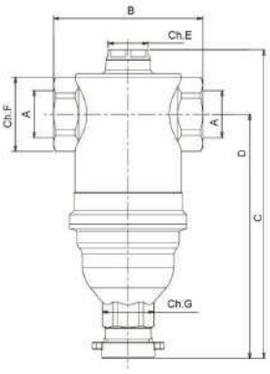

ΤΕΧΝΙΚΑ ΧΑΡΑΚΤΗΡΙΣΤΙΚΑ :
- Σώμα: Ορείχαλκος CB 753 S
- Θάλαμος συλλογής: Ορείχαλκος CB 753 S
- Πλέγμα περισυλλογής σωματιδίων: Ανοξείδωτο ατσάλι
- Μαγνήτης: Νεοδυμίου REN35 B=12.000 Gauss
- Μέγιστο ποσοστό γλυκόλης: 50%
- Θερμοκρασία λειτουργίας: 0°C - 110°C
- Μέγιστη πίεση λειτουργίας: 10bar

CODE	A	B	C	D	Ch.E	Ch.F	Ch.G
82746AE05	G3/4"	82	205	170	17	37	26
82746AF05	G1"	82	205	170	17	37	26
82746AG05	G1"	90	241	192	17	54	26
82746AH05	G1"	90	241	192	17	54	26

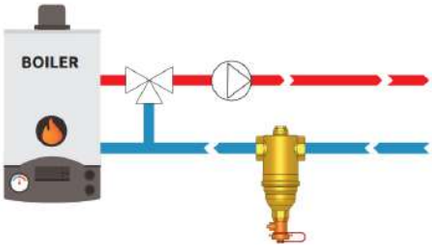

Κωδικός/Περιγραφή	Διάσταση	€/Τεμ.
609 ΒΑΛΒΙΔΑ ΑΝΤΙΠΑΓΩΤΙΚΗΣ ΠΡΟΣΤΑΣΙΑΣ ΓΙΑ ΑΝΤΛΙΑ ΘΕΡΜΟΤΗΤΑΣ ΚΑΙ ΕΠΙΤΟΙΧΟ ΛΕΒΗΤΑ	1΄΄ 1 1/4΄΄	**35,00** **36,00**
818 ΡΑΚΟΡ ΑΝΤΙΠΑΓΩΤΙΚΗΣ ΒΑΛΒΙΔΑΣ ΠΡΟΣΤΑΣΙΑΣ	1΄΄ 1 1/4΄΄	**7,00** **10,00**

Κωδικός/Περιγραφή	Διάσταση	€/Τεμ.
740 ΑΠΑΕΡΩΤΗΣ ΣΥΣΚΕΥΗ ΕΞΑΕΡΩΣΗΣ ΠΟΥ ΠΕΡΙΕΧΕΙ ΕΝΑ ΜΕΤΑΛΛΙΚΟ ΠΛΕΓΜΑ, ΣΤΗΝ ΕΠΙΦΑΝΕΙΑ ΤΟΥ ΟΠΟΙΟΥ ΠΡΟΣΚΡΟΥΟΥΝ ΚΑΙ ΕΓΚΛΩΒΙΖΟΝΤΑΙ ΟΙ ΣΧΗΜΑΤΙΣΜΕΝΕΣ ΦΥΣΑΛΙΔΕΣ ΑΕΡΑ ΚΑΙ ΕΝ ΣΥΝΕΧΕΙΑ ΑΝΕΡΧΟΝΤΑΙ ΚΑΙ ΑΠΕΛΕΥΘΕΡΩΝΟΝΤΑΙ ΣΤΗΝ ΑΤΜΟΣΦΑΙΡΑ ΑΠΟ ΤΟ ΑΝΩ ΜΕΡΟΣ ΜΕΣΩ ΜΙΑΣ ΒΑΛΒΙΔΑΣ ΕΞΑΕΡΩΣΗΣ ΜΕ ΠΛΩΤΗΡΑ	3/4΄΄ 1΄΄ 1 1/4΄΄ 1 1/2΄΄	**72,11** **76,44** **104,44** **107,78**

ΤΕΧΝΙΚΑ ΧΑΡΑΚΤΗΡΙΣΤΙΚΑ :
- Σώμα απαερωτή: Ορείχαλκος CW 617 N
- Πλωτήρας: Ορείχαλκος CW614N
- Φλοτέρ: Πολυμεθυλοπεντένιο
- Άξονας φλοτέρ: Ανοξείδωτο ατσάλι
- Πλέγμα περισυλλογής: Ανοξείδωτο ατσάλι
- Μέγιστο ποσοστό γλυκόλης: 50%
- Μέγιστη πίεση λειτουργίας: 10bar
- Θερμοκρασία λειτουργίας: -30° /160°C

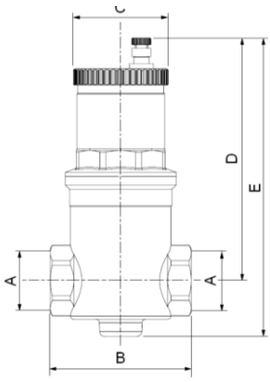

CODE	A	B	C	D	E
82740AE05	3/4"	82	55	141	173.5
82740AF05	1"	82	55	141	173.5
82740AG05	1 1/4"	90	55	164.5	210.5
82740AH05	1 1/2"	90	55	164.5	210.5

Κωδικός/Περιγραφή	Διάσταση	€/Τεμ.
341 ΗΛΕΚΤΡΟΒΑΝΑ, ΔΙΟΔΗ, ΑΘ ΜΕ ΣΕΡΒΟΜΟΤΕΡ & ΒΟΗΘΗΤΙΚΟ ΔΙΑΚΟΠΤΗ ΠΟΥ ΕΝΕΡΓΟΠΟΙΕΙ ΤΟΝ ΚΥΚΛΟΦΟΡΗΤΗ ΜΕΓ. ΠΙΕΣΗ 16bar ΜΕΓ. ΔΙΑΦΟΡΙΚΗ ΠΙΕΣΗ 10bar ΜΕΓ. ΘΕΡΜΟΚΡΑΣΙΑ ΛΕΙΤΟΥΡΓΙΑΣ 110^{0}C	1/2΄΄ 3/4΄΄ 1" 1 1/4"	**115,58** **99,00** **104,00** **121,58**
ΜΟΤΕΡ ΗΛΕΚΤΡΟΒΑΝΑΣ 1/2" έως 1 1/4"		**94,56**

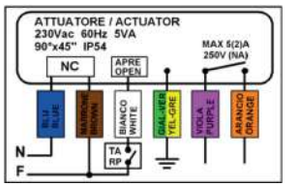

ΤΕΧΝΙΚΑ ΧΑΡΑΚΤΗΡΙΣΤΙΚΑ :

- Σώμα βαλβίδας : Ορείχαλκος CW617N
- Σφαίρα : Επιχρωμιωμένος ορείχαλκος CW614N
- O-Ring : EPDM PEROX
- Μέγιστη πίεση λειτουργίας: 10bar
- Θερμοκρασία λειτουργίας -5°C/110 °C
- Μέγιστη διαφορική πίεση: 10bar
- Σέρβο (105 x 62mm): 230 VAC (+ - 10%) 50-60 Hz
- Βαθμός προστασίας IP40
- Χρόνος κίνησης σε γωνία 90 : 45sec
- Μήκος καλωδίου: 1M
- Ροπή εκκίνησης : 1Nm.

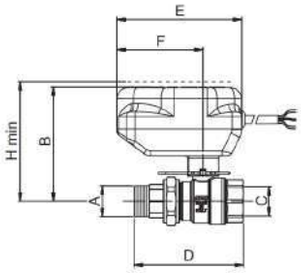

CODE	D	E	H	I
82341AD0553	80	105	115	62
82341AE0553	92	105	115	62
82341AF0553	105	105	120	62
82341AG0553	118	105	125	62

Κωδικός/Περιγραφή	Διάσταση	€/Τεμ.
377x ΔΙΟΔΗ ΒΑΝΑ 3/4" ΜΕ ΗΛΕΚΤΡΤΟΚΙΝΗΤΗΡΑ ΓΙΑ ΑΥΤΟΝΟΜΙΕΣ ΘΕΡΜΑΝΤΙΚΩΝ ΜΟΝΑΔΩΝ ΝΕΡΟΥ (FAN COIL)	3/4΄΄	**49,50**

ΤΕΧΝΙΚΑ ΧΑΡΑΚΤΗΡΙΣΤΙΚΑ :

- Σώμα βαλβίδας : Ορείχαλκος CW617N
- Μέγιστη πίεση λειτουργίας: 10bar
- Μέγιστη θερμοκρασία λειτουργίας: 110 °C
- Ηλεκτροκινητήρας: 230V, 50-60Hz
- Διαδρομή εμβόλου: 3,5mm
- Χρόνος απόκρισης: 90sec

Κωδικός/Περιγραφή	Διάσταση	€/Τεμ.
322 ΤΡΙΟΔΗ ΒΑΝΑ ΜΕ Η/Θ ΚΙΝΗΤΗΡΑ NORMALLY CLOSED ΚΑΙ ΕΝΣΩΜΑΤΩΜΕΝΟ BY-PASS ΓΙΑ ΤΕΡΜΑΤΙΚΕΣ ΜΟΝΑΔΕΣ ΝΕΡΟΥ (FAN COIL). Η ΧΡΗΣΗ ΤΗΣ ΕΝΔΕΙΚΝΥΤΑΙ ΓΙΑ ΤΗ ΡΥΘΜΙΣΗ ΚΑΙ ΤΗΝ ΕΞΙΣΟΡΡΟΠΗΣΗ ΤΗΣ ΡΟΗΣ ΣΕ ΣΥΣΤΗΜΑΤΑ ΘΕΡΜΑΝΣΗΣ/ΨΥΞΗΣ.	3/4΄΄	**97,00**

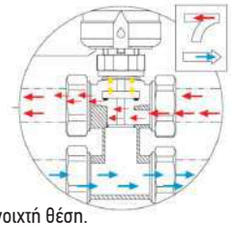

Ανοιχτή θέση.
(Η ροή εισέρχεται στο σώμα και επιστρέφει από την κάτω διέλευση.)

ΤΕΧΝΙΚΑ ΧΑΡΑΚΤΗΡΙΣΤΙΚΑ :

- Σώμα: Ορείχαλκος CW 617 N
- O-Ring: EPDM PEROSSIDICO
- Θερμοκρασία λειτουργίας : 0°C-95°C
- Μέγιστη πίεση λειτουργίας: 10bar
- Μέγιστη διαφορική πίεση: 12bar
- Ηλεκτροκινητήρας: 220V, 50-60Hz / 24V 50-60Hz
- Δυναμική αντοχή: 100N
- Βαθμός προστασίας: IP66
- Μήκος καλωδίου: 1M
- Διαδρομή κινητήρα: 5mm
- Διαδρομή εμβόλου: 3.5mm
- Χρόνος απόκρισης: 90sec

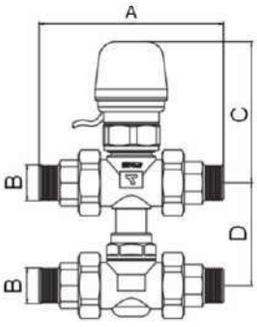

CODE	A	B	C	D
82322AE05	120	3/4"	80	49

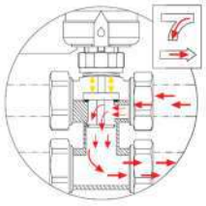

Κλειστή θέση.
(Η ροή κατευθύνεται στο by-pass και επιστρέφει.)

Εξοπλισμός θέρμανσης

ICMA Heating Technology since 1974

	Κωδικός/Περιγραφή	Διάσταση	€/Τεμ.
	ΠΛΗΡΕΣ ΚΙΤ ΜΕ ΔΙΑΚΟΠΤΗ **887** & ΡΑΚΟΡ **100** ΣΕ ΕΙΔΙΚΗ ΣΥΣΚΕΥΑΣΙΑ	1/2" ΑΡΣ. ΣΠΕΙΡ. 24Χ1,5	**31,50**
	**887** ΔΙΑΚΟΠΤΗΣ ΕΞΩΤΕΡΙΚΟΥ ΒΡΟΓΧΟΥ ΑΝΕΞΑΡΤΗΤΟΥ ΡΟΗΣ Περιλαμβάνει ρακόρ και γωνία. Συνδυάζεται με τα ρακόρ 90 και 100	1/2" 24x1,5	**24,15**
	ΣΩΛΗΝΑ ΓΙΑ ΔΙΑΚΟΠΤΗ / L90 (Άλλου κατασκευαστή)	Φ15	**4,39**
	**90** ΡΑΚΟΡ ΧΑΛΚΟΥ SICURBLOC	Φ 15 Φ 16 Φ18	**1,80** **1,80** **1,80**
	**100** ΡΑΚΟΡ ΠΛΑΣΤΙΚΗΣ ΠΟΛΥΣΤΡΩΜΑΤΙΚΗΣ	Φ 15x2,5 Φ 16x2,0 Φ 17x2,0 Φ18x2,0 Φ 18x2,5 Φ 20x2,0	**2,70** **2,70** **2,70** **2,70** **2,70** **2,70**
	**846** ΔΙΑΚΟΠΤΗΣ ΚΑΛΟΡΙΦΕΡ ΒΑΡΕΩΣ ΤΥΠΟΥ Γωνιακός	1/2" ΑΡΣ. ΣΠΕΙΡ. 24Χ1,5	**8,05**
	**848** ΔΙΑΚΟΠΤΗΣ ΚΑΛΟΡΙΦΕΡ ΒΑΡΕΩΣ ΤΥΠΟΥ Ίσιος	1/2" ΑΡΣ. ΣΠΕΙΡ. 24Χ1,5	**8,60**
	**850** ΔΙΑΚΟΠΤΗΣ ΚΑΛΟΡΙΦΕΡ ΒΑΡΕΩΣ ΤΥΠΟΥ Γωνιακός	1/2"	**7,45**
	**851** ΔΙΑΚΟΠΤΗΣ ΚΑΛΟΡΙΦΕΡ ΒΑΡΕΩΣ ΤΥΠΟΥ Ίσιος	1/2"	**8,00**

	Κωδικός/Περιγραφή	Διάσταση	€/Τεμ.
	**894** ¨ΣΠΑΣΤΟΣ" ΔΙΑΚΟΠΤΗΣ ΓΙΑ ΣΩΜΑΤΑ ΛΟΥΤΡΟΥ ΜΕ ΣΥΝΔΕΣΗ ΑΠΟ ΤΟΙΧΟ Ή ΔΑΠΕΔΟ Συνδυάζεται με τα ρακόρ 90 και 100	1/2" 24x1,5	**38,36**
	**906** ΘΕΡΜΟΣΤΑΤΙΚΟΣ ΔΙΑΚΟΠΤΗΣ ΛΟΥΤΡΟΥ	1/2" 24x1,5	**40,05**
	**923** ¨ΣΠΑΣΤΟΣ" ΔΙΑΚΟΠΤΗΣ ΛΕΥΚΟΣ ΓΙΑ ΣΩΜΑΤΑ ΛΟΥΤΡΟΥ ΜΕ ΣΥΝΔΕΣΗ ΑΠΟ ΤΟΙΧΟ ή ΔΑΠΕΔΟ	1/2"	**45,37**
	**938** ¨ΣΠΑΣΤΟΣ" ΔΙΑΚΟΠΤΗΣ ΧΡΩΜΕ ΓΙΑ ΣΩΜΑΤΑ ΛΟΥΤΡΟΥ ΜΕ ΣΥΝΔΕΣΗ ΑΠΟ ΤΟΙΧΟ ή ΔΑΠΕΔΟ	1/2"	**45,37**
	**95** ΡΑΚΟΡ ΠΛΑΣΤΙΚΗΣ ΠΟΛΥΣΤΡΩΜΑΤΙΚΗΣ ΛΕΥΚΟ / ΧΡΩΜΕ	Φ 16x2,0 Φ18x2,0 Φ 18x2,5	**4,20**
	**902** ΔΙΑΚΟΠΤΗΣ ΙΣΙΟΣ ΕΣΩΤ. ΒΡΟΓΧΟΥ (συμπεριλαμβάνει αντάπτορα για σύνδεση με σώμα 1/2". Συνδυάζεται με τα ρακόρ 93 & 101)	1/2x3/4	**25,19**
	**903** ΔΙΑΚΟΠΤΗΣ ΓΩΝΙΑΚΟΣ ΕΣΩΤΕΡΙΚΟΥ ΒΡΟΓΧΟΥ (συμπ/νει αντάπτορα για σύνδεση με σώμα 1/2". Συνδυάζεται με τα ρακόρ 93 & 101)	1/2x3/4	**23,34**
	**93** ΡΑΚΟΡ ΧΑΛΚΟΥ	Φ 15 Φ 16 Φ18	**2,72** **2,72** **2,72**
	**101** ΡΑΚΟΡ ΠΛΑΣΤΙΚΗΣ ΠΟΛΥΣΤΡΩΜΑΤΙΚΗΣ	Φ 16x2 Φ 18x2 Φ 18x2,5	**3,07** **3,07** **3,07**

Οι τιμές επιβαρύνονται με ΦΠΑ • Η εταιρεία διατηρεί το δικαίωμα αλλαγής των τιμών χωρίς προειδοποίηση

Εξοπλισμός θέρμανσης

	Κωδικός/Περιγραφή	Διάσταση	€/Τεμ.
	**803** ΔΙΑΚΟΠΤΗΣ ΓΩΝΙΑΚΟΣ ΧΡΩΜΕ	1/2'' Θηλυκό	**5,43**
	**813** ΔΙΑΚΟΠΤΗΣ ΙΣΙΟΣ ΧΡΩΜΕ	1/2'' Θηλυκό	**5,89**
	**804** ΔΙΑΚΟΠΤΗΣ ΓΩΝΙΑΚΟΣ ΧΡΩΜΕ	1/2'' Αρσενικό	**5,78**
	**814** ΔΙΑΚΟΠΤΗΣ ΙΣΙΟΣ ΧΡΩΜΕ	1/2'' Αρσενικό	**6,25**
	**774 & 1100** ΘΕΡΜΟΣΤΑΤΙΚΟΣ ΓΩΝΙΑΚΟΣ ΔΙΑΚΟΠΤΗΣ	1/2''	**16,75**
	**228 - 3/4 II** ΚΟΛΛΕΚΤΕΡ ΧΡΩΜΕ ΜΕ ΔΙΠΛΟ ΔΙΑΚΟΠΤΗ Συνδυάζεται με τα ρακόρ 90 και 100	3/4''	**15,20**
	**228 - 3/4 III** ΚΟΛΛΕΚΤΕΡ ΧΡΩΜΕ ΜΕ ΤΡΙΠΛΟ ΔΙΑΚΟΠΤΗ Συνδυάζεται με τα ρακόρ 90 και 100	3/4''	**21,90**
	**228 - 3/4 IV** ΚΟΛΛΕΚΤΕΡ ΧΡΩΜΕ ΜΕ ΤΕΤΡΑΠΛΟ ΔΙΑΚΟΠΤΗ Συνδυάζεται με τα ρακόρ 90 και 100	3/4''	**31,90**
	**228 - 1 I** ΚΟΛΛΕΚΤΕΡ ΧΡΩΜΕ ΜΕ ΔΙΠΛΟ ΔΙΑΚΟΠΤΗ Συνδυάζεται με τα ρακόρ 90 και 100	1''	**17,40**
	**228 - 1 II** ΚΟΛΛΕΚΤΕΡ ΧΡΩΜΕ ΜΕ ΤΡΙΠΛΟ ΔΙΑΚΟΠΤΗ Συνδυάζεται με τα ρακόρ 90 και 100	1''	**25,60**

	Κωδικός/Περιγραφή	Διάσταση	€/Τεμ.
	**747/146** ΔΙΑΧΩΡΙΣΤΗΣ ΣΩΜΑΤΙΔΙΩΝ ΜΕ ΜΑΓΝΗΤΗ Ορειχάλκινος	3/4''	**65,55**
	**753** ΔΙΑΧΩΡΙΣΤΗΣ ΣΩΜΑΤΙΔΙΩΝ ΜΕ ΜΑΓΝΗΤΗ Ορειχάλκινος (ΠΡΟΣΕΧΩΣ)	3/4''	**59,00**
	**747** ΔΙΑΧΩΡΙΣΤΗΣ ΣΩΜΑΤΙΔΙΩΝ ΜΕ ΜΑΓΝΗΤΗ Λευκός	3/4''	**98,91**
	**745** ΔΙΑΧΩΡΙΣΤΗΣ ΣΩΜΑΤΙΔΙΩΝ	1'' 3/4''	**106,54** **82,05**
	**269** ΤΕΡΜΑΤΙΚΟ ΜΕ ΕΞΑΕΡΙΣΤΙΚΟ ΚΑΙ ΒΑΛΒΙΔΑ ΕΚΚΕ-ΝΩΣΗΣ		**18,89**
	**249** ΑΥΤΟΜΑΤΟΣ ΠΛΗΡΩΣΗΣ ΒΑΡΕΩΣ ΤΥΠΟΥ Ρύθμιση 1 έως 6 Bar. Μέγ. θερμοκρασία λειτουργίας 90°C. Περιλαμβάνεται μανόμετρο άλλης εισαγωγής	1/2''	**31,37**

Οι τιμές επιβαρύνονται με ΦΠΑ • Η εταιρεία διατηρεί το δικαίωμα αλλαγής των τιμών χωρίς προειδοποίηση

Εξοπλισμός θέρμανσης

ICMA Heating Technology since 1974

	Κωδικός/Περιγραφή	Διάσταση	€/Τεμ.
	**248** ΜΕΙΩΤΗΣ ΠΙΕΣΗΣ	1/2΄΄ 3/4΄΄	**18,92** **21,95**
	**700** ΑΥΤΟΜΑΤΟ ΕΞΑΕΡΙΣΤΙΚΟ	1/2΄΄	**5,66**
	ΜΑΣΤΟΣ ΟΡΕΙΧΑΛΚΙΝΟΣ ΕΞΑΓΩΝΟΣ	1/2"	**0,81**
	**256** ΡΥΘΜΙΖΟΜΕΝΟ ΓΩΝΙΑΚΟ ΑΣΦΑΛΙΣΤΙΚΟ ΕΥΡΟΣ (1-8 bar)	3/8 1/2 3/4 1 1 1/4 1 1/2 2 2 1/2 3 4	**29,95** **34,20** **46,82** **62,76** **104,40** **143,60** **200,44** **539,56** **664,14** **850,00**
	**607** ΘΕΡΜΟΣΤΑΤΙΚΗ ΒΑΛΒΙΔΑ ΑΠΟΦΥΓΗΣ ΥΠΕΡΘΕΡΜΑΝΣΗΣ	3/4"	**89,45**
	**266** ΒΑΛΒΙΔΑ ΠΙΕΣΗΣ ΘΕΡΜΟΚΡΑΣΙΑΣ	3/4΄΄	**30,62**

	Κωδικός/Περιγραφή	Διάσταση	€/Τεμ.
	**K073** ΚΙΤ ΚΟΛΕΚΤΕΡ ΑΝΟΞΕΙΔΩΤΟΥ ΧΑΛΥΒΑ ΜΕ ΧΕΙΡΟΚΙΝΗΤΗ ΘΕΡΜΟΣΤΑΤΙΚΗ ΡΥΘΜΙΣΗ ΚΑΙ ΦΡΑΓΗ ΜΕ ΡΥΘΜΙΣΤΕΣ ΔΙΑΚΟΠΗΣ ΚΑΙ ΡΟΗΣ. ΠΕΡΙΛΑΜΒΑΝΕΙ: 2 ΣΥΛΛΕΚΤΕΣ (ΚΩΔ. 208) ΜΕ ΑΝΤΙΚΡΑΔΑΣΜΙΚΗ ΣΤΕΓΑΝΟΠΟΙΗΣΗ. ΚΑΤΑΛΛΗΛΟ ΓΙΑ ΡΑΚΟΡ EUROCONUS 3/4''. ΔΥΝΑΤΟΤΗΤΑ ΠΡΟΣΑΡΜΟΓΗΣ ΗΛΕΚΤΡΟΘΕΡΜΙΚΟΥ ΚΙΝΗΤΗΡΑ ΣΠΕΙΡΩΜΑΤΟΣ 28Χ1,5	1''x2 1''x3 1''x4 1''x5 1''x6 1''x7 1''x8 1''x9 1''x10 1''x11 1''x12 1''x13 1''x14 1''x15	**38,17** **51,44** **62,23** **74,67** **85,46** **96,25** **111,18** **131,10** **142,70** **156,00** **162,27** **182,54** **199,14** **219,05**
	**343** 3ΟΔΟΣ ΣΦΑΙΡΙΚΟΣ ΚΡΟΥΝΟΣ ΕΚΤΡΟΠΗΣ ΟΛΙΚΗΣ ΔΙΕΛΕΥΣΗΣ ΜΕ ΣΕΡΒΟΜΟΤΕΡ, ΜΕ ΡΕΛΕ ΚΑΙ ΒΟΗΘΗΤΙΚΟ ΜΙΚΡΟΔΙΑΚΟΠΤΗ ΓΙΑ ΚΑΘΑΡΗ ΕΠΑΦΗ. ΣΥΝΔΕΣΕΙΣ ΜΕ ΚΩΝΙΚΟ ΡΑΚΟΡ. ΜΕΓΙΣΤΗ ΠΙΕΣΗ ΛΕΙΤΟΥΡΓΙΑΣ 16BAR. ΜΕΓΙΣΤΗ ΔΙΑΦΟΡΙΚΗ ΠΙΕΣΗ 10BAR. ΜΕΓΙΣΤΗ ΘΕΡΜΟΚΡΑΣΙΑ ΛΕΙΤΟΥΡΓΙΑΣ 110^{0}C	1/2" 3/4" 1" 1"1/4	**105,38** **106,20** **122,80** **146,03**
	**185** ΤΑΠΑ ΣΥΛΛΕΚΤΗ ΥΠΟΔΟΧΗΣ ΘΕΡΜΟΜΕΤΡΟΥ ΜΕ ΠΑΡΕΜΒΥΣΜΑ ΣΤΕΓΑΝΟΤΗΤΑΣ (ΤΟ ΘΕΡΜΟΜΕΤΡΟ ΚΩΔ. 206 0-60^{0}C ΠΕΡΙΛΑΜΒΑΝΕΤΑΙ)	1"	**10,79**
	**519** ΓΩΝΙΑΚΟΣ ΔΙΑΚΟΠΤΗΣ ΕΔΡΑΣ	1/2΄΄	**3,47**

Οι τιμές επιβαρύνονται με ΦΠΑ • Η εταιρεία διατηρεί το δικαίωμα αλλαγής των τιμών χωρίς προειδοποίηση

Σύστημα ενδοδαπέδιας σωλήνωσης για θέρμανση/δροσισμό

INN FLOOR
underfloor heating system

INN STUD — ΜΟΝΩΤΙΚΗ ΠΛΑΚΑ ΚΟΜΒΩΝ

Κωδικός	Περιγραφή	Ύψος Μόνω-σης/Συνολικό (mm)	θερμική Αντ/ση (m^2K/W)	Κατάλληλη για Σωλήνες mm	Διαστάσεις-Επιφάνεια/τεμ.	Τεμάχια-m^2/κιβ.	€/ τεμ.
023271-036	INNOSTUD PLUS 11	11/30	0,32	14-17	1.4x0.8m-1,12m^2	13-14,56	**15,40**
023271-037	INNOSTUD PLUS 20	20/39	0,59	14-17	1.4x0.8m-1,12m^2	10-11,20	**16,40**
023271-038	INNOSTUD PLUS 30	30/50	0,88	14-17	1.4x0.8m-1,12m^2	8-8,96	**16,80**
	INNOSTUD COMPACT 30	30/50	0,96	16-17	1.2x0.71m-0.85m^2	13-11,05	**12,80**

- Σκληρό και άκαμπτο προστατευτικό πλαστικό φίλμ πάχους 0,6mm
- Μεγάλη πυκνότητα υλικού ρ=22,5kg/m^3, που προσδίδει υψηλή πχομόνωση, στιβαρότητα και ανθεκτικότητα
- Αντοχή Ε σε φωτιά κατά EN113501-1

INN PEX — ΔΙΚΤΥΩΜΕΝΟΣ ΣΩΛΗΝΑΣ PE-XA ΜΕ ΦΡΑΓΜΑ ΟΞΥΓΟΝΟΥ EN1264-4

Κωδικός	Περιγραφή (διάσταση/χρώμα)	m/ρολλό	CLASS	€/m
022729-019	INNOPIPE PE-XA 16X2 / ΛΕΥΚΟΣ (ΚΟΚΚΙΝΟΣ)	240	C4/10, 5/8bar	**1,26**
022729-020	INNOPIPE PE-XA 16X2 / ΛΕΥΚΟΣ (ΚΟΚΚΙΝΟΣ)	500	C4/10, 5/8bar	**1,16**
022729-022	INNOPIPE PE-XA 17X2 / ΚΟΚΚΙΝΟΣ (ΛΕΥΚΟΣ)	240	C4/6, 5/6bar	**1,29**
022729-023	INNOPIPE PE-XA 17X2 / ΚΟΚΚΙΝΟΣ (ΛΕΥΚΟΣ)	500	C4/6, 5/6bar	**1,19**
022729-025	INNOPIPE PE-XA 20X2 - ΛΕΥΚΟΣ	500	C4/8, 5/6bar	**1,92**

Οι σωλήνες με δικτύωση τύπου/μεθόδου "a" πλεονεκτούν καθοριστικά σε σχέση με σωλήνες άλλων δικτυώσεων (b ή c)
- Μεγάλη ευκαμψία με μικρή ακτίνα κάμψης R=5d και απεριόριστη ευκολία εφαρμογής
- Μεγάλη θερμική μνήμη
- Ανθεκτικότητα σε αιχμές πίεσης έως 10bar και θερμοκρασίας έως 110°C
- Προβλεπόμενη διάρκεια ζωής έως 50 έτη
- Εξαιρετικά λεία επιφάνεια που εξασφαλίζει: - Μηδενικές επικαθήσεις - Ομαλή ροή στο κλειστό κύκλωμα - Χαμηλά επίπεδα θορύβου - Απουσία μικροοργανισμών

INN PERT — ΣΩΛΗΝΑΣ 3LAYERS PE-RT ΜΕ ΦΡΑΓΜΑ ΟΞΥΓΟΝΟΥ ΚΟΚΚΙΝΟΣ EVOH EN ISO 22391-2 , ISO 21003

Φ mm	Πάχος mm	Συσκευασία ρολλό m	DIN	€/m
17	2,0	500	4726	**1,17**

UNIDELTA — ΣΩΛΗΝΑΣ MULTIPERT PLUS 5 LAYERS PE-RT (TYPE II) ΜΕ ΦΡΑΓΜΑ ΟΞΥΓΟΝΟΥ EVOH EN ISO 22391-2

Περιγραφή (διάσταση/χρώμα)	m/ρολλό	DIN	€/m
MULTIPERT 16X2 / ΚΟΚΚΙΝΟΣ	300	16833/16834	**1,26**
MULTIPERT 16X2 / ΚΟΚΚΙΝΟΣ	600	16833/16834	**1,16**
MULTIPERT 17X2 / ΚΟΚΚΙΝΟΣ	300	16833/16834	**1,29**
MULTIPERT 17X2 / ΚΟΚΚΙΝΟΣ	600	16833/16834	**1,19**

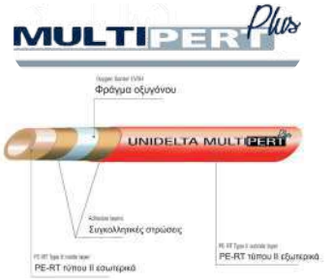

- Ανθεκτικότητα σε αιχμές πίεσης έως 8bar και θερμοκρασία έως 70°C
- Εξαιρετικά μεγάλη ευκαμψία
- Σωλήνας 5 στρωμάτων με πιστοποίηση για εφαρμογές ενδοδαπέδιας θέρμανσης

INN TACK — ΜΟΝΩΤΙΚΗ ΠΛΑΚΑ "TACKER" EN13163

Κωδικός	Περιγραφή	Ποσ./τεμ.	€/m^2
023271-035	ΠΛΑΚΑ INNOTACK 25mm / Θερμική αντίσταση R=0,65m2K/W	1τεμ. X10m	**9,50**
041204-201	ΦΙΛΜ ΑΛΟΥΜΙΝΙΟΥ INNOFOIL	1 ρολλό X50m	**1,98**

- Η μονωτική πλάκα INNOTACK έχει πάχος 25 mm, καλύπτεται από προστατευτικό ανθεκτικό φίλμ
- Το φύλλο INNOFOIL με εκτυπωμένο πλέγμα (5cm) διευκολύνει τις εργασίες εγκατάστασης

ΜΟΝΩΤΙΚΟ ΥΛΙΚΟ EPS 300/EPS 400 ΓΙΑ ΣΩΛΗΝΑ Φ16 - Φ17

(Προσεχώς ολοκληρωμένο σύστημα ξηράς δόμησης)

Σύστημα ενδοδαπέδιας σωλήνωσης για θέρμανση/δροσισμό

INNOFLOOR
underfloor heating system

INNOBEND
INNOJOINT

ΣΥΜΠΛΗΡΩΜΑΤΙΚΑ ΥΛΙΚΑ ΕΝΔΟΔΑΠΕΔΙΑΣ

INNOSTUD PLUS

Κωδικός	Περιγραφή	€/τεμ.
010502-030	ΚΑΜΠΥΛΗ ΟΔΕΥΣΗΣ - INNOBEND 14-18	2,47
010502-031	ΚΑΜΠΥΛΗ ΟΔΕΥΣΗΣ - INNOBEND 20-22	3,55
041204-200	ΑΡΜΟΣ ΔΙΑΣΤΟΛΗΣ - INNOJOINT 2m	7,45
023271-021	ΤΑΝΙΑ ΣΥΝΔΕΣΗΣ ΠΛΑΚΩΝ - INNOSTUD PLUS 1400X100 mm	2,12
023271-022	ΤΑΙΝΙΑ ΤΕΛΕΙΩΜΑΤΟΣ - INNOSTUD PLUS 1400x200 mm	3,10
023271-023	ΣΤΟΙΧΕΙΟ 45^0 - INNOSTUD PLUS 565x70 mm	1,62
010502-022	ΣΤΗΡΙΓΜΑΤΑ CLIPS TACKERS 40mm-INNOPIN για σωλήνα 14-20mm (συσκ. 300 τεμ.)	0,09

INNOFLOW

ΣΥΛΛΕΚΤΗΣ ΑΝΟΞΕΙΔΩΤΟΣ 304 1" Χ 3/4"

Κωδικός	Παροχές / Κύκλωμα	Μήκος (mm)	€/τεμ.
030910-321	INNOFLOW 2 - 2 παροχών	130	83,35
030910-322	INNOFLOW 3 - 3 παροχών	180	113,30
030910-323	INNOFLOW 4 - 4 παροχών	230	143,12
030910-324	INNOFLOW 5 - 5 παροχών	280	170,25
030910-325	INNOFLOW 6 - 6 παροχών	330	204,37
030910-326	INNOFLOW 7 - 7 παροχών	380	230,40
030910-327	INNOFLOW 8 - 8 παροχών	430	264,27
030910-328	INNOFLOW 9 - 9 παροχών	480	291,85
030910-329	INNOFLOW 10 - 10 παροχών	530	324,60
030910-330	INNOFLOW 11 - 11 παροχών	580	352,22
030910-311	INNOFLOW 12 - 12 παροχών	630	385,57
030910-332	INNOFLOW 13 - 13 παροχών	680	439,87

- Ρυθμιστικές βαλβίδες στην προσαρμογή
- Ροόμετρα 0-5lt στην προσαγωγή
- Μέγιστη πίεση 10bar, θερμοκρασία λειτουργίας 0-60^{0}C
- Ανοιξείδωτο ατσάλι ενός τεμαχίου χωρίς κολλήσεις

Κωδικός	ΣΥΜΠΛΗΡΩΜΑΤΙΚΑ ΣΥΛΛΕΚΤΗ	€/τεμ.
041204-303	INNOCON PAKOP 16x2x3/4"	3,62
041204-304	INNOCON PAKOP 17x2x3/4"	4,12
023273-202	INNOCON PAKOP 20x2x3/4"	9,50
010502-129	ΣΕΤ ΣΤΗΡΙΞΗΣ ΣΥΛΛΕΚΤΩΝ INNOFLOW 210mm (2 τεμ.)	12,00
030910-401	ΜΟΝΩΤΙΚΟ ΠΕΡΙΒΛΗΜΑ ΣΥΛΛΕΚΤΗ (Για την αποφυγή δημιουργίας συμπ/των κατά τη λειτουργία σε δροσισμό)	47,50

INNOBOX

ΕΡΜΑΡΙΑ ΣΥΛΛΕΚΤΩΝ ΣΤΑΘΕΡΟΥ & ΡΥΘΜ/ΝΟΥ ΥΨΟΥΣ (450-665mm) / ΒΑΘΟΥΣ (110-170mm)

Κωδικός	Περιγραφή	Μήκος (mm)	€/τεμ.
023260-058	INNF-0 (ΣΤΑΘΕΡΟ)	335	50,45
023260-059	INNF-1 (ΣΤΑΘΕΡΟ)	435	51,52
023260-060	INNF-2 (ΣΤΑΘΕΡΟ)	565	56,22
023260-061	INNF-3 (ΣΤΑΘΕΡΟ)	715	62,45
023260-062	INNF-4 (ΣΤΑΘΕΡΟ)	795	68,88
023260-063	INNF-5 (ΣΤΑΘΕΡΟ)	965	84,33
023260-064	INNF-6 (ΣΤΑΘΕΡΟ)	1140	109,30
023260-051	INNA-0 (ΡΥΘΜΙΖΟΜΕΝΟ)	335	64,75
023260-052	INNA-1 (ΡΥΘΜΙΖΟΜΕΝΟ)	435	66,15
023260-053	INNA-2 (ΡΥΘΜΙΖΟΜΕΝΟ)	565	72,15
023260-054	INNA-3 (ΡΥΘΜΙΖΟΜΕΝΟ)	715	80,15
023260-055	INNA-4 (ΡΥΘΜΙΖΟΜΕΝΟ)	795	88,40
023260-056	INNA-5 (ΡΥΘΜΙΖΟΜΕΝΟ)	965	108,20
023260-057	INNA-6 (ΡΥΘΜΙΖΟΜΕΝΟ)	1140	140,28

Σύστημα ενδοδαπέδιας σωλήνωσης για θέρμανση/δροσισμό

INNOFLOOR
underfloor heating system

ICMA

Κωδικός/Περιγραφή	€/Τεμ.
269 ΤΕΡΜΑΤΙΚΟ ΜΕ ΕΞΑΕΡΙΣΤΙΚΟ ΚΑΙ ΒΑΛΒΙΔΑ ΕΚΚΕΝΩΣΗΣ	**18,89**

HYDROSFER VALVOSANITARIA

ΧΕΡΟΥΛΙ :
μπλε, κόκκινο

Κωδικός/Περιγραφή	€/Τεμ.
BALL VALVE 1" ΜΕ ΡΑΚΟΡ ΚΑΙ ΘΕΡΜΟΜΕΤΡΟ ΕΠΑΦΗΣ	**16,50**

INNOEDGE

ΠΕΡΙΜΕΤΡΙΚΗ ΤΑΙΝΙΑ

Κωδικός	Περιγραφή	m/ρολλό	€/τεμ.
023270-040	INNOEDGE PLUS αυτοκ/τη περιμετρική ταινία 150x8mm	25	**38,35**
023271-020	INNOEDGE PROJECT περιμετρική ταινία 100x5 mm	25	**26,25**

Κωδικός	INNOSET ΒΕΛΤΙΩΤΙΚΟ	Ποσότητα	€/τεμ.
060301-097	Βελτιωτικό μείγματος δαπέδου INNOSET	10kg	**43,75**

- Ειδικά κατασκευασμένο για μείγμα κάλυψης ενδοδαπέδιας θέρμανσης που αυξάνει την ελαστικότητα και την μηχανική αντοχή στους κραδασμού
- Διασφαλίζει την καλύτερη επαφή του δαπέδου με το ενδοδαπέδιο κύκλωμα βελτιστοποιώντας την μετάδοση θερμοκρασίας

Κωδικός	ΑΝΕΜΗ	€/τεμ.
023270-168	ΑΝΕΜΗ K-100620	**306,00**

Κωδικός	INNOAKT ΗΛΕΚΤΡΟΘΕΡΜΙΚΟΙ ΚΙΝΗΤΗΡΕΣ (THERMAL ACTUATOR)	€/τεμ.
041204-189	INNOAKT - INN244A / ΤΑΣΗ ΛΕΙΤΟΥΡΓΙΑΣ 230V AC	**28,50**
041204-302	INNOAKT KOMFORT / ΤΑΣΗ ΛΕΙΤΟΥΡΓΙΑΣ 12V, 24V DC, 230V AC	**25,00**

- Normally closed, κατάλληλος για οποιονδήποτε συλλέκτη της αγοράς με σύνδεση M30x1,5mm, άριστη snap-on εφαρμογή στον συλλέκτη INNOFLOW με 100% πατενταρισμένη προστασία κατά των διαρροών
- Χαμηλή κατανάλωση ισχύος 2W, αθόρυβοι, καμμία ανάγκη συντήρησης
- Καλαίσθητη περιμετρική φωτεινή ένδειξη λειτουργίας

Κωδικός	INNOLINK ΗΛΕΚΤΡΟΝΙΚΟΣ ΚΑΤΑΝΕΜΗΤΗΣ	€/τεμ.
041204-301	ΚΑΤΑΝΕΜΗΤΗΣ - INNOLINK KOMFORT INT CC8Z - 8 ΖΩΝΩΝ/16 ΚΙΝΗΤΗΡΩΝ	**123,00**

- Έλεγχος μέχρι 8 θερμικών ζωνών, πλήρως αυτονομημένων, μέσω ξεχωριστής επικοινωνίας με τους θερμοστάτες INNOTROLL
- Δυνατότητα ελέγχου κυκλοφορητή, καθώς και έως 16 κυκλωμάτων μέσω των αντίστοιχων ηλεκτροθερμικών κινητήρων INNOAKT

Κωδικός	INNOMIX ΚΙΤ ΑΝΑΜΙΞΗΣ/ΚΥΚΛΟΦΟΡΙΑΣ	€/τεμ.
023273-022	INNOMIX 250KE-Y8763 (ΣΥΝΔΕΣΕΙΣ ΣΤΑ ΠΛΑΓΙΑ)	**592,50**
023273-301	INNOMIX COMPACT 249KE-065-873 (ΣΥΝΔΕΣΕΙΣ ΚΑΤΩ)	**592,50**

- Το κιτ ανάμειξης αποτελεί μια επιπλέον επιλογή του συστήματος INNOFLOOR με αποστολή να:
  1. Ρυθμίζει την θερμοκρασία λειτουργίας
  2. Βοηθάει στην κυκλοφορία του θερμού/ψυχρού νερού στο κύκλωμα
- Παραδίδεται πλήρες, προσυναρμολογημένο έτοιμο προς τοποθέτηση
- Διαθέτει κυκλοφορητή WILO Yonos Para 25/7
- Περιλαμβάνει θερμοστατική κεφαλή, εξαεριστικό, βαλβίδα εκκένωσης, εμβαπτιζόμενο θερμόμετρο και θερμοστάτη ασφαλείας 65°C

Σύστημα ενδοδαπέδιας σωλήνωσης για θέρμανση/δροσισμό

INN FLOOR
underfloor heating system

Κωδικός	INN TROLL ΕΝΣΥΡΜΑΤΟΙ ΗΛΕΚΤΡΟΝΙΚΟΙ ΘΕΡΜΟΣΤΑΤΕΣ	€/τεμ.
041526-322	ΨΗΦΙΑΚΟΣ INNOTROLL STANDARD RD20203-10N5 , ΘΕΡΜΑΝΣΗΣ ΓΙΑ ΕΠΙΤΟΠΙΟ ΕΛΕΓΧΟ	**70,00**
041526-325	ΠΡΟΓΡΑΜΜΑΤΙΖΟΜΕΝΟΣ ΨΗΦΙΑΚΟΣ INNOTROLL - HT, ΨΥΞΗΣ-ΘΕΡΜΑΝΣΗΣ ΓΙΑ ΕΠΙΤΟΠΙΟ ΕΛΕΓΧΟ	**80,00**
041526-326	ΠΡΟΓΡΑΜΜΑΤΙΖΟΜΕΝΟΣ ΨΗΦΙΑΚΟΣ SMART INNOTROLL - HT WIFI, ΨΥΞΗΣ-ΘΕΡΜΑΝΣΗΣ ΜΕ ΔΥΝΑΤΟΤΗΤΑ ΣΥΝΔΕΣΗΣ ΣΕ ΔΙΚΤΥΟ ΓΙΑ ΕΠΙΤΟΠΙΟ, ΑΛΛΑ ΚΑΙ ΑΠΟΜΑΚΡΥΣΜΕΝΟ ΕΛΕΓΧΟ ΜΕΣΩ ΔΩΡΕΑΝ ΕΦΑΡΜΟΓΗΣ	**145,00**

HT/HT, WI-FI

HT/HT, ΨΥΞΗΣ-ΘΕΡΜΑΝΣΗΣ

- Υψηλή αισθητική, με ευδιάκριτη και ευανάγνωστη, φωτιζόμενη οθόνη LCD
- Παροχή 230V AC, χωρίς μπαταρίες
- Ακρίβεια ρύθμισης +/- 0,5ºC
- Δυνατότητα σύνδεσης στον ηλεκτρονικό κατανεμητή INNOLINK ή απευθείας στους Η/Θ κινητήρες INNOAKT,
- Άριστη ποιότητα κατασκευής, ευκολία στην εγκατάσταση και στην χρήση-συντήρηση του συστήματος
- Πλήρης αναλογικός έλεγχος στους ηλεκτροθερμικούς κινητήρες INNOAKT, μέσω τεχνολογίας PWM (Pulse width modulation)

Κωδικός	INN SMART ΑΣΥΡΜΑΤΟ ΠΟΛΥΖΩΝΙΚΟ ΣΥΣΤΗΜΑ ΕΛΕΓΧΟΥ	€/τεμ.
041204-300	ΚΑΤΑΝΕΜΗΤΗΣ INNOLINK SMART RF wireless • Ασύρματη ταυτόχρονη σύνδεση με μέχρι 8 θερμοστάτες SMART RF • Έλεγχος κυκλοφορητή και λέβητα	**325,00**
041526-330	ΘΕΡΜΟΣΤΑΤΗΣ INNOTROLL SMART RF Wireless • Υπερσύγχρονος, ασύρματος, ψηφιακός, πλήρως προγραμματιζόμενος και ρυθμιζόμενος • Ευκολία στη σύνδεση, υπεραπλουστευμένη, πλήρης παραμετροποίηση λειτουργιών, με μεγάλη ακρίβεια στη λεπτομέρεια	**170,00**
041526-332	SMART GATEWAY INNOHUB • Πολύ απλό στην χρήση κι εγκατάσταση μέσω δωρεάν εφαρμογής • Προσθέτει στο ασύρματο σύστημα smart RF την δυνατότητα του απομακρυσμένου ελέγχου, μέσω δικτύου WiFi	**200,00**

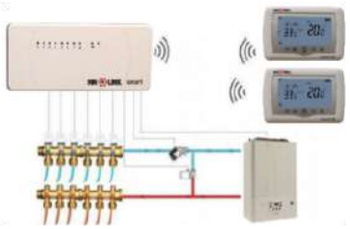

Σύστημα ενδοδαπέδιας θέρμανσης

Capricorn

ΟΡΕΙΧΑΛΚΙΝΟΙ ΣΥΛΛΕΚΤΕΣ CPR OPTIMUM 1

Περιγραφή	Κωδικός	€/Τεμ.
2 ΠΑΡΟΧΩΝ	9-3655-002-92-22-13	**72,80**
3 ΠΑΡΟΧΩΝ	9-3655-003-92-22-13	**101,30**
4 ΠΑΡΟΧΩΝ	9-3655-004-92-22-13	**126,95**
5 ΠΑΡΟΧΩΝ	9-3655-005-92-22-13	**153,88**
6 ΠΑΡΟΧΩΝ	9-3655-006-92-22-13	**183,43**
7 ΠΑΡΟΧΩΝ	9-3655-007-92-22-13	**212,98**
8 ΠΑΡΟΧΩΝ	9-3655-008-92-22-13	**239,13**
9 ΠΑΡΟΧΩΝ	9-3655-009-92-22-13	**276,40**
10 ΠΑΡΟΧΩΝ	9-3655-010-92-22-13	**304,83**
11 ΠΑΡΟΧΩΝ	9-3655-011-92-22-13	**336,00**
12 ΠΑΡΟΧΩΝ	9-3655-012-92-22-13	**364,45**

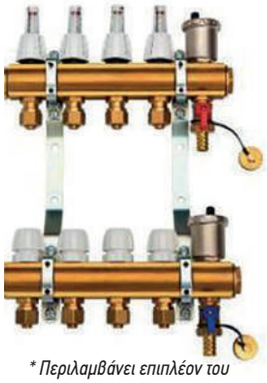

** Περιλαμβάνει επιπλέον του OPTIMUM 1, εξαεριστικό και ρακόρ σύνδεσης.*

ΟΡΕΙΧΑΛΚΙΝΟΙ ΣΥΛΛΕΚΤΕΣ CPR OPTIMUM 11*

Περιγραφή	Κωδικός	€/Τεμ.
2 ΠΑΡΟΧΩΝ	9-3655-002-93-22-13BT	**137,05**
3 ΠΑΡΟΧΩΝ	9-3655-003-93-22-13BT	**173,53**
4 ΠΑΡΟΧΩΝ	9-3655-004-93-22-13BT	**205,53**
5 ΠΑΡΟΧΩΝ	9-3655-005-93-22-13BT	**239,73**
6 ΠΑΡΟΧΩΝ	9-3655-006-93-22-13BT	**275,00**
7 ΠΑΡΟΧΩΝ	9-3655-007-93-22-13BT	**308,10**
8 ΠΑΡΟΧΩΝ	9-3655-008-93-22-13BT	**342,10**
9 ΠΑΡΟΧΩΝ	9-3655-009-93-22-13BT	**375,20**
10 ΠΑΡΟΧΩΝ	9-3655-010-93-22-13BT	**410,03**
11 ΠΑΡΟΧΩΝ	9-3655-011-93-22-13BT	**444,88**
12 ΠΑΡΟΧΩΝ	9-3655-012-93-22-13BT	**476,35**

ΤΑΧΥΕΡΓΑΛΕΙΟ TACKER

Κωδικός	€/Τεμ.
9-1240-000-00-35-03	**221,25**

ΕΡΓΑΛΕΙΟ TACKER

Κωδικός	€/Τεμ.
9-1230-000-00-02-10	**146,25**

ΚΛΙΠΣ TACKER 40mm
(Συσκευασία 300 τεμ.)

Κωδικός	€/Συσκ.
9-2004-040-66-01-10	**20,63**

Οι τιμές επιβαρύνονται με ΦΠΑ • Η εταιρεία διατηρεί το δικαίωμα αλλαγής των τιμών χωρίς προειδοποίηση

Σύστημα ενδοδαπέδιας θέρμανσης

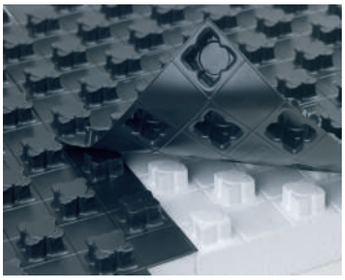

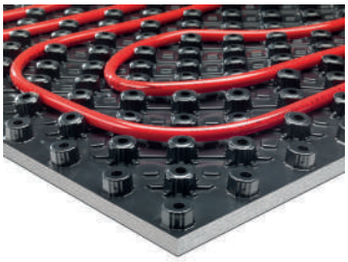

RAUTHERM S σωλήνας PE-Xa, κόκκινου χρώματος

Διατάσεις	Συσκ.	Κωδικός	€/m
17 x 2,0	120 m	11361401120	**2,73**
17 x 2,0	240 m	11361401240	**2,67**
17 x 2,0	500 m	11361401500	**2,49**

Πλάκα κόμβων Varionova 30-2 EPS 040 DES

Διατάσεις	Συσκ.	Κωδικός	€/τεμ.
με μόνωση 30 mm	11,20 m^2	12278291001	**26,57**

INOX Συλλέκτης, εξωτ. σπείρωμα, με μετρητή ροής

Διατάσεις	Συσκ.	Κωδικός	€/τεμ.
HKV-D AG 2 κυκλ.	1 Τεμ.	13801201001	**201,18**
HKV-D AG 3 κυκλ.	1 Τεμ.	13801301001	**237,42**
HKV-D AG 4 κυκλ.	1 Τεμ.	13801401001	**277,70**
HKV-D AG 5 κυκλ.	1 Τεμ.	13801501001	**317,21**
HKV-D AG 6 κυκλ.	1 Τεμ.	13801601001	**354,61**
HKV-D AG 7 κυκλ.	1 Τεμ.	13801701001	**390,10**
HKV-D AG 8 κυκλ.	1 Τεμ.	13801801001	**432,67**
HKV-D AG 9 κυκλ.	1 Τεμ.	13801901001	**469,78**
HKV-D AG 10 κυκλ.	1 Τεμ.	13802001001	**506,38**
HKV-D AG 11 κυκλ.	1 Τεμ.	13802101001	**545,17**
HKV-D AG 12 κυκλ.	1 Τεμ.	13802201001	**582,32**
HKV-D AG 13 κυκλ.	1 Τεμ.	13802301001	**609,04**
HKV-D AG 14 κυκλ.	1 Τεμ.	13802401001	**644,07**
HKV-D AG 15 κυκλ.	1 Τεμ.	13802501001	**678,18**

Τα εξαρτήματα με δαχτυλίδι τοποθέτησης και οι βάνες 1"πρέπει να παραγγελθούν ξεχωριστά

Συνθετικός Συλλέκτης με ταχυσύνδεσμο 17 και κεντρική βάνα

Διατάσεις	Συσκ.	Κωδικός	€/τεμ.
SPEED HKV P2 Ταχυσύνδεσμος 17	1 Τεμ.	14707001001	**224,73**
SPEED HKV P3 Ταχυσύνδεσμος 17	1 Τεμ.	14707101001	**268,82**
SPEED HKV P4 Ταχυσύνδεσμος 17	1 Τεμ.	14707201001	**313,13**
SPEED HKV P5 Ταχυσύνδεσμος 17	1 Τεμ.	14707301001	**345,67**
SPEED HKV P6 Ταχυσύνδεσμος 17	1 Τεμ.	14707401001	**384,73**
SPEED HKV P7 Ταχυσύνδεσμος 17	1 Τεμ.	14707501001	**417,20**
SPEED HKV P8 Ταχυσύνδεσμος 17	1 Τεμ.	14707601001	**482,19**
SPEED HKV P9 Ταχυσύνδεσμος 17	1 Τεμ.	14707701001	**514,74**
SPEED HKV P10 Ταχυσύνδεσμος 17	1 Τεμ.	14707801001	**560,36**
SPEED HKV P11 Ταχυσύνδεσμος 17	1 Τεμ.	14707901001	**612,30**
SPEED HKV P12 Ταχυσύνδεσμος 17	1 Τεμ.	14708001001	**638,33**
SPEED HKV P13 Ταχυσύνδεσμος 17	1 Τεμ.	14708101001	**670,35**
SPEED HKV P14 Ταχυσύνδεσμος 17	1 Τεμ.	14708201001	**718,22**
SPEED HKV P15 Ταχυσύνδεσμος 17	1 Τεμ.	14708301001	**776,57**
SPEED HKV P16 Ταχυσύνδεσμος 17	1 Τεμ.	14708401001	**824,36**

Εναλλακτικοί τρόποι για ανακαινίσεις

RAUTHERM SPEED plus RENOVA

ΕΙΔΙΚΑ ΓΙΑ ΤΗΝ ΑΝΑΚΑΙΝΙΣΗ !

Τα πλεονεκτήματα με μια ματιά :
- Ενδοδαπέδια ψύξη / θέρμανση
- Ύψος κατασκευής από 21mm
- Ιδανικό για πλακάκια, παρκέ και λοιπά δάπεδα
- Γρήγορη και εύκολη τοποθέτηση
- Σύντομος χρόνος στεγνώματος
- Χαμηλές θερμοκρασίες προσαγωγής
- Οικολογικό
- Εξοικονόμηση εξόδων θέρμανσης έως 20%

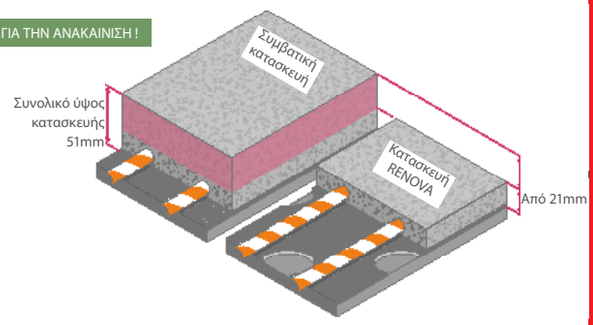

Οι τιμές επιβαρύνονται με ΦΠΑ • Η εταιρεία διατηρεί το δικαίωμα αλλαγής των τιμών χωρίς προειδοποίηση

Θερμοστάτες

smart heating!
STEGE
Have the right temperature!

SG 100

€/Τεμ	37,50

120 x 77 x 28mm

SG 100 VER

€/Τεμ	37,50

130 x 86 x 30mm

SG 50 COMPACT

€/Τεμ	34,42

119 x 80 x 31mm

Ενσύρματοι επίτοιχοι ψηφιακοί θερμοστάτες χώρου θέρμανσης/ ψύξης:

• Ψηφιακή μπλε φωτιζόμενη οθόνη με backlight • Ρύθμιση επιθυμητής θερμοκρασίας 5-35oC με βήμα 0,5oC • Ένδειξη πραγματικής θερμοκρασίας 0-40oC με βήμα 0,1oC • Ένδειξη χαμηλής στάθμης μπατα ρίας • Εργονομικός τρόπος ρύθμισης θερμοκρασίας με ροδέλα ακουστικής ένδειξης • Αντιπαγωτική προστασία στους +7°C • Ένδειξη κατάστασης λειτουργίας (HEATING,COOLING,OFF) - (SG50 μόνο HEATING) • Ένδειξη ενεργοποίησης με αντίστοιχο σύμβολο (μη διαθέσιμο σε SG50).

SG 200
Εβδομαδιαίου προγραμματισμού

€/Τεμ	45,00

120 x 77 x 28mm

Ενσύρματος επίτοιχος ψηφιακός θερμοστάτης χώρου θέρμανσης/ ψύξης:

• Ψηφιακή μπλε φωτιζόμενη οθόνη με backlight • Ρύθμιση επιθυμητής θερμοκρασίας 5-35°C με βήμα 0,5°C • Ένδειξη πραγματικής θερμοκρασίας 0-40°C με βήμα 0,1°C • Ένδειξη χαμηλής στάθμης μπαταρίας
• Εργονομικός τρόπος ρύθμισης θερμοκρασίας με ροδέλα ακουστικής ένδειξης
• Αντιπαγωτική προστασία στους +7°C • Ένδειξη κατάστασης λειτουργίας (HEATING,COOLING,OFF)
• Ένδειξη ενεργοποίησης με αντίστοιχο σύμβολο • Δυνατότητα προγραμματισμού ανά ημέρα ξεχωριστά ή σε διαχωρισμού5/2(καθημερινές/Σαββατοκύριακο)
• Δυνατότητα κατάτμησης του 24ώρου σε 6 θερμοκρασιακές ζώνες.

SG 100 RF

€/Τεμ	80,00

120 x 77 x 28mm

86 x 86 x 26mm

Ασύρματος ψηφιακός θερμοστάτης χώρου θέρμανσης/ψύξης:

• Αποτελείται από πομπό και δέκτη • Ψηφιακή μπλε φωτιζόμενη οθόνη με backlight
• Ρύθμιση επιθυμητής θερμοκρασίας 5-35°C με βήμα 0,5°C • Ένδειξη πραγματικής θερμοκρασίας 0-40°C με βήμα 0,1°C • Ένδειξη χαμηλής στάθμης μπαταρίας • Εργονομικός τρόπος ρύθμισης θερμοκρασίας με διακόπτη ακουστικής ένδειξης με ροδέλα • Αντιπαγωτική προστασία στους +7°C • Ένδειξη κατάστασης λειτουργίας (HEATING,COOLING,OFF) • Ένδειξη ενεργοποίησης με αντίστοιχο σύμβολο • Δυνατότητα παράκαμψης πομπού με χρήση διακόπτη,manual στον δέκτη.
• Εμβέλεια έως 100μ σε ανεμπόδιστη ευθεία • Φωτεινή κόκκινη ένδειξη στον δέκτη που επιβεβαιώνει λήψη εντολής από πομπό

SG 200 RF
Εβδομαδιαίου προγραμματισμού

€/Τεμ	95,00

120 x 77 x 28mm

86 x 86 x 26mm

Ασύρματος ψηφιακός θερμοστάτης χώρου θέρμανσης/ψύξης:

• Αποτελείται από πομπό και δέκτη • Ψηφιακή μπλε φωτιζόμενη οθόνη με backlight • Ρύθμιση επιθυμητής θερμοκρασίας 5-35°C με βήμα 0,5°C
• Ένδειξη πραγματικής θερμοκρασίας 0-40°C με βήμα 0,1°C • Ένδειξη χαμηλής στάθμης μπαταρίας • Εργονομικός τρόπος ρύθμισης θερμοκρασίας με διακόπτη ακουστικής ένδειξης • Αντιπαγωτική προστασία στους +7°C • Ένδειξη κατάστασης λειτουργίας (HEATING,COOLING,OFF) • Ένδειξη ενεργοποίησης με αντίστοιχο σύμβολο • Εμβέλεια έως 100μ σε ανεμπόδιστη ευθεία • Φωτεινή κόκκινη ένδειξη στον δέκτη που επιβεβαιώνει λήψη εντολής από πομπό • Δυνατότητα παράκαμψης πομπού με χρήση διακόπτη, manual στον δέκτη. • Δυνατότητα προγραμματισμού ανά ημέρα ξεχωριστά ή σε διαχωρισμό 5/2 (καθημερινέςΣ/Κ)
• Δυνατότητα κατάτμισης του 24ώρου σε 6 θερμοκρασιακές ζώνες.

smart heating!
STEGE
Have the right temperature!

SG 300 WiFi-RF Thermostat
Εβδομαδιαίου προγραμματισμού

€/Τεμ	131,25

120 x 77 x 28mm

86 x 86 x 26mm

Wi-Fi και Ασύρματος ψηφιακός θερμοστάτης χώρου θέρμανσης / ψύξης
- Λειτουργία Wi-Fi με έλεγχο από κινητό τηλέφωνο ή Tablet μέσω Android ή iOS app.
- Συχνότητα λειτουργίας Wi-Fi 2.4MHz
- Αποτελείται από πομπό και δέκτη • Ψηφιακή μπλε φωτιζόμενη οθόνη με backlight
- Ρύθμιση επιθυμητής θερμοκρασίας 5-35°C με βήμα 0,5°C • Ένδειξη πραγματικής θερμοκρασίας 0-40°C με βήμα 0,1°C
- Ένδειξη χαμηλής στάθμης μπαταρίας • Εργονομικός τρόπος ρύθμισης θερμοκρασίας με διακόπτη ακουστικής ένδειξης
- Αντιπαγωτική προστασία στους +7°C • Ένδειξη κατάστασης λειτουργίας (HEATING,COOLING,OFF)
- Ένδειξη ενεργοποίησης με αντίστοιχο σύμβολο • Εμβέλεια έως 100μ σε ανεμπόδιστη ευθεία
- Φωτεινή κόκκινη ένδειξη στον δέκτη που επιβεβαιώνει λήψη εντολής από πομπό
- Δυνατότητα παράκαμψης πομπού με χρήση διακόπτη,manual στον δέκτη.
- Δυνατότητα προγραμματισμού ανά ημέρα ξεχωριστά ή σε διαχωρισμό 5/2 (καθημερινές-Σ/Κ)
- Δυνατότητα κατάτμησης του 24ωρου σε 6 θερμοκρασιακές ζώνες
- Ασύρματη συχνότητα 868,35 MHz

SG 301 WiFi-RF Thermostat
Touch Screen
Εβδομαδιαίου προγραμματισμού

€/Τεμ	141,25

96 x 96 x 15mm

86 x 86 x 26mm

Wi-Fi και Ασύρματος ψηφιακός θερμοστάτης χώρου θέρμανσης / ψύξης
- Λειτουργία Wi-Fi με έλεγχο από κινητό τηλέφωνο ή Tablet μέσω Android ή iOS app.
- Συχνότητα λειτουργίας Wi-Fi 2.4MHz
- Οθόνη Touch Screen • Λειτουργεί με παροχή ρεύματος
- Ένδειξη κατάστασης λειτουργίας του θερμοστάτη (AUTO-HOLIDAY-ΧΕΙΡΟΚΙΝΗΤΟ-HOLD-OFF)
- Αποτελείται από πομπό και δέκτη • Ψηφιακή μπλε φωτιζόμενη οθόνη με backlight
- Ρύθμιση επιθυμητής θερμοκρασίας 5-35°C με βήμα 0,5°C
- Ένδειξη πραγματικής θερμοκρασίας 0-40°C με βήμα 0,1°C
- Αντιπαγωτική προστασία στους +5°C
- Ένδειξη ενεργοποίησης με αντίστοιχο σύμβολο • Εμβέλεια έως 100μ σε ανεμπόδιστη ευθεία
- Φωτεινή κόκκινη ένδειξη στον δέκτη που επιβεβαιώνει λήψη εντολής από πομπό
- Δυνατότητα παράκαμψης πομπού με χρήση διακόπτη,manual στον δέκτη.
- Δυνατότητα προγραμματισμού ανά ημέρα ξεχωριστά ή σε διαχωρισμό 5/2 (καθημερινές-Σ/Κ)
- Δυνατότητα κατάτμησης του 24ωρου σε 6 θερμοκρασιακές ζώνες
- Ασύρματη συχνότητα 868,35 MHz

Κλειστά δοχεία διαστολής θέρμανσης

ZILMET®

ΝΕΟ ΠΡΟΪΟΝ
ΔΟΧΕΙΟ ZILFLEX 25L
ΜΕ 5 ΧΡΟΝΙΑ ΕΓΓΥΗΣΗ,
ΧΡΩΜΑΤΟΣ ΑΣΗΜΙ

Χωρητικότητα δοχείου (lt)	Εργοστασιακός Τύπος	Εργοστασιακή προφόρτηση (bar)	Μέγιστη πίεση λειτουργίας (bar)	Μέγιστη θερμοκρασία λειτουργίας (°C)	Διαστάσεις Ø x Ύψος (mm)	Σύνδεση (inch) / Παροχή	€/Τεμ.
8	CAL-PRO	1,5	5	-10 ÷ 99	220 x 295	3/4 - Κάτω	**35,86**
12	CAL-PRO	1,5	4	-10 ÷ 99	294 x 281	3/4 - Κάτω	**39,41**
18	CAL-PRO	1,5	4	-10 ÷ 99	290 x 375	3/4 - Κάτω	**40,22**
25	CAL-PRO	1,5	4	-10 ÷ 99	324 x 415	3/4 - Κάτω	**48,75**
35	CAL-PRO	1,5	4	-10 ÷ 99	404 x 408	3/4 - Κάτω	**60,78**
35 (με βάση)	CAL-PRO	1,5	4	-10 ÷ 99	404 x 387	3/4 - Πλάγια	**62,78**
50	CAL-PRO	1,5	4	-10 ÷ 99	407 x 530	3/4 - Πλάγια	**77,15**
50 (με βάση)	CAL-PRO	1,5	4	-10 ÷ 99	407 x 507	3/4 - Πλάγια	**79,15**
80	CAL-PRO	2,0	6	-10 ÷ 99	450 x 608	3/4 - Πλάγια	**119,93**
105	CAL-PRO	2,0	6	-10 ÷ 99	500 x 665	3/4 - Πλάγια	**177,76**
150	CAL-PRO	2,0	6	-10 ÷ 99	500 x 897	3/4 - Πλάγια	**225,21**
200	CAL-PRO	2,5	6	-10 ÷ 99	600 x 812	3/4 - Πλάγια	**304,21**
250	CAL-PRO	2,5	6	-10 ÷ 99	630 x 957	3/4 - Πλάγια	**364,51**
300	CAL-PRO	2,5	6	-10 ÷ 99	630 x 1105	3/4 - Πλάγια	**437,08**
400	CAL-PRO	2,5	6	-10 ÷ 99	630 x 1450	3/4 - Πλάγια	**661,77**
500	CAL-PRO	2,5	6	-10 ÷ 99	750 x 1340	1 - Πλάγια	**769,88**

Πιεστικά Δοχεία

ΚΑΘΕΤΑ

Χωρ/τα δοχείου (lt)	Εργ/κός Τύπος	Ανταλ/μη Μεμβράνη	Χρώμα	Εργοστασιακή προφόρτηση (bar)	Μέγιστη πίεση λειτουργίας (bar)	Μέγ. θερμοκρασία λειτουργίας (°C)	Διαστάσεις Ø x Ύψος (mm)	Σύνδεση (inch) Παροχή	€/Τεμ.
5	HYDRO-PRO	✗	Μπλε	3	10	-10 ÷ 99	160 x 270	3/4 - Κάτω	**36,62**
8	HYDRO-PRO	✗	Μπλε	1,5 - 3	10	-10 ÷ 99	200 x 280	3/4 - Κάτω	**38,42**
12	HYDRO-PRO	✗	Μπλε	2	10	-10 ÷ 99	270 x 264	3/4 - Κάτω	**40,57**
18	HYDRO-PRO	✗	Μπλε	2	10	-10 ÷ 99	270 x 349	3/4 - Κάτω	**43,78**
24	ULTRA-PRO	✔	Μπλε	1,5	10	-10 ÷ 99	270 x 485	1 - Κάτω	**44,90**
24	ULTRA-PRO (Σφαιρικό)	✔	Μπλε	1,5	8	-10 ÷ 99	362x345	1 - Κάτω	**39,56**
24	HYDRO-PRO	✗	Μπλε	2	10	-10 ÷ 99	300x392	1 - Κάτω	**52,02**
35	HYDRO-PRO	✗	Μπλε	2	10	-10 ÷ 99	380x360	1 - Κάτω	**103,04**
50	ULTRA-PRO	✔	Μπλε	1,5	10	-10 ÷ 99	380x770	1 - Κάτω	**144,20**
50	HYDRO-PRO	✗	Μπλε	2	10	-10 ÷ 99	380x505	1 - Κάτω	**144,20**
60	ULTRA-PRO	✔	Μπλε	1,5	10	-10 ÷ 99	380 x 860	1 - Κάτω	**159,86**
80	ULTRA-PRO	✔	Μπλε	1,5	10	-10 ÷ 99	450 x 830	1 - Κάτω	**200,93**
80	HYDRO-PRO	✗	Μπλε	2	10	-10 ÷ 99	450x608	1 - Κάτω	**198,28**
100	ULTRA-PRO	✔	Μπλε	1,5	10	-10 ÷ 99	450 x 910	1 - Κάτω	**273,48**
105	HYDRO-PRO	✗	Μπλε	2	10	-10 ÷ 99	500x665	1 1/4 - Κάτω	**281,16**
150									
200	ULTRA-PRO	✔	Μπλε	1,5	10	-10 ÷ 99	550x1235	1 1/2 - Κάτω	**440,19**
200	HYDRO-PRO	✗	Μπλε	2	10	-10 ÷ 99	600x812	1 1/4 - Κάτω	**423,33**
300	ULTRA-PRO	✔	Μπλε	1,5	10	-10 ÷ 99	630x1365	1 1/2 - Κάτω	**560,20**
300	HYDRO-PRO	✗	Μπλε	2	10	-10 ÷ 99	630x1105	1 1/4 - Κάτω	**578,28**
400	HYDRO-PRO	✗	Μπλε	2	10	-10 ÷ 99	630x1450	1 1/4 - Κάτω	**807,98**
500	ULTRA-PRO	✔	Μπλε	1,5	10	-10 ÷ 99	750x1560	1 1/2 - Κάτω	**978,61**
500	HYDRO-PRO	✗	Μπλε	2	10	-10 ÷ 99	750x1340	1 1/4 - Κάτω	**942,64**
600	HYDRO-PRO	✗	Μπλε	2	10	-10 ÷ 99	750x1555	1 1/4 - Κάτω	**1.118,53**
750	ULTRA-PRO	✔	Μπλε	2	10	-10 ÷ 99	750x2075	1 1/2 - Κάτω	**2.930,90**
1.000	ULTRA-PRO	✔	Μπλε	2	8	-10 ÷ 99	850x2100	1 1/2 - Κάτω	**3.986,02**

ΟΡΙΖΟΝΤΙΑ

Χωρητικότητα δοχείου (lt)	Εργοστασιακός Τύπος	Ανταλλάξιμη Μεμβράνη	Χρώμα	Εργοστασιακή προφόρτηση (bar)	Μέγιστη πίεση λειτουργίας (bar)	Μέγιστη θερμοκρασία λειτουργίας (°C)	Διαστάσεις Ø x Ύψος (mm)	Σύνδεση (inch) / Παροχή	€/Τεμ.
24	ULTRA-PRO	✔	Μπλε	1,5	10	-10 ÷ 99	270(290) x 485	1	**48,03**
24	HYDRO-PRO	✗	Μπλε	2	10	-10 ÷ 99		1	**58,78**
50	ULTRA-PRO	✔	Μπλε	1,5	10	-10 ÷ 99	380(410) x 560	1	**146,26**
50	HYDRO-PRO	✗	Μπλε	2	10	-10 ÷ 99	380(410) x 640	1	**148,30**
60	ULTRA-PRO	✔	Μπλε	1,5	10	-10 ÷ 99	380(410) x 640	1	**166,10**
80	ULTRA-PRO	✔	Μπλε	1,5	10	-10 ÷ 99	450(480) x 640	1	**208,00**
100	ULTRA-PRO	✔	Μπλε	1,5	10	-10 ÷ 99	450(480) x 730	1	**280,97**

Πιεστικά δοχεία SOLARPLUS

Χωρ/τα δοχείου (lt)	Εργ/κός Τύπος	Εργοστ. προφόρτηση (bar)	Μέγιστη πίεση λειτουργίας (bar)	Μέγ. θερμ/σία λειτουργίας (°C)	Διαστάσεις Ø x Ύψος (mm)	Σύνδεση (inch) /Παροχή	€/Τεμ.
12	SOLAR-PLUS	2,5	10	-10 ÷ 110	270 x 264	3/4 - Κάτω	**74,00**
18	SOLAR-PLUS	2,5	10	-10 ÷ 110	270 x 349	3/4 - Κάτω	**80,52**
25	SOLAR-PLUS	2,5	10	-10 ÷ 110	300 x 392	3/4 - Κάτω	**99,28**

Κλειστά Δοχεία Διαστολής (πλακέ) OEM-PRO

Χωρ/τα δοχείου (lt)	Εργ/κός Τύπος	Εργ/κή προφόρτηση (bar)	Μέγ. πίεση λειτουργίας (bar)	Μέγ.θερμ. λειτουργίας (°C)	Διαστάσεις Ø x Ύψος (mm)	Σύνδεση / Παροχή (inch)	€/Τεμ.
8	531/L	1	3	90	387 x 100	3/8	**65,95**
10	531/L	1	3	90	387 x 110	3/4	**66,57**
6	541/L	1	3	90	324 x 103	3/4	**54,12**
8	541/L	1	3	90	324 x 130	3/4	**58,90**
10	541/L	1	3	90	324 x 140	3/4	**63,27**
6	537/L	1	3	90	492 x 203 x 105	3/4	**71,25**
7,5	537/L	1	3	90	492 x 203 x 118	3/4	**76,25**
10	537/L	1	3	90	492 x 203 x 150	3/4	**87,75**

Πλακοειδείς Εναλλάκτες Θερμότητας

Μοντέλο	Πλάκες	Θερμίδες kcal/h	Ρυθμός Ροής (m^3/h)		Πτώση Πίεσης (mH_2O/wcm)		INOX €/Τεμ.	ΤΙΤΑΝΙΟΥ €/Τεμ.
			Πρωτεύον	Δευτερεύον	Πρωτεύον	Δευτερεύον		
Z2	7	20.000	1.02	1.34	1.1	1.9	**483,00**	**643,62**
Z2	9	30.000	1.53	2.01	1.3	2.4	**544,00**	**757,63**
Z2	11	40.000	2.04	2.69	1.5	2.7	**611,00**	**871,63**
Z2	13	50.000	2.54	3.36	1.6	2.9	**681,00**	**985,64**
Z2	17	60.000	3.05	4.03	1.3	2.4	**808,00**	**1.213,65**
Z2	21	80,000	4,07	5,37	1,5	2,7	**939,00**	**1.441,66**
Z2	25	100,000	5,09	6,71	1,6	2,9	**1.074,00**	**1.669,67**
Z3	17	125,000	6,36	8,39	1,6	2,9	**1.286,00**	**2.704,45**
Z3	21	150,000	7,63	10,07	1,4	2,6	**1.391,00**	**3.184,05**
Z3	23	175,000	8,90	11,75	1,6	2,9	**1.443,00**	**3.423,86**
Z3	27	200,000	10,18	13,43	1,5	2,8	**1.547,00**	**3.903,46**
Z3	33	250,000	12,72	16,78	1,6	2,9	**1.702,00**	**4.622,87**
Z3	37	300,000	15,26	20,14	1,7	3,2	**1.807,00**	**5.102,48**
Z3	43	350,000	17,81	23,50	1,7	3,2	**1.962,00**	**5.821,89**
Z3	49	400,000	20,35	26,86	1,7	3,2	**2.119,00**	**6.541,30**
Z3	53	450,000	22,89	30,21	1,9	3,4	**2.340,00**	**7.141,02**
Z3	57	500,000	25,44	33,57	2,0	3,6	**2.444,00**	**7.620,63**
Z3	65	600,000	30,53	40,28	2,2	4,0	**2.651,00**	**8.579,84**
Z4	67	700,000	35,61	47,00	2,3	4,3	**4.460,00**	**-**
Z4	75	800,000	40,70	53,71	2,4	4,4	**4.796,00**	**-**

Πιεστικά δοχεία

ΚΑΘΕΤΑ							
Χωρ/τα (lt)	Εργ/κός Τύπος	Χρώμα	Εργ/κή προφόρτηση (bar)	Μέγιστη πίεση λειτουργίας (bar)	Διαστάσεις Ø x Ύψος (mm)	Σύνδεση (inch) Παροχή	€/Τεμ.
5	AC	Μπλε	2,5	8	205x225	3/4	**31,00**
8	AC	Μπλε	2,5	8	205x290	3/4	**31,75**
12	AC	Μπλε	2,5	8	270x305	3/4	**36,50**
18	AC	Μπλε	2,5	8	270 x 400	1	**41,20**
25	AC	Μπλε	2,5	8	270 x 440	1	**46,50**
35	AF	Μπλε	2,5	10	400x405	1	**77,50**
50	AFV	Μπλε	2,5	10	400 x 565	1	**107,50**
60	AFV	Μπλε	2,5	10	400 x 710	1	**159,25**
80	AFV	Μπλε	2,5	10	400x825	1	**184,00**
100	AFV	Μπλε	2,5	10	500x745	1	**225,00**
150	AFV	Μπλε	2,5	10	500x955	1	**300,00**
200	AFV	Μπλε	2,5	10	600x1030	1" 1/4	**450,00**
300	AFV	Μπλε	2,5	10	650x1195	1" 1/4	**550,00**
500	AFV	Μπλε	2,5	10	775 x 1340	1" 1/4	**775,00**
ΟΡΙΖΟΝΤΙΑ							
50	AFH	Μπλε	2,5	10	400 x 420 x 505	1	**110,00**
60	AFH	Μπλε	2,5	10	400 x 485 x 650	1	**187,50**
80	AFH	Μπλε	2,5	10	400 x 485 x 765	1	**205,00**
100	AFH	Μπλε	2,5	10	500 x 580 x 685	1	**245,00**
200	AFH	Μπλε	2,5	10	600 x 675 x 945	1" 1/4	**475,00**
300	AFH	Μπλε	2,5	10	650x725x1110	1 "1/4	**600,00**

Δοχεία Αδρανείας για Αντλία Θερμότητας

- Μόνωση πάχους 50mm από σκληρή πολυουρεθάνη
- Εξωτερικό περίβλημα από φύλλο αλουμινίου βαμμένο με ηλεκτροστατική βαφή
- Δοχείο αδρανείας από χάλυβα St37
- Μέγιστη θερμοκρασία δοχείου αδρανείας 95^{0}C

Μοντέλο		**COS 40***	**COS 60***	**COS 80***	**COS 110****	**COS 150****
Χωρητικότητα	L	40	60	80	110	150
Ενεργειακή κλάση				C		
Πίεση λειτουργίας (max)	bar			4		
Διάμετρος Φ	mm			500		
Ύψος Η	mm	500	665	835	1100	1280
Διατομή ελεύθερων παροχών F	Inch			1" 1/2		
Υποδοχή ηλεκτρικής αντίστασης ΕΗ		✓	✓	✓	✓	✓
Παροχή ηλεκτρική αντίστασης ΕΗ	Inch	1" 1/2				
Αναμονή εξαεριστικού EV		✓	✓	✓	✓	✓
Παροχή εξαεριστικού EV	Inch			1/2"		
Παροχή αισθητηρίου S1	Inch			1/2"		
Παροχή αισθητηρίου S2	Inch		-		1/2"	
Παροχή αισθητηρίου S3	Inch		-			1/2"
Τιμή (€)		**325,00**	**365,00**	**375,00**	**415,00**	**440,00**

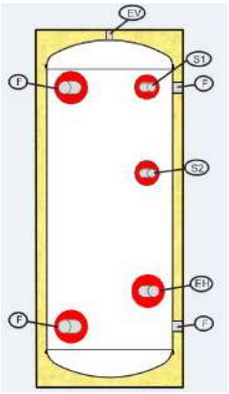

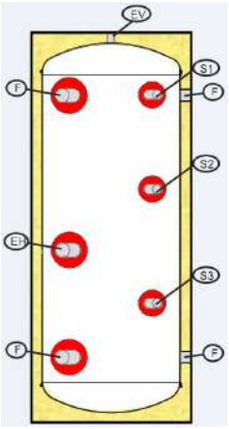

***Επιτοίχια κατακόρυφα μοντέλα.** Δυνατότητα οριζόντιας τοποθέτησης.Ενημερωθείτε για το extra kit τροποποίησης σε δάπεδο.
**** Επιδαπέδια μοντέλα**

Οι τιμές επιβαρύνονται με ΦΠΑ • Η εταιρεία διατηρεί το δικαίωμα αλλαγής των τιμών χωρίς προειδοποίηση

Ηλεκτρικοί Θερμοσίφωνες (κάθετοι-δαπέδου)

concepta

- HYGIENIC (πιστοποιητικό για πόσιμο νερό)
- Πραγματικός όγκος του δοχείου νερού
- Εξωτερικός θερμοστάτης
- Φωτεινή ένδειξη λειτουργίας
- Προστασία με κεραμικό γυαλί και ανόδιο κατά της διάβρωσης
- PLASMA συγκόλληση για μεγάλη διάρκεια ζωής
- Απουσία θερμογέφυρας
- Καθολική βάση στήριξης που επιτρέπει εύκολη αντικατάσταση οποιουδήποτε παλιού προϊόντος.

ΗΛΕΚΤΡΙΚΟΣ ΘΕΡΜΟΣΙΦΩΝΑΣ ΚΑΘΕΤΟΣ

Λίτρα	Διαστάσεις Ύψος x Πλάτος [mm]	Αντίσταση [W]	Χρόνος θέρμανσης 15-60°C [h:min]	Σύνδεση [inch]	Βάρος [kg]	€/τεμ.
60	663 x 440	4000	47'	1/2"	18,2	**172,00**
80	843 x 440	4000	1h 04'	1/2"	21,35	**186,00**

ΗΛΕΚΤΡΙΚΟΣ ΘΕΡΜΟΣΙΦΩΝΑΣ ΔΑΠΕΔΟΥ

Λίτρα	Διαστάσεις Ύψος x Πλάτος [mm]	Αντίσταση [W]	Χρόνος θέρμανσης 15-60°C [h:min]	Σύνδεση [inch]	Βάρος [kg]	€/τεμ.
60	663 x 440	4000	47'	1/2"	18,9	**178,00**
80	843 x 440	4000	1h 04'	1/2"	21,35	**194,00**

Ηλεκτρικοί Θερμοσίφωνες (άνω-κάτω πάγκου)

TESY

- Χάλκινη αντίσταση θέρμανσης
- Μόνωση PU χωρίς CFC.
- Ρυθμιζόμενος θερμοστάτης
- Χωρίς διακόπτη ON-OFF
- Φωτεινή ένδειξη κατά τη λειτουργία θέρμανσης
- Ρυθμιζόμενος διακόπτης

ΗΛΕΚΤΡΙΚΟΣ ΘΕΡΜΟΣΙΦΩΝΑΣ ΑΝΩ ΠΑΓΚΟΥ

Λίτρα	Διαστάσεις Ύψος x Πλάτος [mm]	Αντίσταση [W]	Χρόνος θέρμανσης 15-60°C [h:min]	Σύνδεση [inch]	Βάρος [kg]	€/τεμ.
10	384x372x270	1500	20'	1/2"	6,58	**116,00**
15	384x372x337	1500	31'	1/2"	7,82	**122,00**

ΗΛΕΚΤΡΙΚΟΣ ΘΕΡΜΟΣΙΦΩΝΑΣ ΚΑΤΩ ΠΑΓΚΟΥ

Λίτρα	Διαστάσεις Ύψος x Πλάτος [mm]	Αντίσταση [W]	Χρόνος θέρμανσης 15-60°C [h:min]	Σύνδεση [inch]	Βάρος [kg]	€/τεμ.
10	384x372x270	1500	20'	1/2"	6,66	**116,00**
15	384x372x337	1500	31'	1/2"	7,76	**122,00**

Made in Italy

ΑΣΦΑΛΕΙΕΣ ΘΕΡΜΟΣΙΦΩΝΑ	
ΠΕΡΙΓΡΑΦΗ	€/Τεμ.
2,5 bar	**4,19**
10 bar	**4,53**
10 / 12 bar	**7,13**
12 / 14 bar	**7,13**

Μπόϊλερ Λεβητοστασίου με 2 Εναλλάκτες

- Αντιδιαβρωτική επεξεργασία. Υάλωση σύμφωνα με το πρότυπο DIN 4753 για προστασία από τη διάβρωση.
- Υψηλή θερμική απόδοση: Μόνωση από διογκωμένη πολυουρεθάνη για ελάχιστες θερμικές απώλειες.
- Ανοξείδωτος χάλυβας.
- Προστασία από διάβρωση μέσω ανόδιου μαγνησίου.

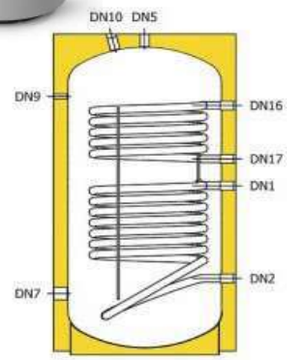

ΜΟΝΤΕΛΑ		BST-200	BST-300	BST-500
Χωρητικότητα	L	184	267	472
Μόνωση	mm	55	75	55
Επιφάνεια εναλλάκτη θερμότητας S1	m^2	0.5	0.75	0.9
Χωρητικότητα εναλλάκτη θερμότητας S1	L	5	6	8
Επιφάνεια εναλλάκτη θερμότητας S2	m^2	0.7	1.2	1.8
Χωρητικότητα εναλλάκτη θερμότητας S2	L	6	9	14
Μέγιστη θερμοκρασία λειτουργίας	°C		95	
Μέγιστη θερμοκρασία λειτουργίας του εναλλάκτη θερμότητας	°C		110	
Ονομαστική πίεση	bar		10	
Ονομαστική πίεση του εναλλάκτη θερμότητας	bar		12	
Καθαρό βάρος	kg	63	94	141
Τιμή (€)		**900**	**1.125**	**1.450**

Model	DN1	DN2	DN3	DN4	DN5	DN6	DN7	DN8	DN9	DN10	DN11	DN14	DN16	DN17
BST-200	G1"	G1"	G1"	G1"	G1"1/4	G3/4"	G2"	G1/2"	G1/2"	G1"1/4	G1/2"	G1"1/2"	G1"	G1"
BST-300	G1"	G1"	G1"	G1"	G1"1/4	G3/4"	G2"	G1/2"	G1/2"	G1"1/4	G1/2"	G1"1/2"	G1"	G1"
BST-500	G1"	G1"	G1"	G1"	G1"1/4	G3/4"	G2"	G1/2"	G1/2"	G1"1/4	G1/2"	G1"1/2"	G1"	G1"

Μπόϊλερ Λεβητοστασίου με 2 Εναλλάκτες

- Τα μοντέλα από 200L έως και 750L είναι εξοπλισμένα με 3kw ηλεκτρική αντίσταση.
- Το μοντέλο 1000L είναι εξοπλισμένο με 9kw ηλεκτρική αντίσαση.
- Ελάχιστες απώλειες θερμότητας: Παχύ μονωτικό υλικό χωρίς CFC από οικολογικό αφρό πολυουρεθάνης υψηλής πυκνότητας.
- Κάτω εναλλάκτης θερμότητας με μεγάλη επιφάνεια ανταλλαγής θερμότητας, σχεδιασμένος για σύνδεση με ηλιακό συλλέκτη ή αντλία θερμότητας.
- Τεχνολογία SHIELD: Μοναδικός τύπος επισμαλτωμένης επίστρωσης με αυξημένη περιεκτικότητα ζιρκονίου και οξείδια λιθίου και κοβαλτίου, για ανθεκτικότητα και μακροχρόνια διάρκεια ζωής της δεξαμενής νερού σε επισμαλτωμένα μοντέλα.
- **Δύο ανόδια μαγνησίου** για βέλτιστη προστασία από διάβρωση.
- Υποδοχές αισθητήρα για τους δύο εναλλάκτες θερμότητας.
- Κέλυφος κατασκευασμένο από συνθετικό ανοξείδωτο υλικό ανθεκτικό στη φθορά.

200 – 500L

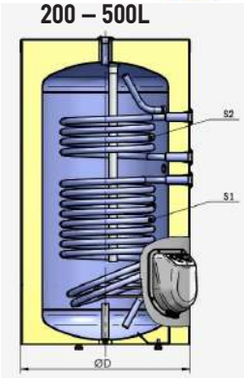

750-1000L

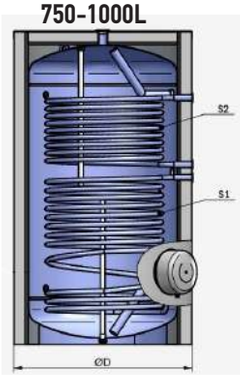

ΜΟΝΤΕΛΑ		FV20060S2	FV30067S2	FV50080S2	FV75010FS2	FV10010FS2
Χωρητικότητα	L	184	258	465	721	920
Μόνωση	mm	75	85	80	80	80
Ηλεκτρική αντίσταση	kw	3	3	3	3	3
Επιφάνεια εναλλάκτη θερμότητας S1	m^2	0.90	1.12	1.85	2.03	3.04
Χωρητικότητα εναλλάκτη θερμότητας S1	L	4.3	5.4	12.2	13.3	20
Επιφάνεια εναλλάκτη θερμότητας S2	m^2	0.38	0.86	1.15	1.22	2.03
Χωρητικότητα εναλλάκτη θερμότητας S2	L	1.8	4.2	7.6	8	13.3
Μέγιστη θερμοκρασία λειτουργίας	°C			95		
Μέγιστη θερμοκρασία λειτουργίας του εναλλάκτη θερμότητας	°C			110		
Ονομαστική πίεση	bar			8		
Ονομαστική πίεση του εναλλάκτη θερμότητας	bar			10		
Καθαρό βάρος	kg	84	99	166	243	278
Τιμή (€)		**950**	**1.240**	**2.480**	**2.480**	**2.685**

Εξοπλισμός θέρμανσης

ΒΑΛΒΙΔΑ ΑΣΦΑΛΕΙΑΣ	
inch - bar	€/Τεμ.
1/2 - 3, 4, 6	6,593
3/4 - 3, 4, 6	9,923
1 - 4, 6	15,318

HYDROSFER VALVOSANITARIA

ΔΙΑΚΟΠΤΗΣ ΔΙΣΩΛΗΝΙΟΥ ΙΣΙΟΣ	
inch	€/Τεμ.
1/2	4,66

ΔΙΑΚΟΠΤΗΣ ΔΙΣΩΛΗΝΙΟΥ ΓΩΝΙΑΚΟΣ	
inch	€/Τεμ.
1/2	4,81

KANN das Thermostat Ventil

ΒΑΛΒΙΔΑ ΑΣΦΑΛΕΙΑΣ	
inch - bar	€/Τεμ.
1/2 - 3, 6	6,00
3/4 - 3, 6	7,20

ΑΥΤΟΜΑΤΟΣ ΠΛΗΡΩΣΗΣ (ΜΕ ΜΑΝΟΜΕΤΡΟ)	
inch	€/Τεμ.
1/2 (με μανόμετρο)	32,00

ΦΙΛΤΡΑ ΠΕΤΡΕΛΑΙΟΥ ΜΕ INOX ΣΗΤΑ	
inch	€/Τεμ.
3/8	4,96
1/2	10,43

ΒΑΛΒΙΔΑ ΑΝΟΔΙΚΗΣ ΠΡΟΣΤΑΣΙΑΣ	
inch	€/Τεμ.
1/2	16,05
3/4	16,05
1	16,05
1 1/4	16,50
1 1/2	22,50
2	28,50

Βαλβίδες λεβήτων στερεών καυσίμων

Regulus®

ΘΕΡΜΟΣΤΑΤΙΚΗ ΔΙΠΛΗ ΒΑΛΒΙΔΑ ΑΠΟΦΥΓΗΣ ΥΠΕΡΘΕΡΜΑΝΣΗΣ ΞΥΛΟΛΕΒΗΤΑ

DBV-1

inch	€/Τεμ.
3/4	136,00

JBV-1

inch	€/Τεμ.
1/2	118,00

TSV

ΘΕΡΜΟΣΤΑΤΙΚΗ ΑΝΑΜΕΙΚΤΙΚΗ ΒΑΛΒΙΔΑ ΑΠΟΦΥΓΗΣ ΔΗΜΙΟΥΡΓΙΑΣ ΣΥΜΠΥΚΝΩΜΑΤΩΝ (ΓΙΑ ΛΕΒΗΤΕΣ 26-100Kw)

inch	ΕΛΑΧΙΣΤΗ ΘΕΡΜΟΚΡΑΣΙΑ ΕΠΙΣΤΡΟΦΗΣ					
	55ºC		61ºC		65ºC	
	ΚΩΔ.	€/Τεμ.	ΚΩΔ.	€/Τεμ.	ΚΩΔ.	€/Τεμ.
1	TSV-3B	75,00			TSV-3B	75,00
1 1/4	TSV-5B	105,00	TSV-2	122,00	TSV-5B	105,00
1 1/2	TSV-6	118,00	TSV-2	128,00	TSV-6	118,00
2	TSV-8	138,00	TSV-2	150,00	TSV-8	138,00

ΘΕΡΜΟΣΤΑΤΙΚΟΣ ΡΥΘΜΙΣΤΗΣ ΚΑΥΣΗΣ (ΣΥΝΟΔΕΥΕΙ ΤΟΝ VIADRUS U22)

RT-3

inch	€/Τεμ.
3/4	36,00

ΘΕΡΜΟΣΤΑΤΙΚΟΣ ΡΥΘΜΙΣΤΗΣ ΚΑΥΣΗΣ ΜΕ ΔΥΝΑΤΟΤΗΤΑ ΗΛΕΚΤΡΙΚΟΥ ΕΛΕΓΧΟΥ ΜΕΣΩ ΘΕΡΜΟΣΤΑΤΗ

RT3-E

inch	€/Τεμ.
3/4	78,00

ΒΙΟΜΗΧΑΝΙΚΑ

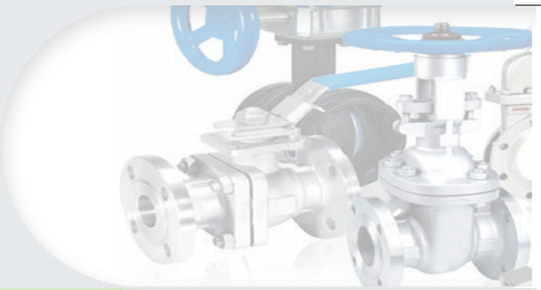

Α.Π.Ε.-ΚΛΙΜΑΤΙΣΜΟΣ

ΥΔΡΑΥΛΙΚΑ

ΘΕΡΜΑΝΣΗ

ΜΠΑΝΙΟ

METALICA
ΑΝΩΝΥΜΟΣ ΕΤΑΙΡΙΑ ΕΜΠΟΡΙΑΣ ΜΗΧΑΝΟΛΟΓΙΚΟΥ & ΥΔΡΑΥΛΙΚΟΥ ΕΞΟΠΛΙΣΜΟΥ

ΓΙΟΞΑΣ Α.Ε.Ε.

NOBILI®

The Best Technology for Water

Ρομποτική τεχνολογία
στην παραγωγή και τον έλεγχο ποιότητος

Made in Italy

Με υπεροχή Ιταλικής τελειότητας

και Εγγύηση Εφ' όρου Ζωής!

LIFETIME WARRANTY

Σε 8 καταπληκτικές σειρές:

Acquereli, Blues, Live, New Road, Sand, 7 Seven, Sole inox, Yoyo

Οι τιμές επιβαρύνονται με ΦΠΑ • Η εταιρεία διατηρεί το δικαίωμα αλλαγής των τιμών χωρίς προειδοποίηση

Αναμικτικές Μπαταρίες

NOBILI

SOLE

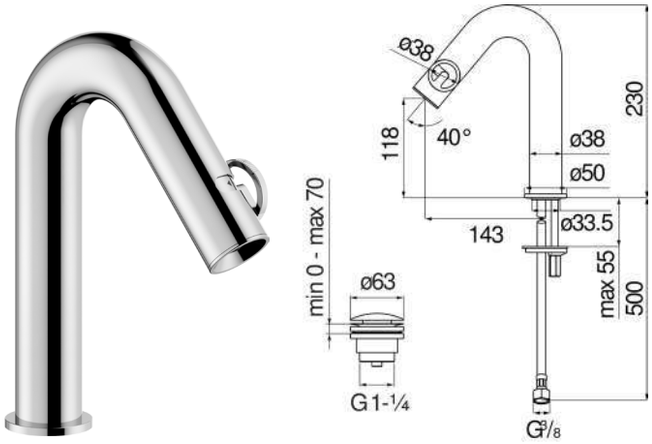

ΚΩΔΙΚΟΣ - ΠΕΡΙΓΡΑΦΗ	€/Τεμ.
S0130118/21X - INOX BRUSHED ΝΙΠΤΗΡΑ	**588,00**

ΚΩΔΙΚΟΣ - ΠΕΡΙΓΡΑΦΗ	€/Τεμ.
S0130298 - INOX BRUSHED ΕΝΤΟΙΧΙΣΜΟΥ	**564,00**

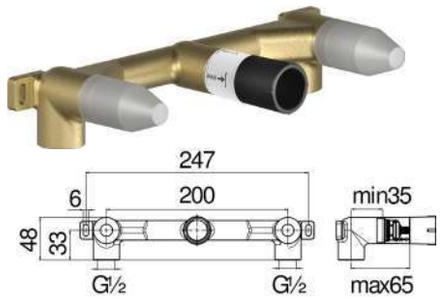

ΚΩΔΙΚΟΣ - ΠΕΡΙΓΡΑΦΗ	€/Τεμ.
WE00298- ΜΗΧΑΝΙΣΜΟΣ	**588,00**

ΔΙΒΑΘΜΙΑ ΛΕΙΤΟΥΡΓΙΑ

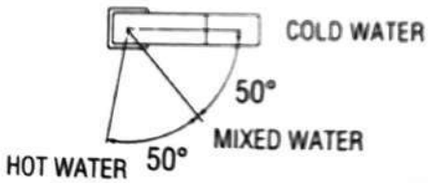

ΔΙΒΑΘΜΙΑ ΛΕΙΤΟΥΡΓΙΑ
ΕΞΟΙΚΟΝΟΜΗΣΗ ΕΝΕΡΓΕΙΑΣ

ΕΓΓΥΗΣΗ ΜΗΧΑΝΙΣΜΟΥ

LIFETIME WARRANTY

Οι τιμές επιβαρύνονται με ΦΠΑ • Η εταιρεία διατηρεί το δικαίωμα αλλαγής των τιμών χωρίς προειδοποίηση

Αναμικτικές Μπαταρίες

SEVEN

NOBILI

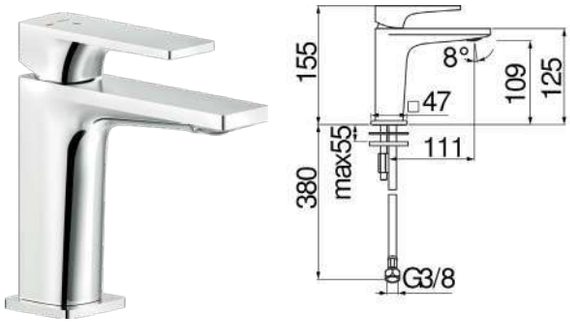

ΚΩΔΙΚΟΣ - ΠΕΡΙΓΡΑΦΗ	€/Τεμ.
SEE 124118/3CR-ΝΙΠΤΗΡΑ	185,00

(Δεν περιλαμβάνει βαλβίδα)

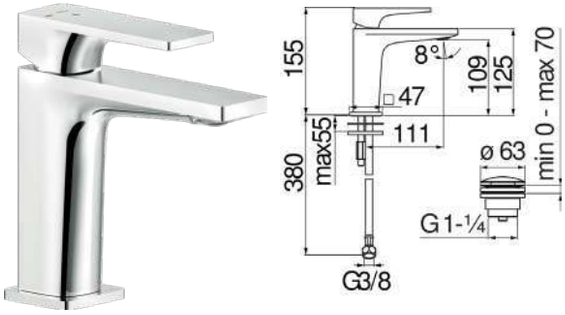

ΚΩΔΙΚΟΣ - ΠΕΡΙΓΡΑΦΗ	€/Τεμ.
SEE 124118/2CR-ΝΙΠΤΗΡΑ ECO	202,00

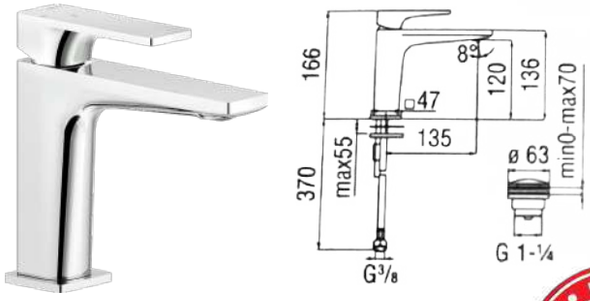

ΚΩΔΙΚΟΣ - ΠΕΡΙΓΡΑΦΗ	€/Τεμ.
SEE124148/2CR-ΝΙΠΤΗΡΑ	233,00

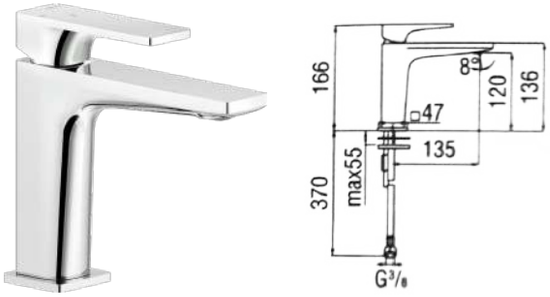

ΚΩΔΙΚΟΣ - ΠΕΡΙΓΡΑΦΗ	€/Τεμ.
SEE124148/3CR-ΝΙΠΤΗΡΑ	216,00

(Δεν περιλαμβάνει βαλβίδα)

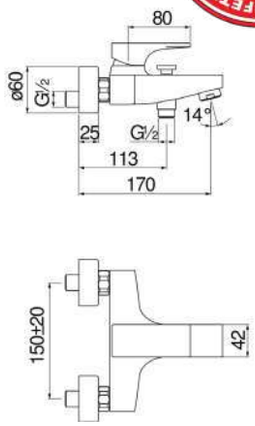

ΚΩΔΙΚΟΣ - ΠΕΡΙΓΡΑΦΗ	€/Τεμ.
SE 124110/1CR ΛΟΥΤΡΟΥ ΑΠΛΗ	237,00

ΚΩΔΙΚΟΣ - ΠΕΡΙΓΡΑΦΗ	€/Τεμ.
SE 124110CR-ΛΟΥΤΡΟΥ	334,00

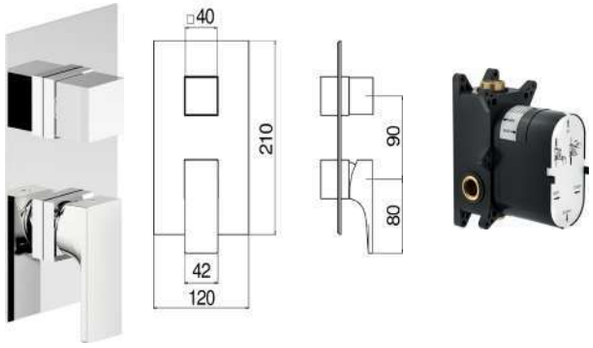

ΚΩΔΙΚΟΣ - ΠΕΡΙΓΡΑΦΗ	€/Τεμ.
SE124100/ECR-ΛΟΥΤΡΟΥ ΕΝΤΟΙΧ	170,00
WE81100-ΜΗΧΑΝΙΣΜΟΣ	135,00

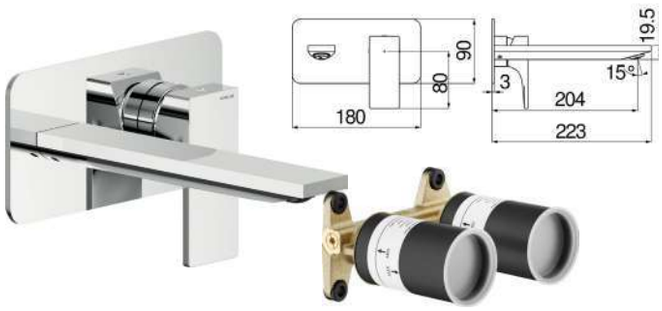

ΚΩΔΙΚΟΣ - ΠΕΡΙΓΡΑΦΗ	€/Τεμ.
SE 124198/1CR- ΝΙΠΤΗΡΑ ΕΝΤΟΙΧ	314,00
WE00198-ΜΗΧΑΝΙΣΜΟΣ	125,00

Αναμικτικές Μπαταρίες

NOBILI

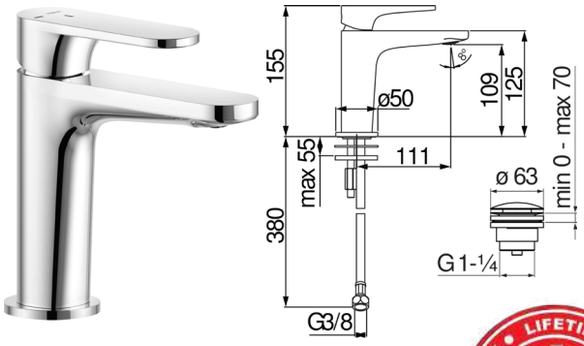

ΚΩΔΙΚΟΣ - ΠΕΡΙΓΡΑΦΗ	€/Τεμ.
Y0E126118/2CR-ΝΙΠΤΗΡΑ	**175,00**

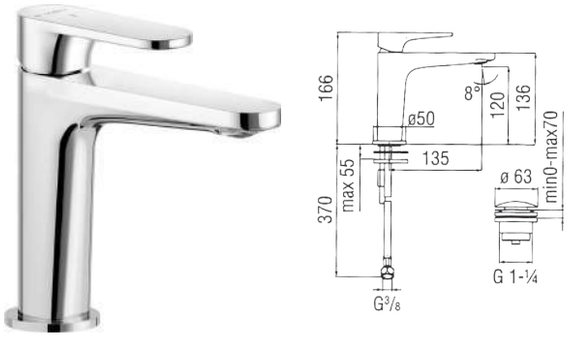

ΚΩΔΙΚΟΣ - ΠΕΡΙΓΡΑΦΗ	€/Τεμ.
Y0E126148/2CR-ΝΙΠΤΗΡΑ	**208,00**

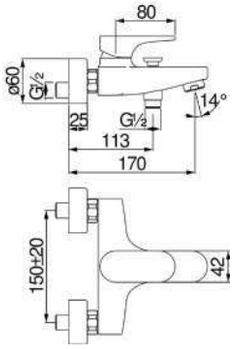

ΚΩΔΙΚΟΣ - ΠΕΡΙΓΡΑΦΗ	€/Τεμ.
Y0126110/1CR ΛΟΥΤΡΟΥ ΑΠΛΗ	**203 ,00**

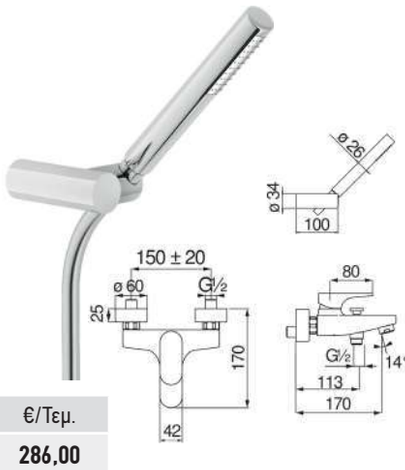

ΚΩΔΙΚΟΣ - ΠΕΡΙΓΡΑΦΗ	€/Τεμ.
Y0126110CR-ΛΟΥΤΡΟΥ	**286,00**

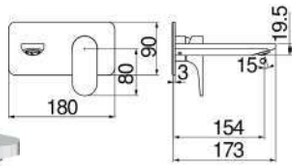

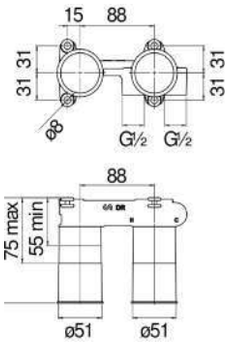

ΚΩΔΙΚΟΣ - ΠΕΡΙΓΡΑΦΗ	€/Τεμ.
Y0126198/1CR-ΝΙΠΤΗΡΑ ΕΝΤΟΙΧΙΣΜΟΥ	**269,00**
WE00198-ΜΗΧΑΝΙΣΜΟΣ	**125,00**

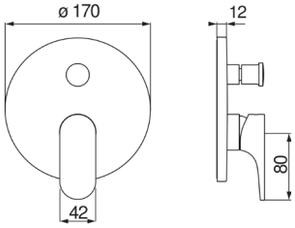

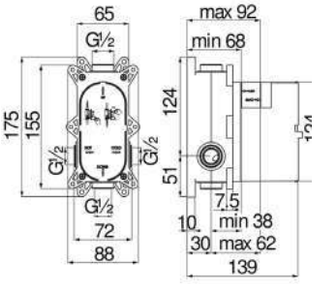

ΚΩΔΙΚΟΣ - ΠΕΡΙΓΡΑΦΗ	€/Τεμ.
Y0126100/ECR-ΛΟΥΤΡΟΥ ΕΝΤΟΙΧΙΣΜΟΥ	**139,00**
WE81100-ΜΗΧΑΝΙΣΜΟΣ	**135,00**

Αναμικτικές Μπαταρίες

NEW ROAD

NOBILI

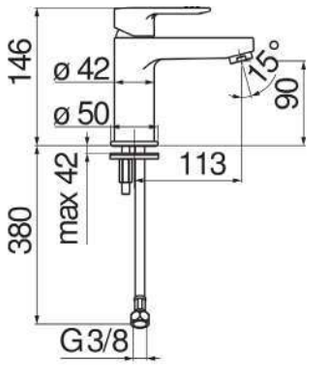

ΚΩΔΙΚΟΣ - ΠΕΡΙΓΡΑΦΗ	€/Τεμ.
RDH 00118/2CR ΝΙΠΤΗΡΑ	**135,00**

(Δεν περιλαμβάνει βαλβίδα)

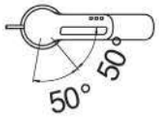

ΚΩΔΙΚΟΣ - ΠΕΡΙΓΡΑΦΗ	€/Τεμ.
RD 00110CR ΛΟΥΤΡΟΥ	**203,00**

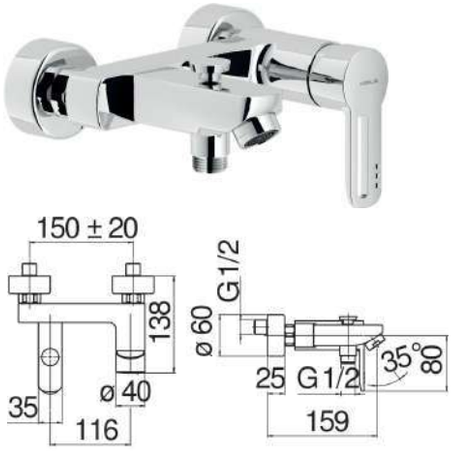

ΚΩΔΙΚΟΣ - ΠΕΡΙΓΡΑΦΗ	€/Τεμ.
RD 00110/1CR ΛΟΥΤΡΟΥ ΑΠΛΗ	**152,00**

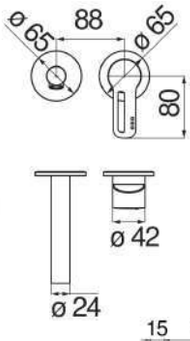

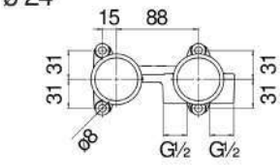

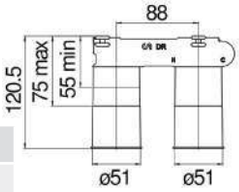

ΚΩΔΙΚΟΣ - ΠΕΡΙΓΡΑΦΗ	€/Τεμ.
RD 00199/1CR - ΕΝΤΟΙΧ. ΝΙΠΤΗΡΑ	**267,00**
WE 00198-ΜΗΧΑΝΙΣΜΟΣ	**125,00**

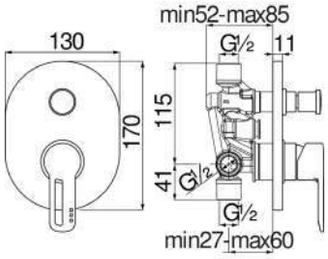

ΚΩΔΙΚΟΣ - ΠΕΡΙΓΡΑΦΗ	€/Τεμ.
RD 00100CR - ΝΤΟΥΖ ΕΝΤΟΙΧΙΣΜΟΥ **ΠΡΟΣΟΧΗ:** **ΠΕΡΙΛΑΜΒΑΝΕΤΑΙ Ο ΜΗΧΑΝΙΣΜΟΣ**	**169,00**

Αναμικτικές Μπαταρίες

NOBILI

BLUES

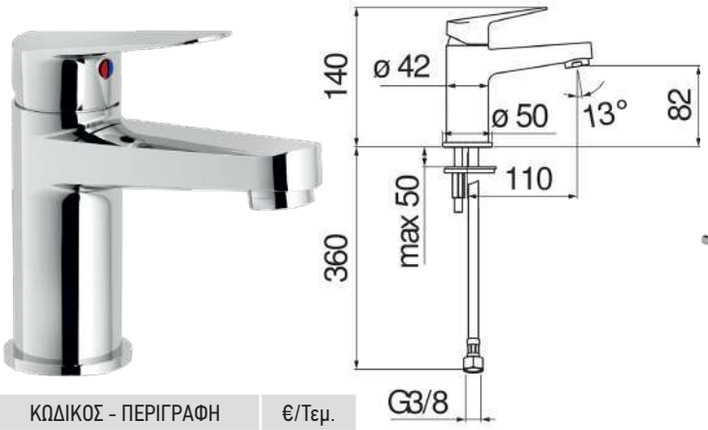

ΚΩΔΙΚΟΣ - ΠΕΡΙΓΡΑΦΗ	€/Τεμ.
BSH101118/3CR - ΝΙΠΤΗΡΑ	**85,00**

(Δεν περιλαμβάνει βαλβίδα)

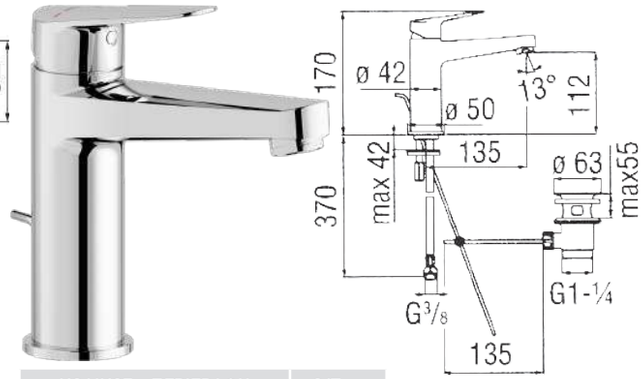

ΚΩΔΙΚΟΣ - ΠΕΡΙΓΡΑΦΗ	€/Τεμ.
BSH101148/1CR- ΝΙΠΤΗΡΑ	**119,00**

ΚΩΔΙΚΟΣ - ΠΕΡΙΓΡΑΦΗ	€/Τεμ.
BS101110/1CR-ΛΟΥΤΡΟΥ ΑΠΛΗ	**135,00**

ΚΩΔΙΚΟΣ - ΠΕΡΙΓΡΑΦΗ	€/Τεμ.
BS101110CR - ΛΟΥΤΡΟΥ	**162,00**

LIFETIME WARRANTY

ACQUERELLI

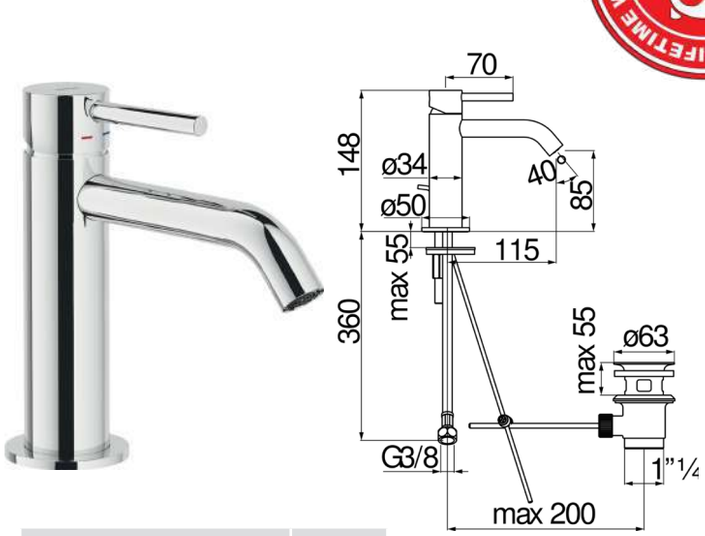

ΚΩΔΙΚΟΣ - ΠΕΡΙΓΡΑΦΗ	€/Τεμ.
AQ93118/15CR - ΝΙΠΤΗΡΑ	**171,00**

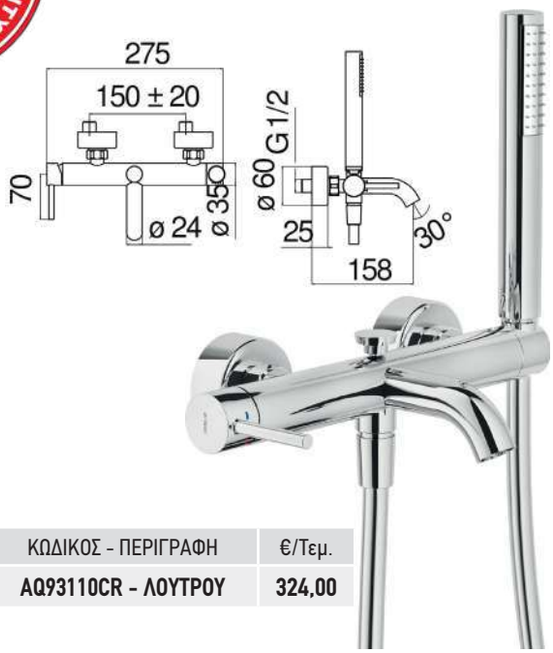

ΚΩΔΙΚΟΣ - ΠΕΡΙΓΡΑΦΗ	€/Τεμ.
AQ93110CR - ΛΟΥΤΡΟΥ	**324,00**

Οι τιμές επιβαρύνονται με ΦΠΑ • Η εταιρεία διατηρεί το δικαίωμα αλλαγής των τιμών χωρίς προειδοποίηση

Αναμικτικές Μπαταρίες

NOBILI

SAND

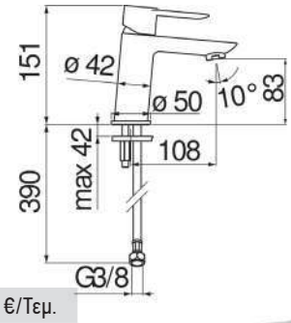

ΚΩΔΙΚΟΣ - ΠΕΡΙΓΡΑΦΗ	€/Τεμ.
SAH 99118/2CR - ΝΙΠΤΗΡΑ	123,00

(Δεν περιλαμβάνει βαλβίδα)

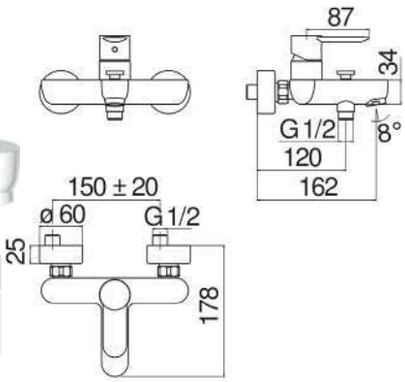

ΚΩΔΙΚΟΣ - ΠΕΡΙΓΡΑΦΗ	€/Τεμ.
SA 99110/1CR ΛΟΥΤΡΟΥ ΑΠΛΗ	190,00

ΚΩΔΙΚΟΣ - ΠΕΡΙΓΡΑΦΗ	€/Τεμ.
SA 99110 CR - ΛΟΥΤΡΟΥ	215,00

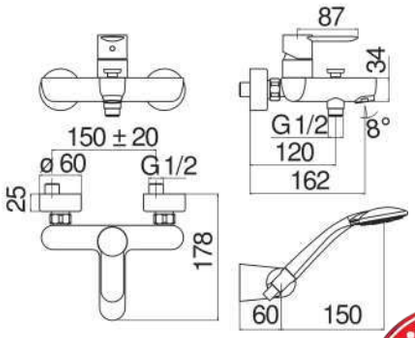

LIVE

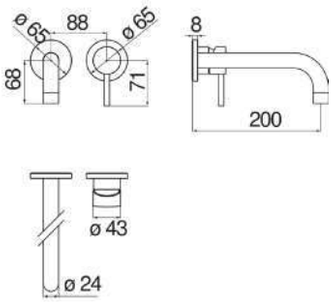

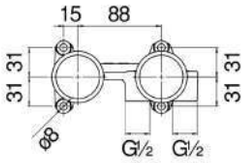

ΚΩΔΙΚΟΣ - ΠΕΡΙΓΡΑΦΗ	€/Τεμ.
LV00199/1CR - ΕΝΤΟΙΧ. ΝΙΠΤΗΡΑ	273 ,00
WE 00198 - ΜΗΧΑΝΙΣΜΟΣ	125,00

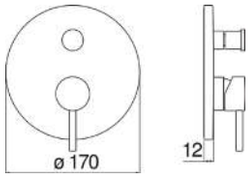

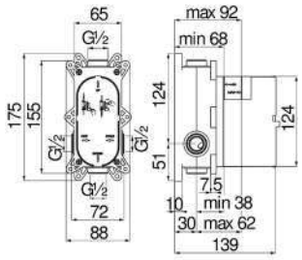

ΚΩΔΙΚΟΣ - ΠΕΡΙΓΡΑΦΗ	€/Τεμ.
LV00100/ECR - ΕΝΤΟΙΧ. ΛΟΥΤΡΟΥ	230,00
WE81100 - ΜΗΧΑΝΙΣΜΟΣ	135,00

Ανταλλακτικά Εντοιχισμένων Μπαταριών

NOBILI

ΚΩΔΙΚΟΣ - ΠΕΡΙΓΡΑΦΗ	€/Τεμ.
AD146/57CR ΝΤΟΥΖΑΚΙ ΜΕ ΠΑΡΟΧΗ	124.00

ΚΩΔΙΚΟΣ - ΠΕΡΙΓΡΑΦΗ	€/Τεμ.
AD138/44CR - ΒΡΑΧΙΟΝΑΣ	79,00

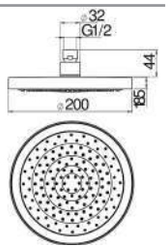

ΚΩΔΙΚΟΣ - ΠΕΡΙΓΡΑΦΗ	€/Τεμ.
WE00139/94CR - ΚΩΔΩΝΑΣ	99.00

Αναμικτικές Μπαταρίες

KRAMER

10 YEAR GUARANTEE

WTS water tech solutions

MADE IN ITALY

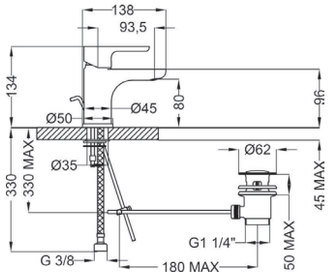

ΚΩΔΙΚΟΣ - ΠΕΡΙΓΡΑΦΗ	€/Τεμ.
GR301 - ΝΙΠΤΗΡΑ	**48,11**

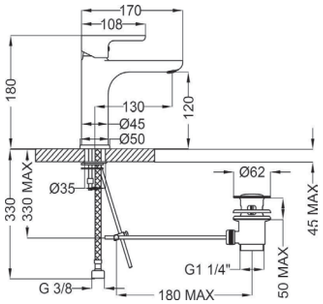

ΚΩΔΙΚΟΣ - ΠΕΡΙΓΡΑΦΗ	€/Τεμ.
GR331 - ΝΙΠΤΗΡΑ ΜΕΣΑΙΑ	**69,54**

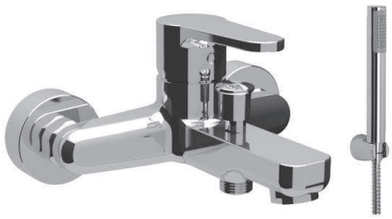

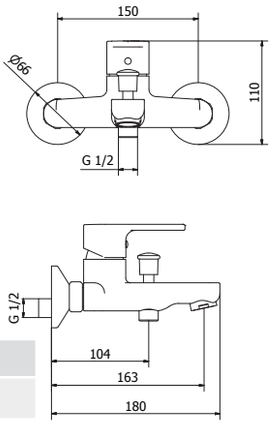

ΚΩΔΙΚΟΣ - ΠΕΡΙΓΡΑΦΗ	€/Τεμ.
GR151- ΛΟΥΤΡΟΥ NEW	**68,33**

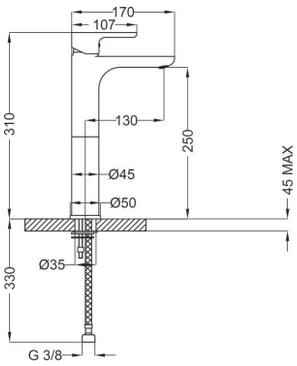

ΚΩΔΙΚΟΣ - ΠΕΡΙΓΡΑΦΗ	€/Τεμ.
GR341 - ΝΙΠΤΗΡΑ ΨΗΛΗ	**106,24**

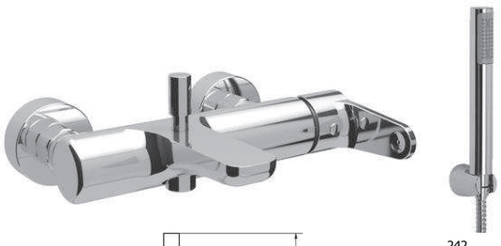

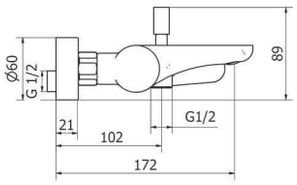

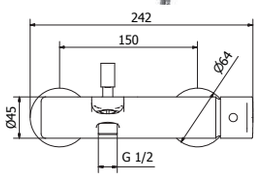

ΚΩΔΙΚΟΣ - ΠΕΡΙΓΡΑΦΗ	€/Τεμ.
GR101- ΛΟΥΤΡΟΥ	**74,60**

Οι τιμές επιβαρύνονται με ΦΠΑ • Η εταιρεία διατηρεί το δικαίωμα αλλαγής των τιμών χωρίς προειδοποίηση

Αναμικτικές Μπαταρίες

10 YEAR GUARANTEE

KRAMER

WTS water tech solutions

MADE IN ITALY

KRIM

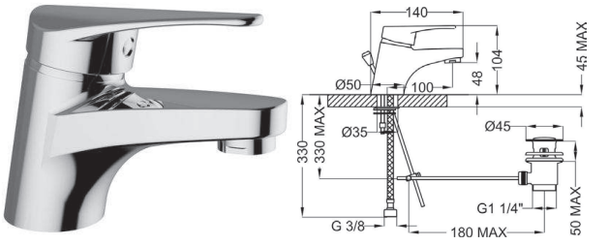

ΚΩΔΙΚΟΣ - ΠΕΡΙΓΡΑΦΗ	€/Τεμ.
KM303 - ΝΙΠΤΗΡΑ	**40.81**

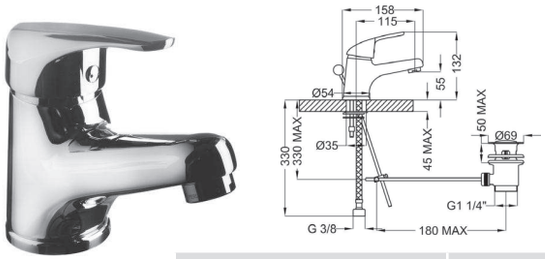

ΚΩΔΙΚΟΣ - ΠΕΡΙΓΡΑΦΗ	€/Τεμ.
KM301 - ΝΙΠΤΗΡΑ ΒΤ	**45.86**

ΚΩΔΙΚΟΣ - ΠΕΡΙΓΡΑΦΗ	€/Τεμ.
KM308 - ΝΙΠΤΗΡΑ ΨΗΛΗ	**57,10**

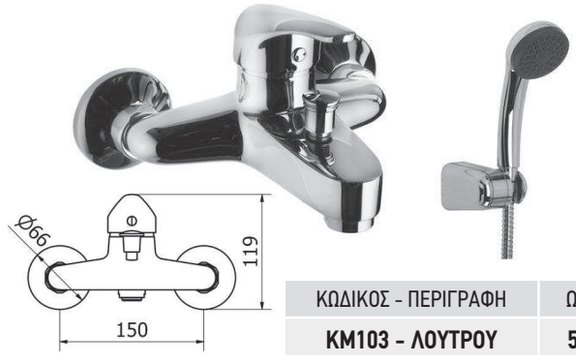

ΚΩΔΙΚΟΣ - ΠΕΡΙΓΡΑΦΗ	Ω/Τεμ.
KM103 - ΛΟΥΤΡΟΥ	**50,17**

ΚΩΔΙΚΟΣ - ΠΕΡΙΓΡΑΦΗ	€/Τεμ.
KM363 - ΝΙΠΤΗΡΑ ΜΕ ΨΗΛΟ ΡΟΥΞΟΥΝΙ	**47,74**

TEVERE

ΚΩΔΙΚΟΣ - ΠΕΡΙΓΡΑΦΗ	€/Τεμ.
TV620 - ΚΟΥΖΙΝΑΣ PLUS	**41,00**

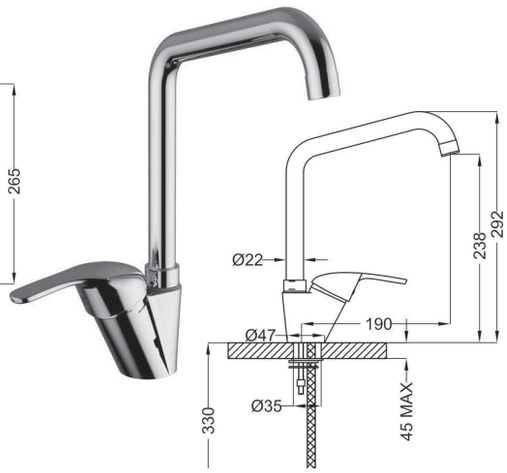

ΚΩΔΙΚΟΣ - ΠΕΡΙΓΡΑΦΗ	€/Τεμ.
TV621 - ΚΟΥΖΙΝΑΣ ΨΗΛΗ	**52,42**

ΚΩΔΙΚΟΣ - ΠΕΡΙΓΡΑΦΗ	€/Τεμ.
TV601-ΚΟΥΖΙΝΑΣ ΧΑΜΗΛΗ	**35,38**

Ντούς Εντοιχισμού

KRAMER

10 YEAR GUARANTEE

WTS water tech solutions

MADE IN ITALY

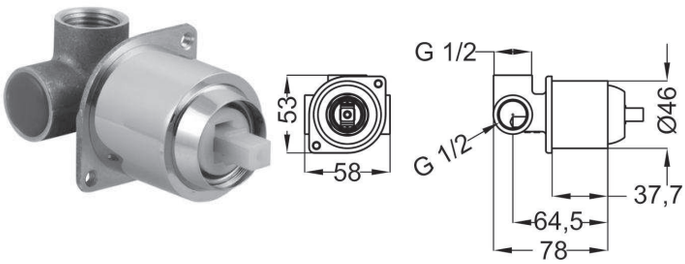

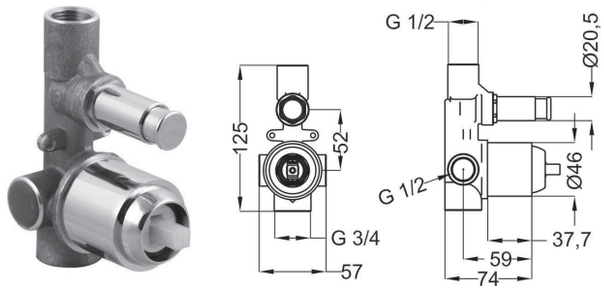

ΚΩΔΙΚΟΣ - ΠΕΡΙΓΡΑΦΗ	€/Τεμ.
06310711-001 - ΑΝΑΜΙΚΤΗΣ ΜΙΑΣ ΡΟΗΣ	**31.45**

ΚΩΔΙΚΟΣ - ΠΕΡΙΓΡΑΦΗ	€/Τεμ.
0311711-001 - ΑΝΑΜΙΚΤΗΣ ΔΥΟ ΡΟΩΝ	**55,22**

ΠΟΜΟΛΑ ΜΕ ΠΛΑΚΕΣ

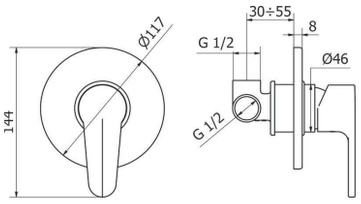

ΚΩΔΙΚΟΣ - ΠΕΡΙΓΡΑΦΗ	€/Τεμ.
GR007 - GR2	**22.09**

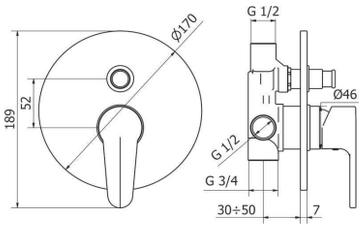

ΚΩΔΙΚΟΣ - ΠΕΡΙΓΡΑΦΗ	€/Τεμ.
GR017 - GR2	**29.39**

ΒΡΑΧΙΟΝΕΣ

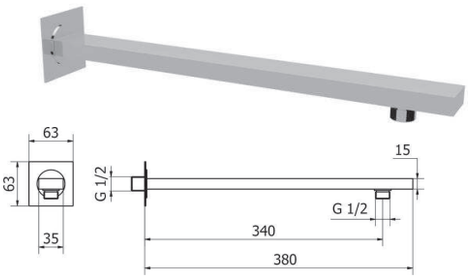

ΚΩΔΙΚΟΣ	€/Τεμ.
A9I02690	**41,37**

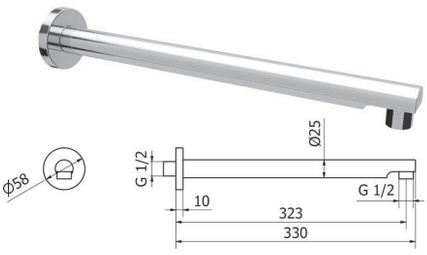

ΚΩΔΙΚΟΣ	€/Τεμ.
A9I02790	**35,76**

ΚΩΔΩΝΕΣ

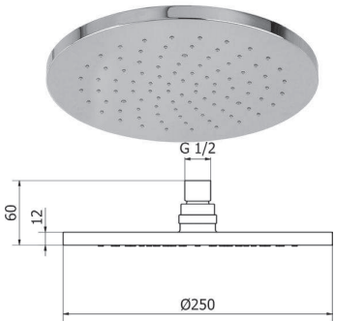

ΚΩΔΙΚΟΣ	€/Τεμ.
A9C05590	**33.88**

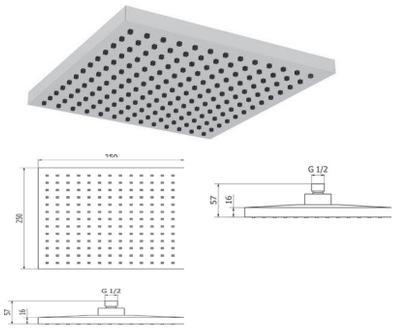

ΚΩΔΙΚΟΣ	€/Τεμ.
A9C01690	**54.29**

ΝΤΟΥΖΑΚΙΑ ΜΕ ΠΑΡΟΧΗ

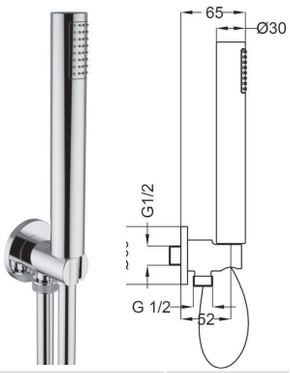

ΚΩΔΙΚΟΣ - ΠΕΡΙΓΡΑΦΗ	€/Τεμ.
IM027 - TONDO	**40.25**

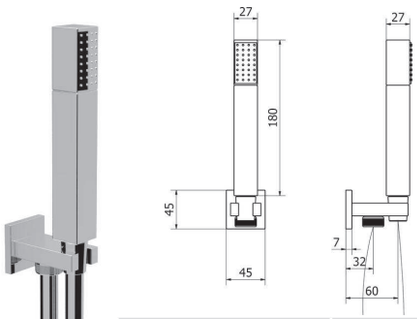

ΚΩΔΙΚΟΣ - ΠΕΡΙΓΡΑΦΗ	€/Τεμ.
IM026 - QUADRO	**43.99**

Οι τιμές επιβαρύνονται με ΦΠΑ • Η εταιρεία διατηρεί το δικαίωμα αλλαγής των τιμών χωρίς προειδοποίηση

Αναμικτικές Μπαταρίες

ottone meloda®

10 YEARS GARANZIA WARRANTY

WTS water tech solutions

MADE IN ITALY

ARTE

WATER SAVING 40% 30% 20% 10% 0%

ΚΩΔΙΚΟΣ - ΠΕΡΙΓΡΑΦΗ	€/Τεμ.
2P710-11-ΝΙΠΤΗΡΑ	**52,36**

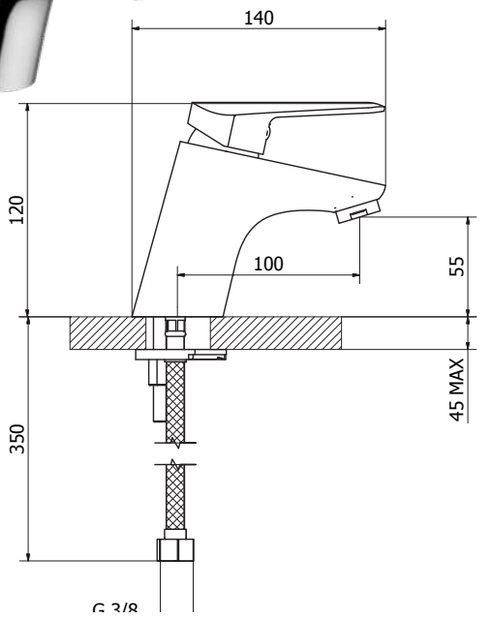

ΚΩΔΙΚΟΣ - ΠΕΡΙΓΡΑΦΗ	€/Τεμ.
2P530-11-ΛΟΥΤΡΟΥ	**64,50**

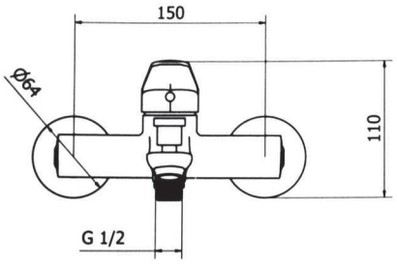

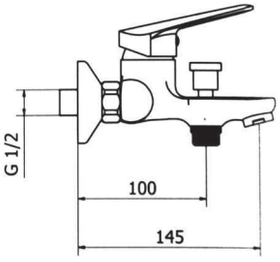

BRIO

ΚΩΔΙΚΟΣ - ΠΕΡΙΓΡΑΦΗ	€/Τεμ.
BR730-11-ΝΙΠΤΗΡΑ	**66,00**

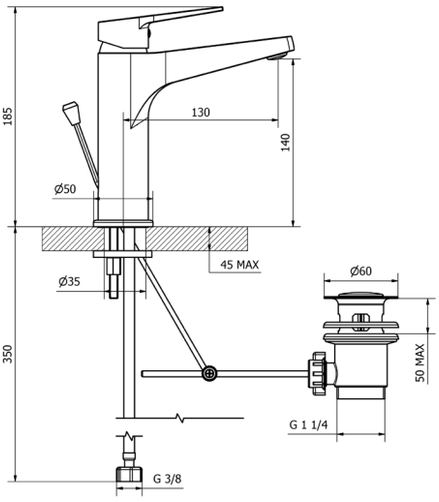

ΚΩΔΙΚΟΣ - ΠΕΡΙΓΡΑΦΗ	€/Τεμ.
BR535-11-ΛΟΥΤΡΟΥ	**67,45**

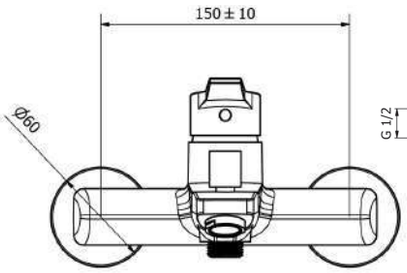

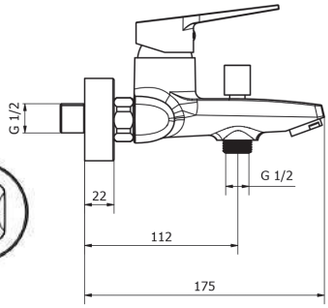

Οι τιμές επιβαρύνονται με ΦΠΑ • Η εταιρεία διατηρεί το δικαίωμα αλλαγής των τιμών χωρίς προειδοποίηση

Αναμικτικές Μπαταρίες

PROT-EVO

ottone meloda®

10 YEARS GARANZIA WARRANTY

WTS® water tech solutions

MADE IN ITALY

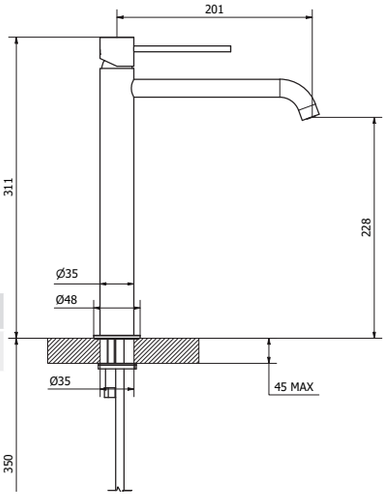

ΚΩΔΙΚΟΣ - ΠΕΡΙΓΡΑΦΗ	€/Τεμ.
16735-11-ΝΙΠΤΗΡΑ	**107,30**

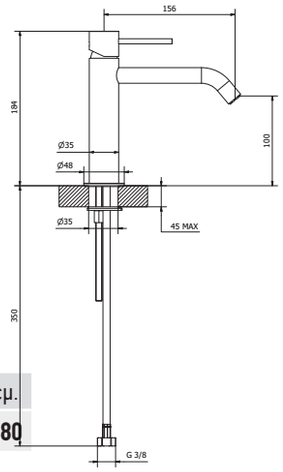

ΚΩΔΙΚΟΣ - ΠΕΡΙΓΡΑΦΗ	€/Τεμ.
16725-11- ΝΙΠΤΗΡΑ ΨΗΛΗ	**141,80**

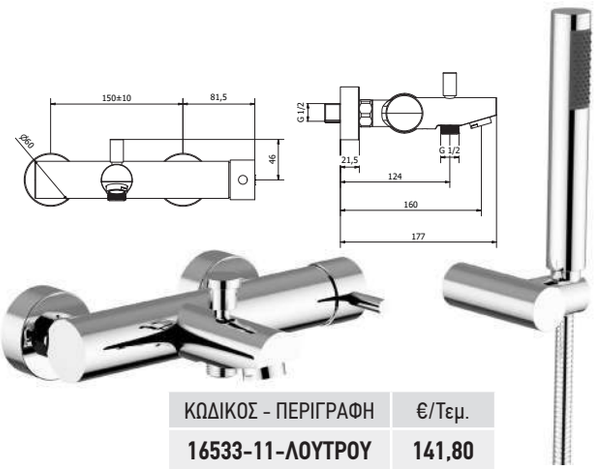

ΚΩΔΙΚΟΣ - ΠΕΡΙΓΡΑΦΗ	€/Τεμ.
16533-11-ΛΟΥΤΡΟΥ	**141,80**

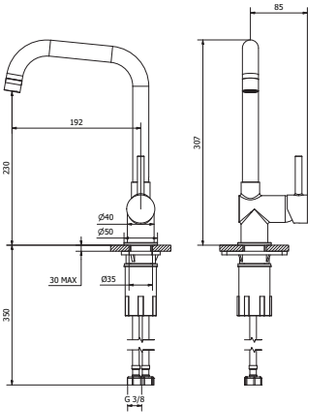

ΚΩΔΙΚΟΣ - ΠΕΡΙΓΡΑΦΗ	€/Τεμ.
17513-11 - ΚΟΥΖΙΝΑΣ	**84,50**

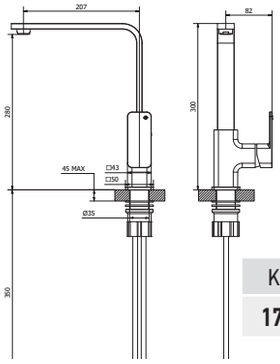

ΚΩΔΙΚΟΣ - ΠΕΡΙΓΡΑΦΗ	€/Τεμ.
17831-11 - ΚΟΥΖΙΝΑΣ	**101,80**

ΚΩΔΙΚΟΣ - ΠΕΡΙΓΡΑΦΗ	€/Τεμ.
16K10 -11 - ΣΕΤ ΝΤΟΥΣ	**269,00**

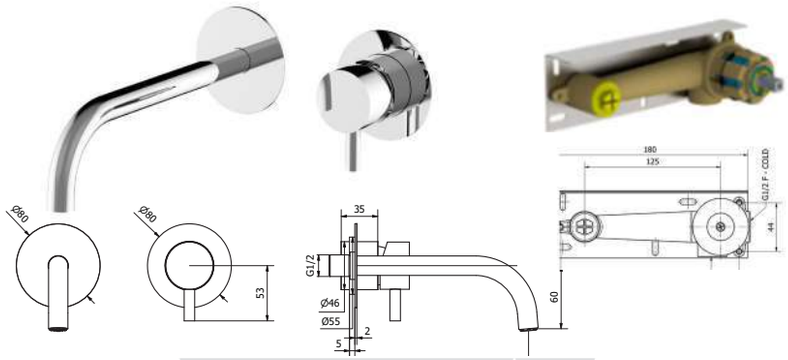

ΚΩΔΙΚΟΣ - ΠΕΡΙΓΡΑΦΗ	€/Τεμ.
16692-11-ΕΝΤΟΙΧΙΣΜΟΥ	**79,00**
03104-00 - ΣΩΜΑ ΕΝΤΟΙΧΙΣΜΟΥ	**57,80**

Οι τιμές επιβαρύνονται με ΦΠΑ • Η εταιρεία διατηρεί το δικαίωμα αλλαγής των τιμών χωρίς προειδοποίηση

Αναμικτικές Μπαταρίες

PROT-EVO BLACK

ottone meloda®

10 YEARS GARANZIA WARRANTY

WTS water tech solutions

MADE IN ITALY

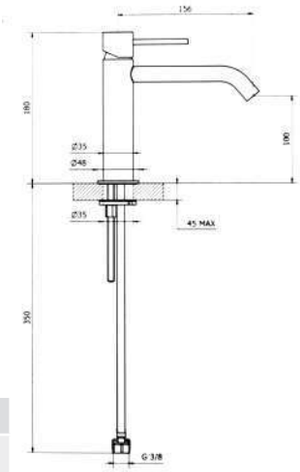

ΚΩΔΙΚΟΣ - ΠΕΡΙΓΡΑΦΗ	€/Τεμ.
16735BB - ΝΙΠΤΗΡΑ	**150,00**

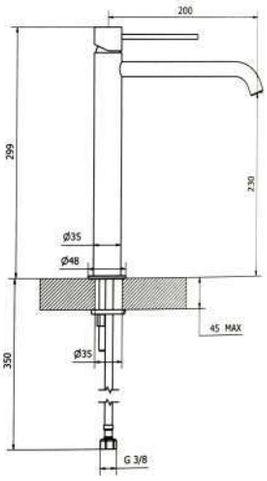

ΚΩΔΙΚΟΣ - ΠΕΡΙΓΡΑΦΗ	€/Τεμ.
16725BB - ΝΙΠΤΗΡΑ ΨΗΛΗ	**185,50**

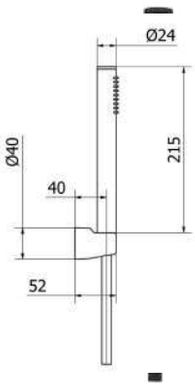

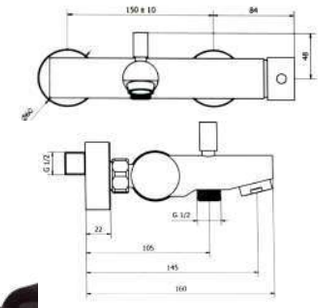

ΚΩΔΙΚΟΣ - ΠΕΡΙΓΡΑΦΗ	€/Τεμ.
16533BB - ΛΟΥΤΡΟΥ	**162,70**
03221-BB - ΤΗΛΕΦΩΝΟ & ΣΠΙΡΑΛ	**70,90**

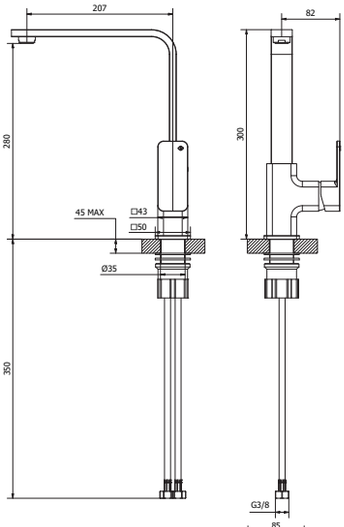

ΚΩΔΙΚΟΣ - ΠΕΡΙΓΡΑΦΗ	€/Τεμ.
17831BB - ΚΟΥΖΙΝΑΣ	**114,50**

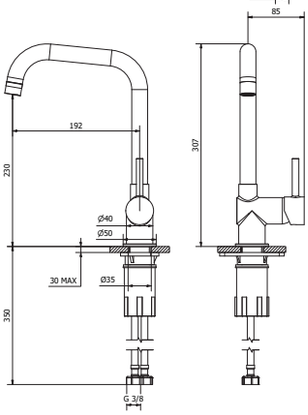

ΚΩΔΙΚΟΣ - ΠΕΡΙΓΡΑΦΗ	€/Τεμ.
17513BB-ΚΟΥΖΙΝΑΣ	**70,90**

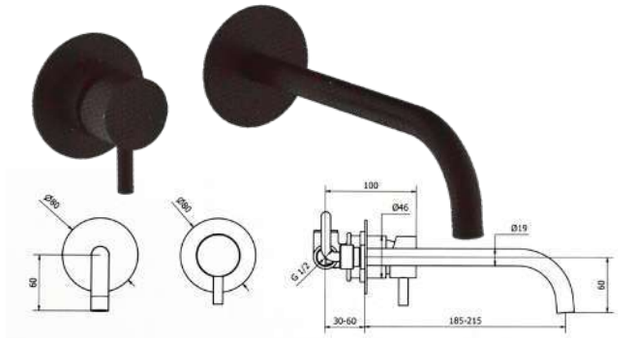

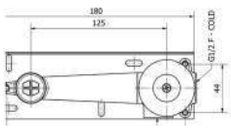

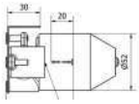

ΚΩΔΙΚΟΣ - ΠΕΡΙΓΡΑΦΗ	€/Τεμ.
16692E-BB - ΝΙΠΤΗΡΑ ΕΝΤΟΙΧΙΣΜΟΥ	**123,60**
03104-00 - ΣΩΜΑ ΕΝΤΟΙΧΙΣΜΟΥ	

ΚΩΔΙΚΟΣ - ΠΕΡΙΓΡΑΦΗ	€/Τεμ.
16K10BB - ΣΕΤ ΝΤΟΥΖ ΕΝΤΟΙΧΙΣΜΟΥ	**445,50**

Αναμικτικές Μπαταρίες

RODI

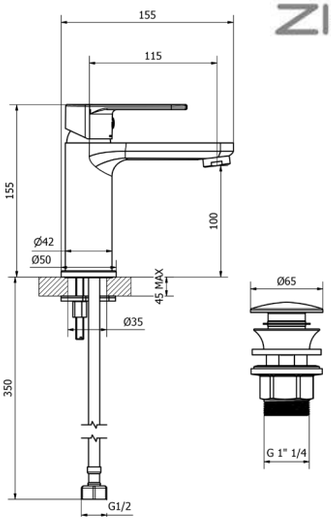

ΚΩΔΙΚΟΣ - ΠΕΡΙΓΡΑΦΗ	€/Τεμ.
RD310CR - ΝΙΠΤΗΡΑ	52,30

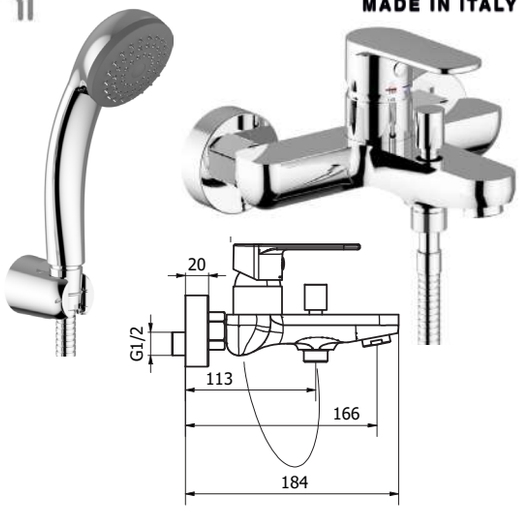

ΚΩΔΙΚΟΣ - ΠΕΡΙΓΡΑΦΗ	€/Τεμ.
RD160CR-ΛΟΥΤΡΟΥ	70,50

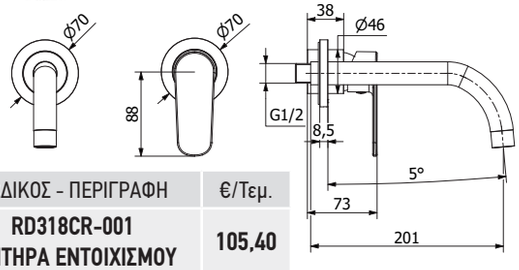

ΚΩΔΙΚΟΣ - ΠΕΡΙΓΡΑΦΗ	€/Τεμ.
RD318CR-001 ΝΙΠΤΗΡΑ ΕΝΤΟΙΧΙΣΜΟΥ	105,40

ΚΩΔΙΚΟΣ - ΠΕΡΙΓΡΑΦΗ	€/Τεμ.
RDK10CR-ΝΤΟΥΣ ΕΝΤΟΙΧΙΣΜΟΥ	167,00

Αναμικτικές Μπαταρίες

IDRAL

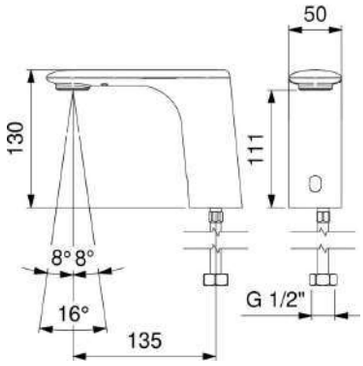

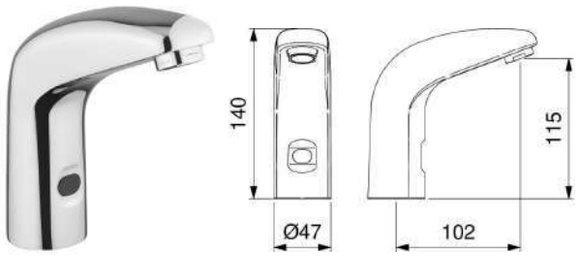

ΚΩΔΙΚΟΣ - ΠΕΡΙΓΡΑΦΗ	€/Τεμ.
500.10/PM ΜΠΑΤΑΡΙΑ ΦΩΤΟΚΥΤΤΑΡΟ	290,00
500.10/RPM ΜΠΑΤΑΡΙΑ ΦΩΤΟΚΥΤΤΑΡΟ	320,00
500.10/RPT ΜΠΑΤΑΡΙΑ ΦΩΤΟΚΥΤΤΑΡΟ	390,00

ΚΩΔΙΚΟΣ - ΠΕΡΙΓΡΑΦΗ	€/Τεμ.
02511/PM ΜΠΑΤΑΡΙΑ ΦΩΤΟΚΥΤΤΑΡΟ	240,00
02511/RPM ΜΠΑΤΑΡΙΑ ΦΩΤΟΚΥΤΤΑΡΟ	270,00
02511/RPT ΜΠΑΤΑΡΙΑ ΦΩΤΟΚΥΤΤΑΡΟ	340,00

P: Premix - Ανάμιξη
R: Ρευματοδοτούμενο
M: Μηχανική προανάμιξη
T: Θερμοστατική προανάμιξη

Αναμικτικές Μπαταρίες

GEHLER

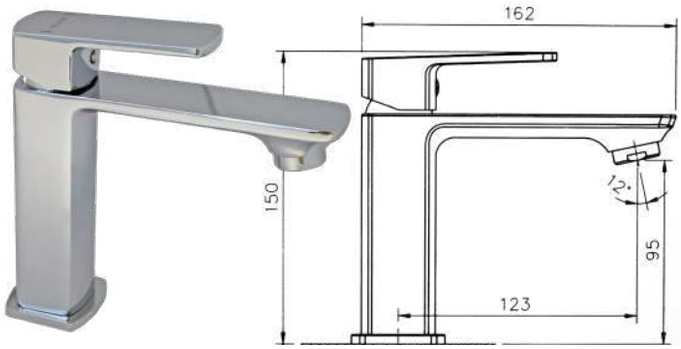

ΚΩΔΙΚΟΣ - ΠΕΡΙΓΡΑΦΗ	€/Τεμ.
QUADRAT 1292592C - ΝΙΠΤΗΡΑ	**70,00**

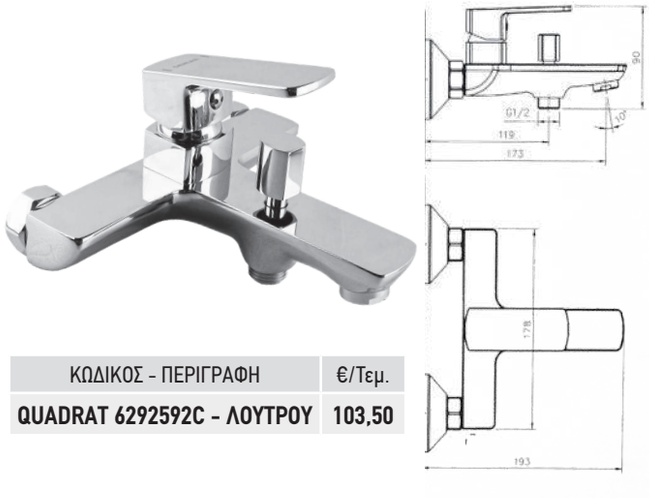

ΚΩΔΙΚΟΣ - ΠΕΡΙΓΡΑΦΗ	€/Τεμ.
QUADRAT 6292592C - ΛΟΥΤΡΟΥ	**103,50**

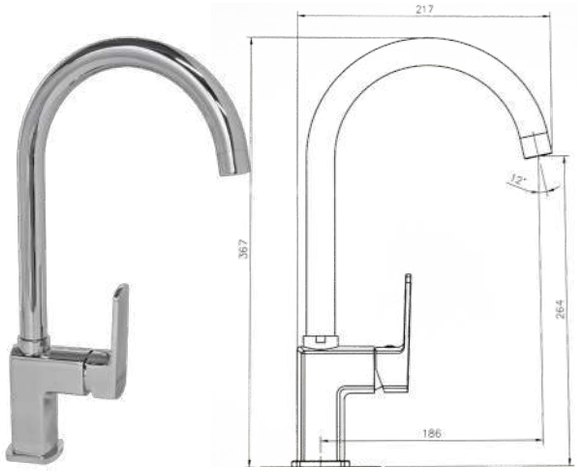

ΚΩΔΙΚΟΣ - ΠΕΡΙΓΡΑΦΗ	€/Τεμ.
QUADRAT PLUS 7292592C - ΚΟΥΖΙΝΑΣ	**76,10**

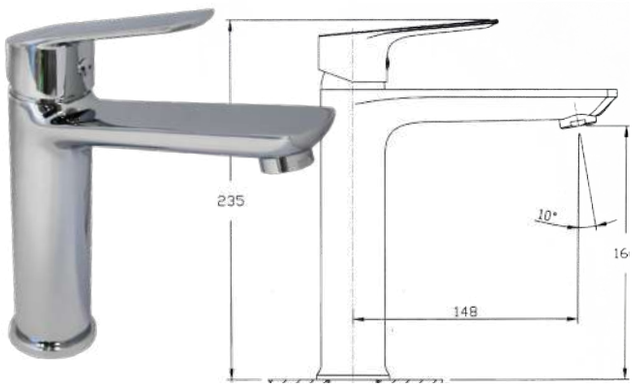

ΚΩΔΙΚΟΣ - ΠΕΡΙΓΡΑΦΗ	€/Τεμ.
ATOLL 1328153C - ΝΙΠΤΗΡΑ	**112,60**

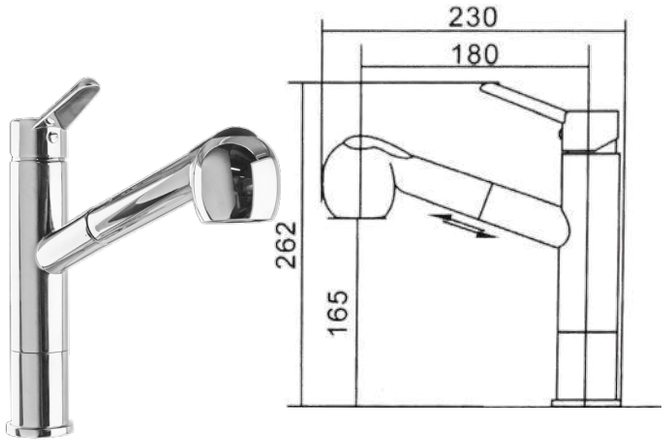

ΚΩΔΙΚΟΣ - ΠΕΡΙΓΡΑΦΗ	€/Τεμ.
CLASSIC PULL-OUT 7415195C - ΚΟΥΖΙΝΑΣ	**127,80**

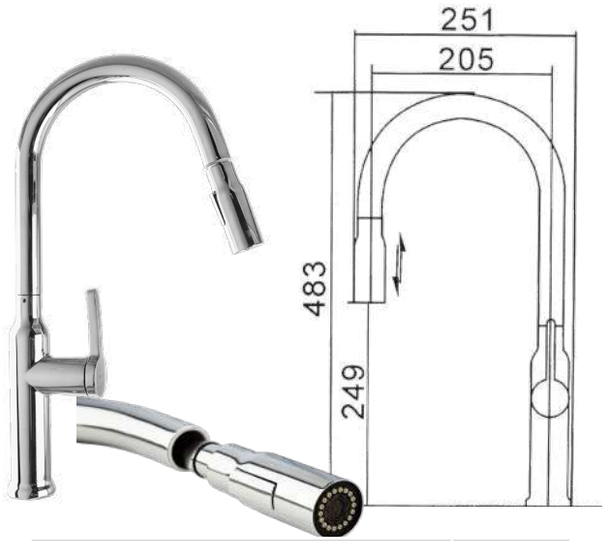

ΚΩΔΙΚΟΣ - ΠΕΡΙΓΡΑΦΗ	€/Τεμ.
RUNDE PULL-OUT 7416196C - ΚΟΥΖΙΝΑΣ	**167,50**

Αναμικτικές Μπαταρίες

BIRKEN armaturen

ΚΩΔΙΚΟΣ - ΠΕΡΙΓΡΑΦΗ	€/Τεμ.
BLACK WASH BASIN XL - ΝΙΠΤΗΡΑ ΨΗΛΗ	**188,00**

ΚΩΔΙΚΟΣ - ΠΕΡΙΓΡΑΦΗ	€/Τεμ.
BLACK WASH BASIN - ΝΙΠΤΗΡΑ	**98,00**

ΚΩΔΙΚΟΣ - ΠΕΡΙΓΡΑΦΗ	€/Τεμ.
BLACK SHOWER SYSTEM - ΝΤΟΥΖ	**301,50**

ΚΩΔΙΚΟΣ - ΠΕΡΙΓΡΑΦΗ	€/Τεμ.
BLACK BATH - ΛΟΥΤΡΟΥ	**148,00**

Οι τιμές επιβαρύνονται με ΦΠΑ • Η εταιρεία διατηρεί το δικαίωμα αλλαγής των τιμών χωρίς προειδοποίηση

cersanit

Made in EU

ARTECO

cleanON®

10 YEAR WARRANTY

3/6

10 YEARS WARRANTY

10-YEARS WARRANTY ON CERAMICS

ECONOMICAL FLUSHING

THE UNIQUE CERSANIT WHITE

HIGHEST HYGIENE STANDARD

cleanON NO RIM TECHNOLOGY

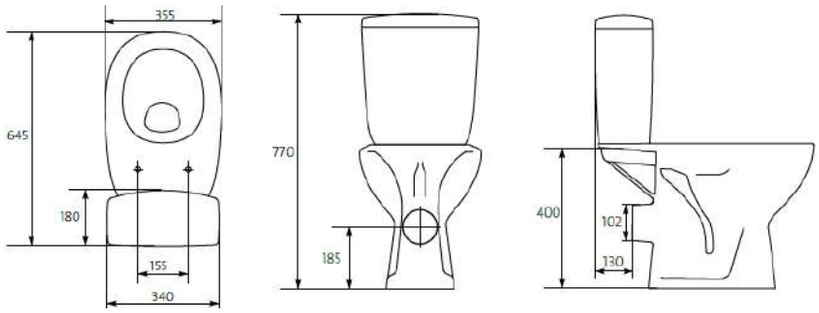

ΠΕΡΙΓΡΑΦΗ	€/Τεμ.
ΣΕΤ ΛΕΚΑΝΗ-ΚΑΖΑΝΑΚΙ	**175,00**

Διατίθεται με:
- *Οριζόντια έξοδο*

Οι τιμές επιβαρύνονται με ΦΠΑ • Η εταιρεία διατηρεί το δικαίωμα αλλαγής των τιμών χωρίς προειδοποίηση

cersanit

Made in EU

FACILE

10 YEAR WARRANTY

3/6

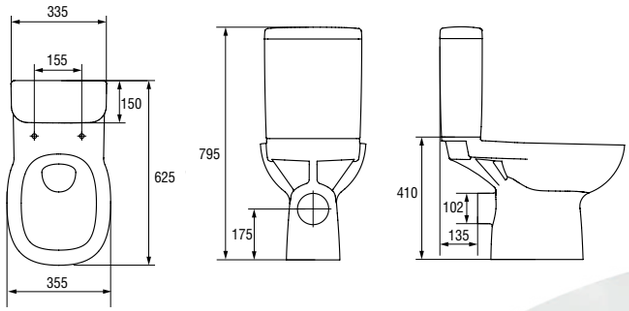

ΠΕΡΙΓΡΑΦΗ	€/Τεμ.
ΣΕΤ ΛΕΚΑΝΗ-ΚΑΖΑΝΑΚΙ	**165.80**

Διατίθεται με:
- *Οριζόντια έξοδο*

CLASSIK

10 YEAR WARRANTY

3/6

ΠΕΡΙΓΡΑΦΗ	€/Τεμ.
ΣΕΤ ΛΕΚΑΝΗ-ΚΑΖΑΝΑΚΙ	**114.50**

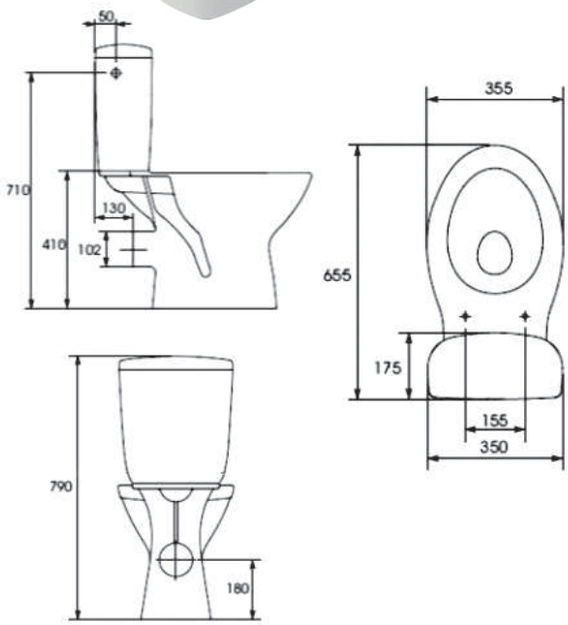

Διατίθεται με: Οριζόντια έξοδο

PRESIDENT / ROMA / MITO

ΑΠΛΕΣ

10 YEAR WARRANTY

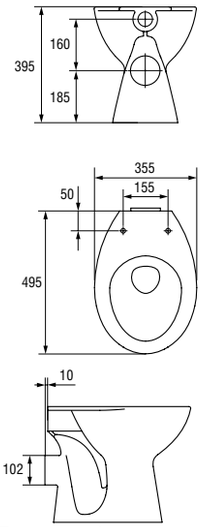

ΠΕΡΙΓΡΑΦΗ	€/Τεμ.
ΛΕΚΑΝΗ ΟΡΙΖΟΝΤΙΑ	**63,00**

- *Προαιρετικό κάλυμμα λεκάνης*

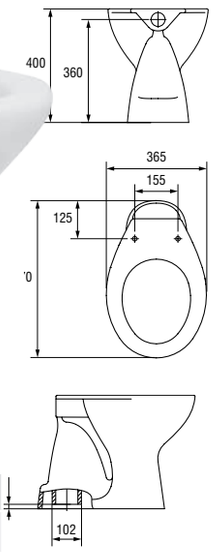

ΠΕΡΙΓΡΑΦΗ	€/Τεμ.
ΛΕΚΑΝΗ ΚΑΘΕΤΗ	**66,50**

Οι τιμές επιβαρύνονται με ΦΠΑ • Η εταιρεία διατηρεί το δικαίωμα αλλαγής των τιμών χωρίς προειδοποίηση

PRESIDENT ΝΙΠΤΗΡΕΣ

10 YEAR WARRANTY

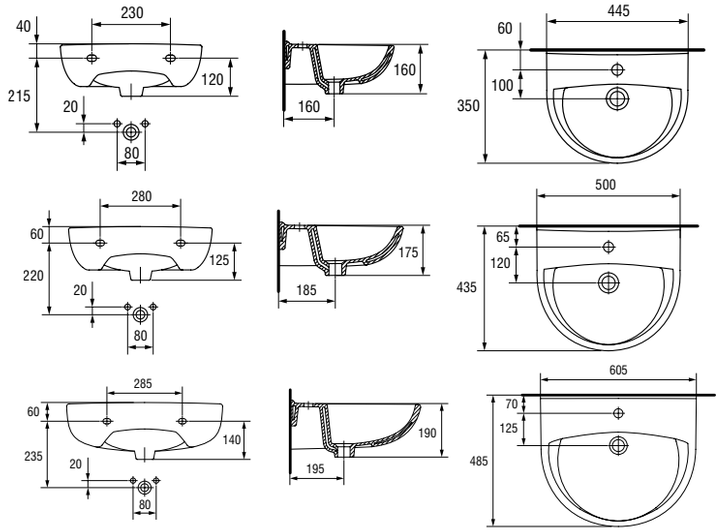

ΠΕΡΙΓΡΑΦΗ	€/Τεμ.
45cm	42,20
50cm	43,88
60cm	53,25

CASPIA ΝΙΠΤΗΡΕΣ

10 YEAR WARRANTY

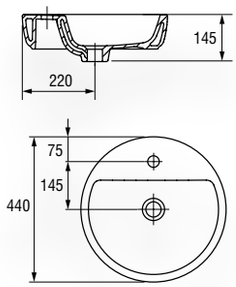

ΠΕΡΙΓΡΑΦΗ	€/Τεμ.
RING 44	95.80

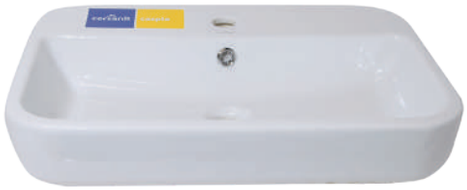

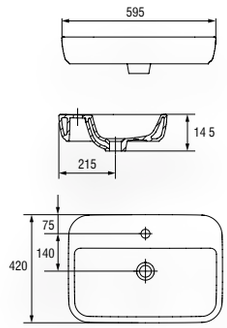

ΠΕΡΙΓΡΑΦΗ	€/Τεμ.
SQUARE 60	123.70

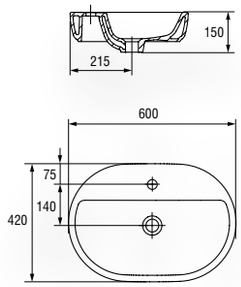

ΠΕΡΙΓΡΑΦΗ	€/Τεμ.
OVAL 60	118.00

ΚΟΛΩΝΕΣ

Για νιπτήρες PRESIDENT

10 YEAR WARRANTY

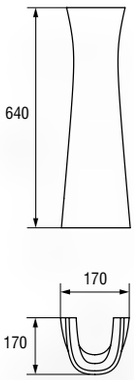

ΠΕΡΙΓΡΑΦΗ	€/Τεμ.
ΚΟΛΩΝΕΣ	37,00

ROMA ΝΙΠΤΗΡΕΣ

10 YEAR WARRANTY

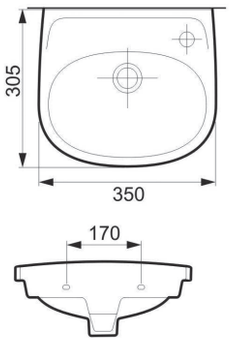

ΠΕΡΙΓΡΑΦΗ	€/Τεμ.
35cm	41,40

Οι τιμές επιβαρύνονται με ΦΠΑ • Η εταιρεία διατηρεί το δικαίωμα αλλαγής των τιμών χωρίς προειδοποίηση

Είδη Υγιεινής

CERSANIA
ΝΙΠΤΗΡΕΣ

10 YEAR WARRANTY

ΠΕΡΙΓΡΑΦΗ	€/Τεμ.
60cm	**62.50**

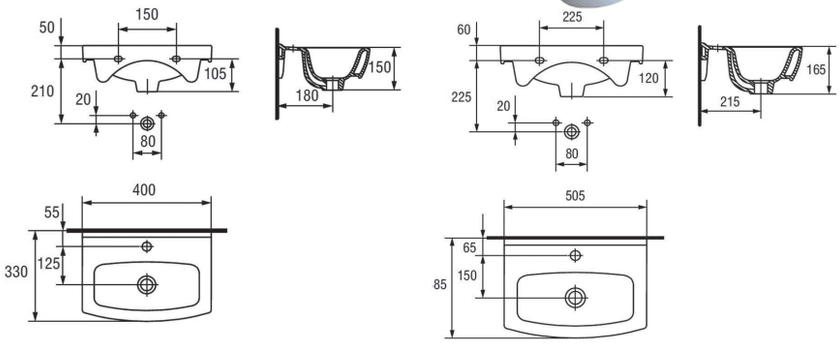

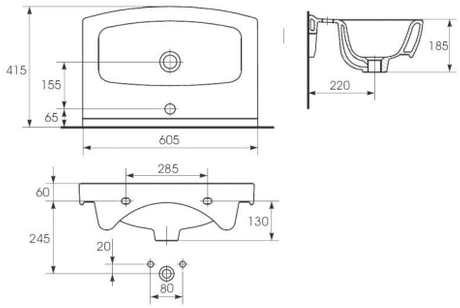

ΕΚΟ

10 YEAR WARRANTY

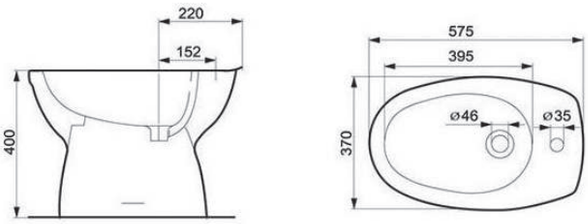

Διατίθεται με:
- *Κάθετη έξοδο*

ΠΕΡΙΓΡΑΦΗ	€/Τεμ.
ΜΠΙΝΤΕΣ	**72,50**

Είδη Υγιεινής ΑΜΕΑ

ETIUDA

ΠΕΡΙΓΡΑΦΗ	€/Τεμ.
ΝΙΠΤΗΡΑΣ 65	**135,00**

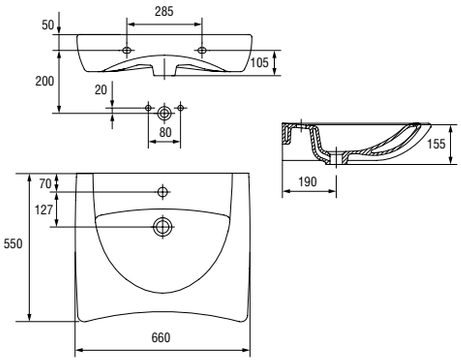

ΠΕΡΙΓΡΑΦΗ	€/Τεμ.
ΚΡΕΜΑΣΤΗ ΛΕΚΑΝΗ	**220,00**

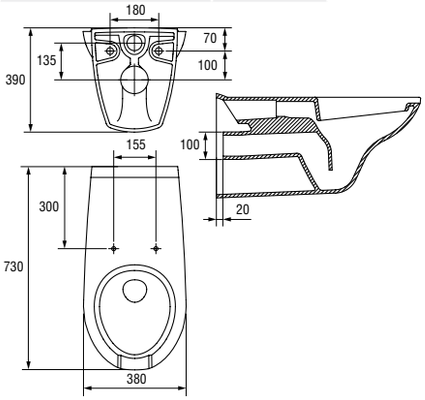

cleanON

10 YEAR WARRANTY

Διατίθεται με οριζόντια έξοδο

ΠΕΡΙΓΡΑΦΗ	€/Τεμ.
ΣΕΤ ΛΕΚΑΝΗ-ΚΑΖΑΝΑΚΙ	**212,00**

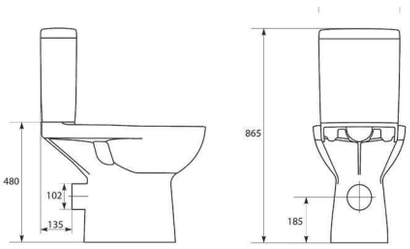

Οι τιμές επιβαρύνονται με ΦΠΑ • Η εταιρεία διατηρεί το δικαίωμα αλλαγής των τιμών χωρίς προειδοποίηση

SATI
+ CERSANIA

• *Επιδαπέδιο*

Σετ **SATI*** έπιπλο
+ νιπτήρας **Cersania new 60**

Πλάτος 56,0 cm

Ύψος 79,4 cm

Βάθος 33,5 cm

ΠΕΡΙΓΡΑΦΗ	€/Τεμ.
ΣΕΤ	**157,50**

*ΈΤΟΙΜΟ - ΣΥΝΑΡΜΟΛΟΓΗΜΕΝΟ.
Ζητήστε όμως και τον τύπο «DO IT YOURSELF» που διατίθενται σε καλύτερη τιμή αλλά απαιτεί συναρμολόγηση.

LARA
+ COMO

Σετ **LARA** έπιπλο
+ νιπτήρας **Como 60**

Πλάτος 59,4 cm

Ύψος 46,0 cm

Βάθος 44,7 cm

ΠΕΡΙΓΡΑΦΗ	€/Τεμ.
ΣΕΤ	**242,50**

Σετ **LARA** έπιπλο
+ νιπτήρας **Como 80**

Πλάτος 79,4 cm

Ύψος 46,0 cm

Βάθος 44,7 cm

ΠΕΡΙΓΡΑΦΗ	€/Τεμ.
ΣΕΤ	**260,00**

• *Επιτοίχιο*

Αναμικτικές Μπαταρίες

SEMILIA

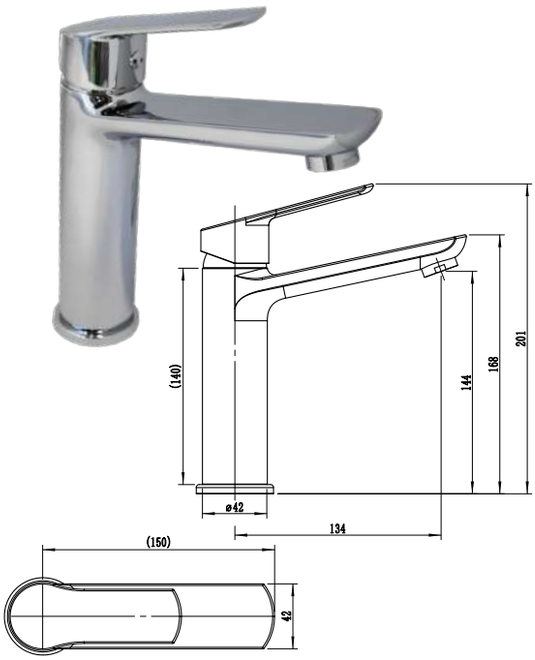

ΚΩΔΙΚΟΣ - ΠΕΡΙΓΡΑΦΗ	€/Τεμ.
ΝΙΠΤΗΡΑ	**54,31**

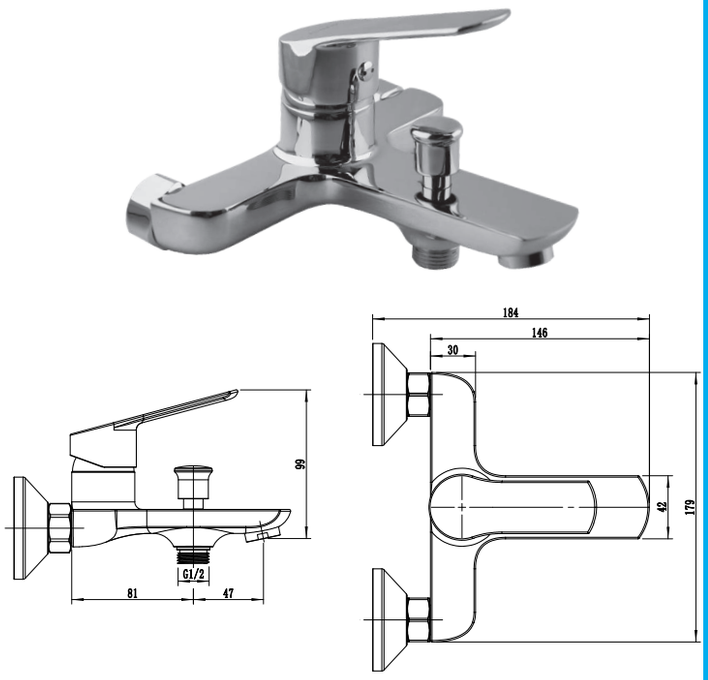

ΚΩΔΙΚΟΣ - ΠΕΡΙΓΡΑΦΗ	€/Τεμ.
ΛΟΥΤΡΟΥ	**60,06Σ**

MOOS

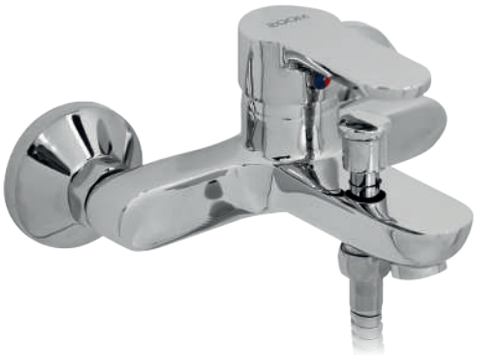

ΠΕΡΙΓΡΑΦΗ	€/Τεμ.
ΛΟΥΤΡΟΥ	**56,63**

ΠΕΡΙΓΡΑΦΗ	€/Τεμ.
ΝΙΠΤΗΡΑ Β.Τ.	**49,80**

ΠΕΡΙΓΡΑΦΗ	€/Τεμ.
ΝΙΠΤΗΡΑ ΨΗΛΗ	**42,95**

Με μηχανισμό Sedal
5ετούς εγγύησης

ΠΕΡΙΓΡΑΦΗ	€/Τεμ.
ΜΠΙΝΤΕ	**42,95**

Οι τιμές επιβαρύνονται με ΦΠΑ • Η εταιρεία διατηρεί το δικαίωμα αλλαγής των τιμών χωρίς προειδοποίηση

Αναμικτικές Μπαταρίες

TIVOLI

ΠΕΡΙΓΡΑΦΗ	€/Τεμ.
ΛΟΥΤΡΟΥ	**52.91**

ΠΕΡΙΓΡΑΦΗ	€/Τεμ.
ΝΙΠΤΗΡΑ	**44.19**

ΠΕΡΙΓΡΑΦΗ	€/Τεμ.
ΝΕΡΟΧΥΤΗ PLUS	**49.55**

ΠΕΡΙΓΡΑΦΗ	€/Τεμ.
ΝΕΡΟΧΥΤΗ ΚΟΝΤΗ	**35,98**

ΠΕΡΙΓΡΑΦΗ	€/Τεμ.
ΝΕΡΟΧΥΤΗ ΤΟΙΧΟΥ	**52,57**

ΠΕΡΙΓΡΑΦΗ	€/Τεμ.
ΜΠΙΝΤΕ	**57,61**

ΠΕΡΙΓΡΑΦΗ	€/Τεμ.
ΝΕΡΟΧΥΤΗ ΨΗΛΗ	**51,30**

ΠΕΡΙΓΡΑΦΗ	€/Τεμ.
ΝΕΡΟΧΥΤΗ Β.Τ.	**55,60**

Οι τιμές επιβαρύνονται με ΦΠΑ • Η εταιρεία διατηρεί το δικαίωμα αλλαγής των τιμών χωρίς προειδοποίηση

Αναμικτικές Μπαταρίες

TIVOLI INOX

ΠΕΡΙΓΡΑΦΗ	€/Τεμ.
ΝΕΡΟΧΥΤΗ ΨΗΛΗ	**51,30**

ΠΕΡΙΓΡΑΦΗ	€/Τεμ.
ΝΕΡΟΧΥΤΗ Β.Τ.	**55,60**

SILVER

ΠΕΡΙΓΡΑΦΗ	€/Τεμ.
ΛΟΥΤΡΟΥ	**49.20**

ΠΕΡΙΓΡΑΦΗ	€/Τεμ.
ΝΙΠΤΗΡΑ	**39.30**

ΠΕΡΙΓΡΑΦΗ	€/Τεμ.
ΝΕΡΟΧΥΤΗ PLUS	**44.05**

ΠΕΡΙΓΡΑΦΗ	€/Τεμ.
ΝΕΡΟΧΥΤΗ ΤΟΙΧΟΥ	**47.65**

ΠΕΡΙΓΡΑΦΗ	€/Τεμ.
ΝΕΡΟΧΥΤΗ ΚΟΝΤΗ	**34.00**

Αναμικτικές Μπαταρίες

BLACK BOX 40

ΠΕΡΙΓΡΑΦΗ	€/Τεμ.
ΛΟΥΤΡΟΥ	47,65

ΠΕΡΙΓΡΑΦΗ	€/Τεμ.
ΝΕΡΟΧΥΤΗ ΚΟΝΤΗ	32,40

ΠΕΡΙΓΡΑΦΗ	€/Τεμ.
ΝΙΠΤΗΡΑ Β.Τ.	49,48

ΠΕΡΙΓΡΑΦΗ	€/Τεμ.
ΝΕΡΟΧΥΤΗ PLUS	44.60

ΠΕΡΙΓΡΑΦΗ	€/Τεμ.
ΝΕΡΟΧΥΤΗ ΤΟΙΧΟΥ	47,30

ZARIA

ΠΕΡΙΓΡΑΦΗ	€/Τεμ.
ΛΟΥΤΡΟΥ	52.00

ΠΕΡΙΓΡΑΦΗ	€/Τεμ.
ΝΙΠΤΗΡΑ	41.40

SELF CLOSING

ΠΕΡΙΓΡΑΦΗ	€/Τεμ.
ΠΑΤΗΤΗ ΝΙΠΤΗΡΑ	54,15

ΜΗΧΑΝΙΣΜΟΙ & ΦΙΛΤΡΑ ΜΠΑΤΑΡΙΩΝ

ΜΗΧΑΝΙΣΜΟΣ 35 & 40

ΜΗΧΑΝΙΣΜΟΣ ΓΙΑ MAJORCA

ΦΙΛΤΡΟ ΘΗΛΥΚΟ ΚΑΙ ΑΡΣΕΝΙΚΟ

Οι τιμές επιβαρύνονται με ΦΠΑ • Η εταιρεία διατηρεί το δικαίωμα αλλαγής των τιμών χωρίς προειδοποίηση

Αναμικτικές Μπαταρίες

BENUS

ΠΕΡΙΓΡΑΦΗ	€/Τεμ.
ΛΟΥΤΡΟΥ	**40.60**

ΠΕΡΙΓΡΑΦΗ	€/Τεμ.
ΝΕΡΟΧΥΤΗ PLUS	**36.20**

ΠΕΡΙΓΡΑΦΗ	€/Τεμ.
ΝΙΠΤΗΡΑ	**32.00**

IRIS

ΠΕΡΙΓΡΑΦΗ	€/Τεμ.
ΛΟΥΤΡΟΥ	**35.80**

ΠΕΡΙΓΡΑΦΗ	€/Τεμ.
ΝΙΠΤΗΡΑ	**28.70**

ΠΕΡΙΓΡΑΦΗ	€/Τεμ.
ΝΕΡΟΧΥΤΗ PLUS	**30.20**

Κλασσικές Μπαταρίες

MAJORCA

ΠΕΡΙΓΡΑΦΗ	€/Τεμ.
ΝΕΡΟΧΥΤΗ ΜΙΑΣ ΟΠΗΣ	**24,88**

ΠΕΡΙΓΡΑΦΗ	€/Τεμ.
ΛΟΥΤΡΟΥ	**46.50**

ΠΕΡΙΓΡΑΦΗ	€/Τεμ.
ΝΙΠΤΗΡΑ ΓΕΦΥΡΑ	**36,50**

ΠΕΡΙΓΡΑΦΗ	€/Τεμ.
ΝΙΠΤΗΡΑ	**31,50**

ΠΕΡΙΓΡΑΦΗ	€/Τεμ.
ΚΑΝΟΥΛΑ	**31,50**

ΠΕΡΙΓΡΑΦΗ	€/Τεμ.
ΝΕΡΟΧΥΤΗ	**33,20**

ΠΕΡΙΓΡΑΦΗ	€/Τεμ.
ΝΕΡΟΧΥΤΗ ΤΟΙΧΟΥ ΚΑΤΩ ΡΟΥΞΟΥΝΙ	**31,50**

ΠΕΡΙΓΡΑΦΗ	€/Τεμ.
ΝΕΡΟΧΥΤΗ ΤΟΙΧΟΥ ΠΑΝΩ ΡΟΥΞΟΥΝΙ	**31,50**

ΠΕΡΙΓΡΑΦΗ	€/Τεμ.
ΝΕΡΟΧΥΤΗ ΤΟΙΧΟΥ ΜΙΑΣ ΟΠΗΣ	**23,25**

REME
ΚΡΕΜΑΣΤΗ

soft close

quick release

•Rimless

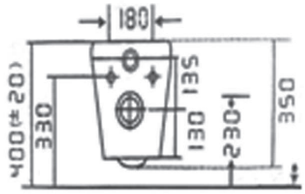

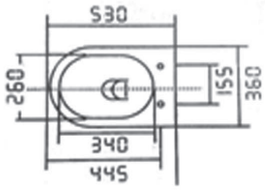

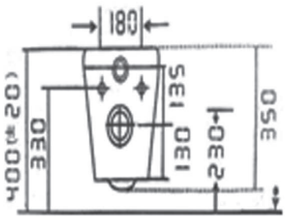

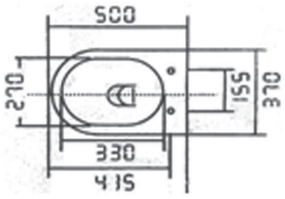

ΠΕΡΙΓΡΑΦΗ	€/Τεμ.
L-500	**187.50**
L-530	**200.00**

REME / TORNADO
ΚΡΕΜΑΣΤΗ

soft close

quick release

•Rimless

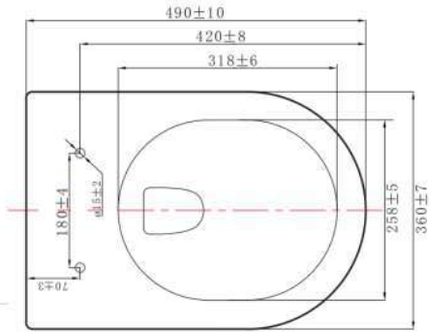

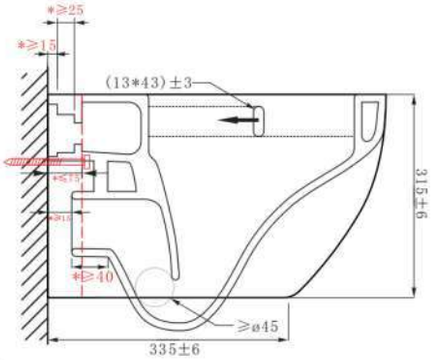

ΠΕΡΙΓΡΑΦΗ	€/Τεμ.
TORNADO	**177,50**

Οι τιμές επιβαρύνονται με ΦΠΑ • Η εταιρεία διατηρεί το δικαίωμα αλλαγής των τιμών χωρίς προειδοποίηση

SILE

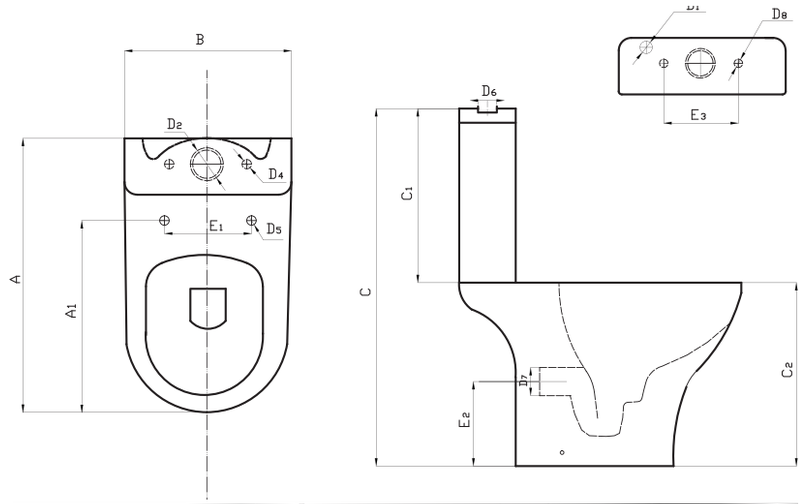

A	A1	B	C	C1	C2	D1	D2	D4	D5	D6	D7	D8	E1	E2	E3
610	420	375	785	390	400	ø25	ø66	ø16	ø16	ø40	ø100	ø12	150	180	140

ΠΕΡΙΓΡΑΦΗ	€/Τεμ.
ΣΕΤ - Οριζόντια έξοδος	**162,00**
ΣΕΤ - Κάθετη έξοδος	**169,00**

IMMA

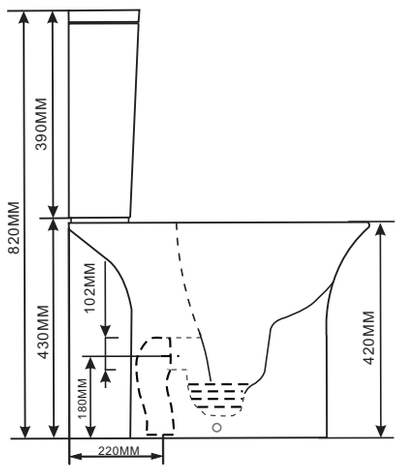

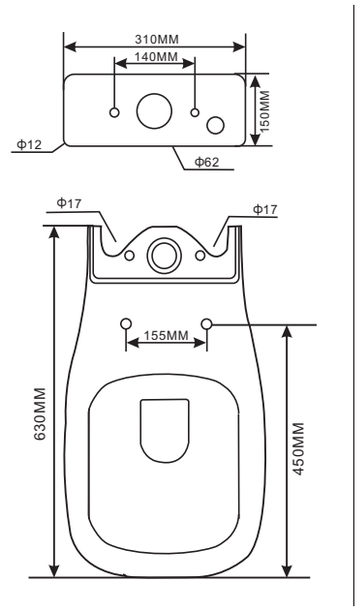

ΠΕΡΙΓΡΑΦΗ	€/Τεμ.
ΣΕΤ - Οριζόντια έξοδος	**175,00**
ΣΕΤ - Κάθετη έξοδος	**179,50**

REME NEW

soft close

Water saver 6L 3L

quick release

•Rimless

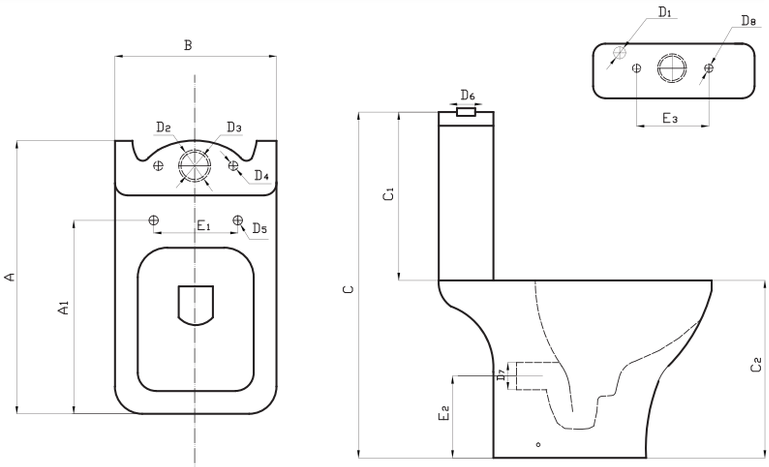

A	A1	B	C	C1	C2	D1	D2	D3	D4	D5	D6	D7	D8	E1	E2	E3
608	421	370	778	386	393	ø25	ø90	ø62	ø16	ø16	ø40	ø100	ø12	160	180	140

ΠΕΡΙΓΡΑΦΗ	€/Τεμ.
ΣΕΤ - Οριζόντια έξοδος	**165.00**

Με την γωνία μετατροπής κάθετης εξόδου, το σετ REME NEW μετατρέπεται και σε κάθετης εξόδου!

ΠΕΡΙΓΡΑΦΗ	€/Τεμ.
Γωνία μετατροπής	**22,80**

KANIA

soft close

Water saver 6L 3L

•Rimless

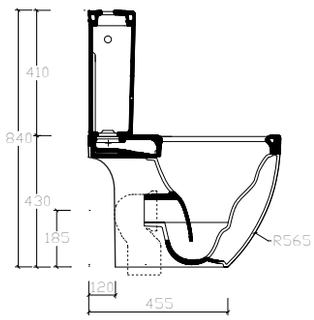

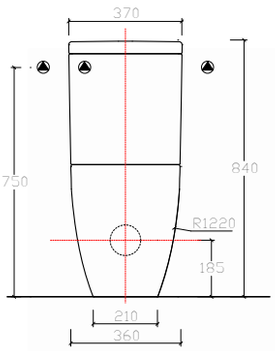

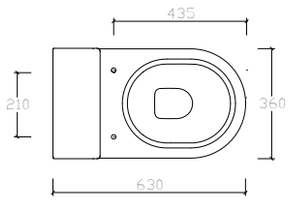

ΠΕΡΙΓΡΑΦΗ	€/Τεμ.
ΣΕΤ - Οριζόντια έξοδος	**182,0**
ΣΕΤ - Κάθετη έξοδος	**189,0**

GRYN

soft close

Water saver

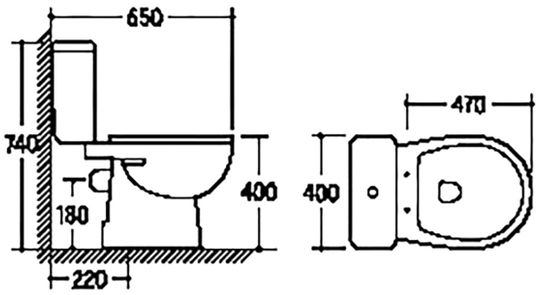

ΠΕΡΙΓΡΑΦΗ	€/Τεμ.
ΣΕΤ - ΟΡΙΖΟΝΤΙΑ ΕΞΟΔΟΣ	116,25
ΣΕΤ - ΚΑΘΕΤΗ ΕΞΟΔΟΣ	118,75

IKKE RIMLESS

soft close

Water saver

•*Rimless*

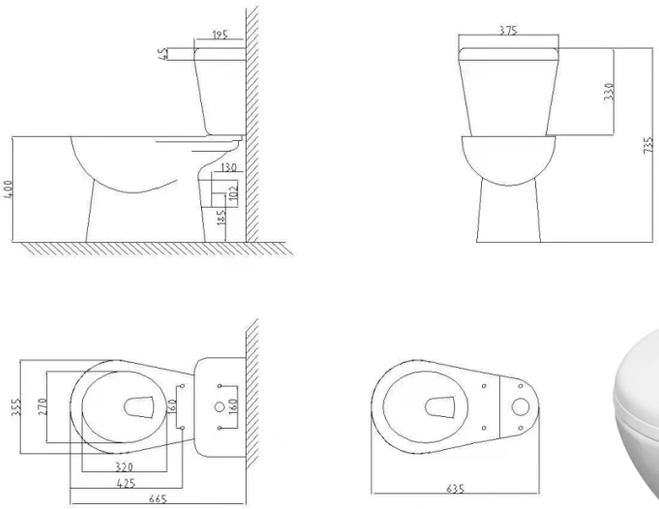

ΠΕΡΙΓΡΑΦΗ	€/Τεμ.
ΣΕΤ - ΟΡΙΖΟΝΤΙΑ ΕΞΟΔΟΣ	108,75
ΣΕΤ - ΚΑΘΕΤΗ ΕΞΟΔΟΣ	111,25

LANE

soft close

Water saver 6L 3L

•Rimless

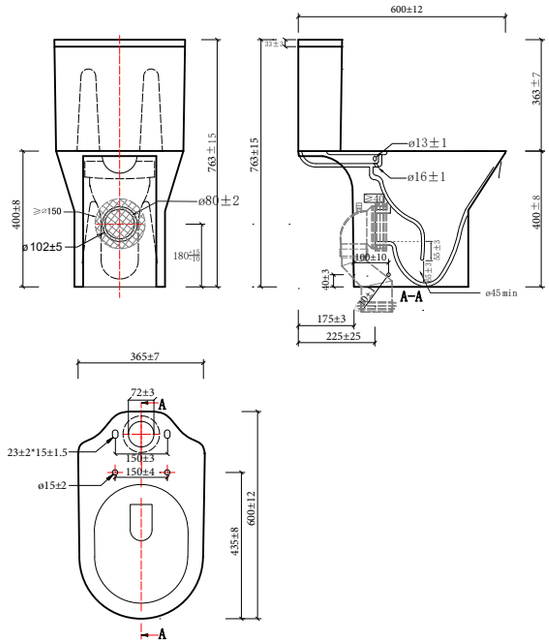

ΠΕΡΙΓΡΑΦΗ	€/Τεμ.
ΣΕΤ - ΟΡΙΖΟΝΤΙΑ ΕΞΟΔΟΣ	**162,00**
ΣΕΤ - ΚΑΘΕΤΗ ΕΞΟΔΟΣ	**169,00**

IKKE

soft close

Water saver 6L 3L

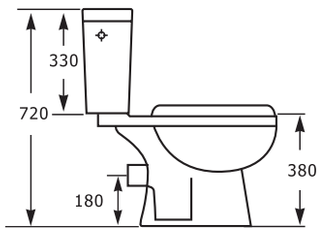

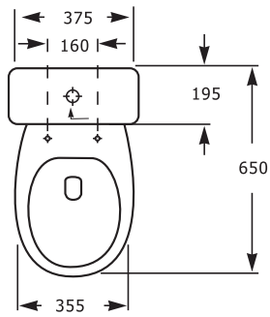

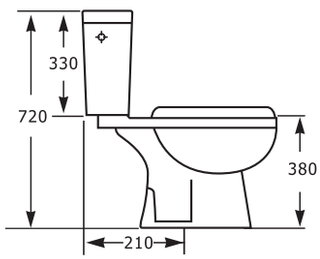

ΠΕΡΙΓΡΑΦΗ	€/Τεμ.
ΣΕΤ - ΟΡΙΖΟΝΤΙΑ ΕΞΟΔΟΣ	**98.75**
ΣΕΤ - ΚΑΘΕΤΗ ΕΞΟΔΟΣ	**101.25**

Κανάλια ντουζιέρας INOX 304 (Πλήρως Ανοξείδωτα Φ40)

GEHLER

ΚΑΝΑΛΙ ΝΤΟΥΖΙΕΡΑΣ
CAMINO / INOX 304

ΔΙΑΣΤΑΣΗ mm	€/Τεμ.
600 x 70	**80,00**
700 x 70	**83,75**
800 x 70	**91,25**

ΚΑΝΑΛΙ ΝΤΟΥΖΙΕΡΑΣ
GLASSE / INOX 304

ΔΙΑΣΤΑΣΗ mm	€/Τεμ.
600 x 70	**88,00**
700 x 70	**93,00**

flow rate
debit
35 l/mn

10 ans year jahre
garantie
warranty Garantie

- Υψηλή παροχή-απορροή
- 10ετής εγγύηση
- Ρεγουλατόρος ρύθμισης ύψους +15mm
- Compact σχεδιασμός με μόλις 70mm βάθος
- Αδιάβροχο φίλτρο μεμβράνης κατακράτησης στερεών στοιχείων
- Αντοχή 150kg
- Αποσπώμενο, καθαριζόμενο εσωτερικό σιφώνι
- Συμμόρφωση με EN1243-1:2015

ΚΑΝΑΛΙ ΝΤΟΥΖΙΕΡΑΣ
RAIN FOREST / INOX 304

ΔΙΑΣΤΑΣΗ mm	€/Τεμ.
600 x 70	**80,00**
700 x 70	**83,75**

ΚΑΝΑΛΙ ΝΤΟΥΖΙΕΡΑΣ
STONE / INOX 304

ΔΙΑΣΤΑΣΗ mm	€/Τεμ.
400 x 70	**73,25**
500 x 70	**76,25**
600 x 70	**80,00**
700 x 70	**83,75**
800 x 70	**91,25**
1000 x 70	**104,90**

** Με δυνατότητα αναστροφής της μεταλλικής επιφάνειας για υποδοχή πλακιδίων*

Κανάλια ντουζιέρας INOX 304
(Ανοξείδωτη επιφάνεια με σώμα PVC και περιστρεφόμενο σιφώνι Φ40)

GEHLER

ΚΑΝΑΛΙ ΝΤΟΥΖΙΕΡΑΣ
CAMINO INOX 304 / ΒΑΣΗ PVC

ΔΙΑΣΤΑΣΗ mm	€/Τεμ.
400 x 70	**32,00**
500 x 70	**35,75**
600 x 70	**60,00**

- Compact σχεδιασμός με μόλις 73mm βάθος
- Αντοχή 150kg

ΚΑΝΑΛΙ ΝΤΟΥΖΙΕΡΑΣ
STONE INOX 304 / ΒΑΣΗ PVC

ΔΙΑΣΤΑΣΗ mm	€/Τεμ.
400 x 70	**32,00**
500 x 70	**35,75**

** Με δυνατότητα αναστροφής της μεταλλικής επιφάνειας για υποδοχή πλακιδίων*

Σιφώνια INOX 304 (Πλήρως Ανοξείδωτα)

GEHLER

ΣΙΦΩΝΙ ΝΤΟΥΖΙΕΡΑΣ
ONDA INOX 304

ΔΙΑΣΤΑΣΗ mm	€/Τεμ.
130 x 130 / Φ40	**56,40**

- 10ετής εγγύηση
- Ρεγουλατόρος ρύθμισης ύψους +15mm
- Compact σχεδιασμός με μόλις 70mm βάθος
- Αδιάβροχο φίλτρο μεμβράνης κατακράτησης στερεών στοιχείων
- Αντοχή 150kg
- Συμμόρφωση με EN1243-1:2015

ΣΙΦΩΝΙ ΝΤΟΥΖΙΕΡΑΣ
PIEDRA INOX 304

ΔΙΑΣΤΑΣΗ mm	€/Τεμ.
130 x 130 / Φ40	**56,40**

Προϊόντα

GEHLER

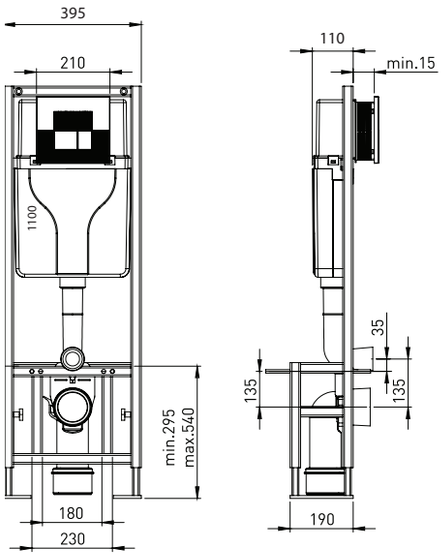

ΠΕΡΙΓΡΑΦΗ - ΚΩΔΙΚΟΣ	€/Τεμ.
ΚΑΖΑΝΑΚΙ ΤΟΥΒΛΟΥ SAN 100	142,50

ΚΩΔΙΚΟΣ	€/Τεμ.
ΠΛΑΚΑ ΛΕΥΚΗ P02	32,50
ΠΛΑΚΑ ΓΥΑΛ. ΧΡΩΜΕ P02	45,00

ΠΕΡΙΓΡΑΦΗ	€/Τεμ.
DISPENSER	13,75

ΠΕΡΙΓΡΑΦΗ	€/Τεμ.
ΒΡΥΣΑΚΙ	12,50

5 ΧΡΟΝΙΑ
ΕΓΓΥΗΣΗ ΠΡΟΪΟΝΤΟΣ

ΠΕΡΙΓΡΑΦΗ	€/Τεμ.
ELLIPTIS	87.50

- *Σωλήνας INOX 100cm Οβάλ προφίλ 30x18mm*
- *Στρογγυλός κώδωνας Φ24cm*
- *Τηλέφωνο στρογγυλής εξόδου 2 λειτουργιών*
- *Σπιράλ 1,7m επεκτεινόμενο για το τηλέφωνο*
- *Σπιράλ 0,5m επεκτεινόμενο για τη σύνδεση*
- *Ορειχάλκινος διανομέας υψηλής ποιότητας*

ΠΕΡΙΓΡΑΦΗ	€/Τεμ.
QUADRAD	112.50

- *Σωλήνας INOX 100cm ορθογώνιου προφίλ 30x18mm*
- *Τετράγωνος κώδωνας 20x20cm*
- *Τηλέφωνο τετράγωνης εξόδου 1 λειτουργίας*
- *Σπιράλ 1,7m επεκτεινόμενο για το τηλέφωνο*
- *Σπιράλ 0,5m επεκτεινόμενο για τη σύνδεση*
- *Ορειχάλκινος διανομέας υψηλής ποιότητας*

ΠΕΡΙΓΡΑΦΗ	€/Τεμ.
THERMO T01B	280,00

- *Διαστάσεις στήλης μαύρο ματ: 940mmx380mm*
- *Σωλήνας inox 19mm μαύρος ματ*
- *Κώδωνας μαύρος ματ Φ198Χ65mm*
- *Τηλέφωνο μαύρο ματ 3 λειτουργιών Φ115Χ252mm*
- *Σπιράλ 1,5mtr μαύρο ανοξείδωτο*
- *Ορειχ/νη μαύρη βαλβίδα θερμ/κής λειτουργίας*

Προϊόντα GEBERIT

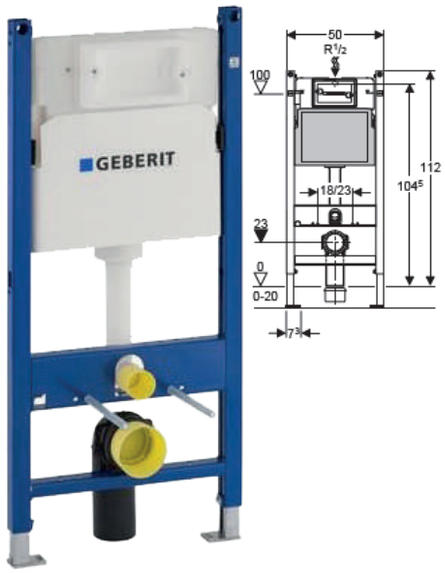

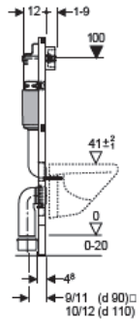

ΠΕΡΙΓΡΑΦΗ - ΚΩΔΙΚΟΣ	€/Τεμ.
ΚΑΖΑΝΑΚΙ ΓΥΨΟΣΑΝΙΔΑΣ 111.153.00.1	**290,00**

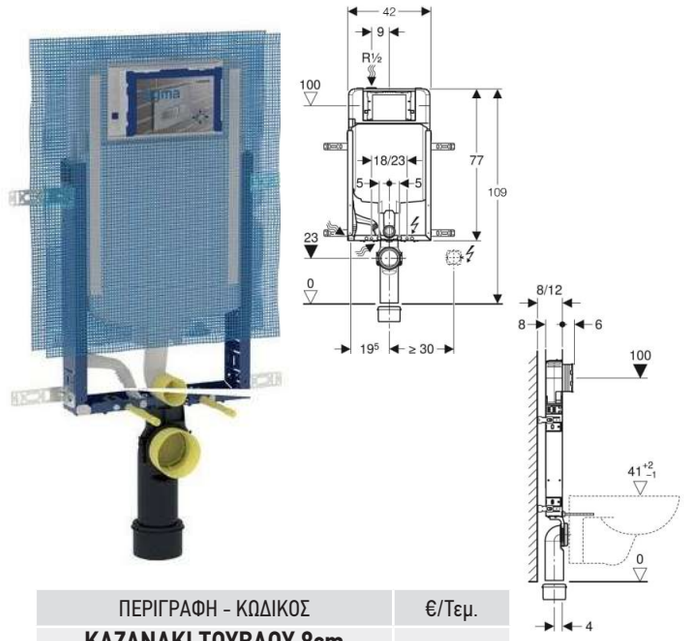

ΠΕΡΙΓΡΑΦΗ - ΚΩΔΙΚΟΣ	€/Τεμ.
ΚΑΖΑΝΑΚΙ ΤΟΥΒΛΟΥ 8cm 110.794.00.1	**280,00**




ΚΩΔΙΚΟΣ - ΠΕΡΙΓΡΑΦΗ			€/Τεμ.
Delta 01	**115.107.11.1**	**ΛΕΥΚΗ**	**55,00**
	115.107.21.1	**ΧΡΩΜΕ ΓΥΑΛ.**	**65,00**
	115.107.46.1	**ΧΡΩΜΕ ΜΑΤ**	**70,00**
Delta 50	**115.119.11.1**	**ΛΕΥΚΗ**	**85,00**
	115.119.21.1	**ΧΡΩΜΕ ΓΥΑΛ.**	**120,00**
	115.119.46.1	**ΧΡΩΜΕ ΜΑΤ**	**125,00**
	115.119.dw.1	**ΜΑΥΡΗ ΓΥΑΛ.**	**135,00**
Delta 20	**115.127.11.1**	**ΛΕΥΚΗ**	**75,00**
	115.127.21.1	**ΧΡΩΜΕ ΓΥΑΛ.**	**100,00**
	115.127.46.1	**ΧΡΩΜΕ ΜΑΤ**	**115,00**
Delta 30	**115.137.11.1**	**ΛΕΥΚΗ**	**80,00**
	115.137.21.1	**ΧΡΩΜΕ ΓΥΑΛ.**	**115,00**
	115.137.46.1	**ΧΡΩΜΕ ΜΑΤ**	**125,00**



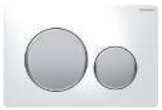

ΚΩΔΙΚΟΣ - ΠΕΡΙΓΡΑΦΗ			€/Τεμ.
Sigma 01	**115.770.11.5**	**ΛΕΥΚΗ ΓΥΑΛ.**	**85,00**
	115.770.DW.5	**ΜΑΥΡΗ ΓΥΑΛ.**	**95,00**
	115.770.21.5	**ΧΡΩΜΕ ΓΥΑΛ.**	**105,00**
	115.770.JQ.5	**ΧΡΩΜΕ ΜΑΤ**	**100,00**
Sigma 50	**115.778.DW.2**	**ΜΑΥΡΗ ΧΡΩΜΕ**	**310,00**
Sigma 20	**115.882.KM.1**	**ΜΑΥΡΗ ΓΥΑΛ.**	**145,00**
	115.882.14.1	**ΜΑΥΡΗ ΜΑΤ**	**185,00**
	115.882.KK.1	**ΛΕΥΚΗ ΧΡΥΣΟ**	**145,00**
	115.882.KJ.1	**ΛΕΥΚΗ ΧΡΩΜΕ**	**145,00**
	115.882.KH.1	**ΧΡΩΜΕ**	**170,00**
Sigma 30	**115.883.KK.1**	**ΛΕΥΚΗ ΓΥΑΛ.**	**140,00**
	115.883.KM.1	**ΜΑΥΡΗ ΓΥΑΛ.**	**140,00**
	115.883.KH.1	**ΧΡΩΜΕ**	**145,00**
	115.883.JQ.1	**ΧΡΩΜΕ ΜΑΤ**	**195,00**
Sigma 10	**115.758.KJ.5**	**ΛΕΥΚΗ ΧΡΩΜΕ**	**140,00**
	115.758.KK.5	**ΛΕΥΚΗ ΧΡΥΣΟ**	**140,00**
	115.758.KM.5	**ΜΑΥΡΗ**	**145,00**
	115.758.KN.5	**ΧΡΩΜΕ**	**160,00**

136.724.00.1
IMPULSE BASIC 330 (1/2'' & 3/8'')

ΠΕΡΙΓΡΑΦΗ	€/Τεμ.
ΦΛΩΤΕΡ ΠΛΑΪΝΗΣ ΣΥΝΔΕΣΗΣ	**24,50**

136.726.00.1 IMPULSE BASIC 340 (1/2'')

ΠΕΡΙΓΡΑΦΗ	€/Τεμ.
ΦΛΩΤΕΡ ΚΑΤΩ ΣΥΝΔΕΣΗΣ	**32,85**

136.900.21.2 IMPULSE BASIC 240

ΠΕΡΙΓΡΑΦΗ	€/Τεμ.
ΜΗΧΑΝΙΣΜΟΣ UNIVERSAL	**30,50**

- *Υψηλή αντίσταση UV*
- *Εύκολη εγκατάσταση*
- *Δυνατότητα παροχής από 3 σημεία*

ΠΕΡΙΓΡΑΦΗ - ΚΩΔΙΚΟΣ	€/Τεμ.
ΚΑΖΑΝΑΚΙ - AP110	**55,00**

Διαθέσιμες Πλάκες σε μικρό απόθεμα	
Delta 20	**115.100.22.1**
Delta 20	**115.100.11.1**
Delta 51	**115.105.DW.1(001)**
Delta 50	**115.135.21.1**
Delta 50	**115.135.46.1**
Delta 21	**115.125.21.1**
Delta 21	**115.125.11.1**

TROPEA S BLOCKS90-REV01

• *Βάθος 9,00 cm*

TROPEA - S FIXSYSTEM C

• *Βάθος 8,60 cm*

ΠΕΡΙΓΡΑΦΗ - ΚΩΔΙΚΟΣ	€/Τεμ.
KAZANAKI TROPEA S BLOCKS90-REV01	**280,07**
KAZANAKI TROPEA - S FIXSYSTEM C	**206,95**

ΠΕΡΙΓΡΑΦΗ	€/Τεμ.
KAZANAKI PERK	**48,73**

ΠΕΡΙΓΡΑΦΗ	€/Τεμ.
KAZANAKI MUREX	**57,34**

ΠΕΡΙΓΡΑΦΗ	€/Τεμ.
KAZANAKI SOLEA	**81,82**

ΠΛΑΚΑ CHROMO P1

ΠΛΑΚΑ CHROMO P2

ΚΩΔΙΚΟΣ	€/Τεμ.
CHROMO P1	**73,83**
CHROMO P2	**73,83**

- *Δαπέδου PP*
- *Φ120 με 4 x Φ40 είσοδος - 1 x Φ50 έξοδος*
- *Με εξάρτημα σύνδεσης S 564123 PP/PVC Φ50/50*

ΠΕΡΙΓΡΑΦΗ - ΚΩΔΙΚΟΣ	€/Τεμ.
ΣΙΦΩΝΙ - VS 701050	**10,91**

- *Δαπέδου PP*
- *Φ120 με 4 x Φ40 είσοδος-1 x Φ50 έξοδος*
- *Με εξάρτημα σύνδεσης VS 5644075PP/PVC Φ75/75*

ΠΕΡΙΓΡΑΦΗ - ΚΩΔΙΚΟΣ	€/Τεμ.
ΣΙΦΩΝΙ - VS 7071075	**10,79**

- *Δαπέδου / Ταράτσας*
- *Με 3 x Φ40 είσοδος 1 xΦ50 έξοδος*
- *Βαλβίδα συγκράτησης αφρού*
- *Προέκταση 100mm*
- *Τάπα προστασίας*
- *Ορειχάλκινη σχάρα χρωμέ 12x12*

ΠΕΡΙΓΡΑΦΗ - ΚΩΔΙΚΟΣ	€/Τεμ.
ΣΙΦΩΝΙ - VS 701401	**41,16**

Βαλβίδες Κλικ

REME

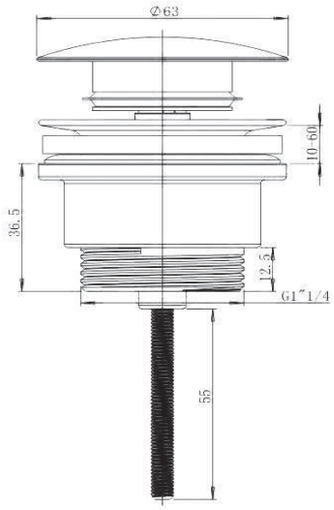

ΠΕΡΙΓΡΑΦΗ	€/Τεμ.
REME ΟΡΕΙΧΑΛΚΙΝΗ UNIVERSAL ΜΕ ΥΠΕΡΧΕΙΛΙΣΗ	**15,93**

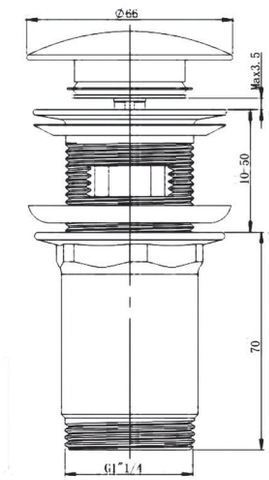

ΠΕΡΙΓΡΑΦΗ	€/Τεμ.
REME ΟΡΕΙΧΑΛΚΙΝΗ ΜΑΝΙΤΑΡΙ ΜΕ ΥΠΕΡΧΕΙΛΙΣΗ	**17,20**

ΜΕ ΥΠΕΡΧΕΙΛΙΣΗ

ΧΩΡΙΣ ΥΠΕΡΧΕΙΛΙΣΗ

ΑΠΛΕΣ Y-8cm	
ΠΕΡΙΓΡΑΦΗ	€/Τεμ.
ΜΕ ΥΠΕΡΧΕΙΛΙΣΗ	**6,98**
ΧΩΡΙΣ ΥΠΕΡΧΕΙΛΙΣΗ	**6,98**

ΜΕ ΥΠΕΡΧΕΙΛΙΣΗ

ΧΩΡΙΣ ΥΠΕΡΧΕΙΛΙΣΗ

ΜΑΝΙΤΑΡΙ Y-8cm	
ΠΕΡΙΓΡΑΦΗ	€/Τεμ.
ΜΕ ΥΠΕΡΧΕΙΛΙΣΗ	**8,41**
ΧΩΡΙΣ ΥΠΕΡΧΕΙΛΙΣΗ	**8,41**

ΜΕ ΥΠΕΡΧΕΙΛΙΣΗ ΜΑΚΡΙΑ

ΧΩΡΙΣ ΥΠΕΡΧΕΙΛΙΣΗ ΜΑΚΡΙΑ

ΜΑΝΙΤΑΡΙ Y-12cm	
ΠΕΡΙΓΡΑΦΗ	€/Τεμ.
ΜΕ ΥΠΕΡΧΕΙΛΙΣΗ ΜΑΚΡΙΑ	**11,26**
ΧΩΡΙΣ ΥΠΕΡΧΕΙΛΙΣΗ ΜΑΚΡΙΑ	**11,26**

Παρελκόμενα Μπάνιου

ΤΗΛΕΦΩΝΑ ΝΤΟΥΣ

• σε συκευασία νάϋλον

ΠΕΡΙΓΡΑΦΗ	€/Τεμ.
Φ68 - ΜΙΑΣ ΛΕΙΤΟΥΡΓΙΑΣ	2,71

• σε συκευασία μπλίστερ

ΠΕΡΙΓΡΑΦΗ	€/Τεμ.
Φ70 - ΜΙΑΣ ΛΕΙΤΟΥΡΓΙΑΣ	4,42

• σε συκευασία μπλίστερ

ΠΕΡΙΓΡΑΦΗ	€/Τεμ.
Φ70 - ΤΡΙΩΝ ΛΕΙΤΟΥΡΓΙΩΝ	5,56

• σε συκευασία μπλίστερ

ΠΕΡΙΓΡΑΦΗ	€/Τεμ.
Φ93 - ΤΡΙΩΝ ΛΕΙΤΟΥΡΓΙΩΝ	7,41

• σε συκευασία μπλίστερ

ΠΕΡΙΓΡΑΦΗ	€/Τεμ.
Φ100 - ΠΕΝΤΕ ΛΕΙΤΟΥΡΓΙΩΝ	9,12

• σε συκευασία μπλίστερ

ΠΕΡΙΓΡΑΦΗ	€/Τεμ.
Φ110 - ΠΕΝΤΕ ΛΕΙΤΟΥΡΓΙΩΝ	10,97

ΣΧΑΡΑΚΙΑ

ΧΡΩΜΕ ΣΤΡΟΓΓΥΛΟ	
ΔΙΑΣΤΑΣΕΙΣ	€/Τεμ.
Φ80	2,71
Φ100	2,71
Φ120	4,13

ΧΡΩΜΕ ΤΕΤΡΑΓΩΝΟ ΣΤΑΘΕΡΟ	
ΔΙΑΣΤΑΣΕΙΣ	€/Τεμ.
10 X 10	4,56
12 X 12	4,56
15 X 15	7,55

ΙΝΟΧ ΑΣΦΑΛΕΙΑΣ ΣΤΡΟΓΓΥΛΟ ON/OFF	
ΔΙΑΣΤΑΣΕΙΣ	€/Τεμ.
Φ100	5,13
Φ120	5,42

ΙΝΟΧ ΑΣΦΑΛΕΙΑΣ ΤΕΤΡΑΓΩΝΟ ON/OFF	
ΔΙΑΣΤΑΣΕΙΣ	€/Τεμ.
10 X 10	5,13
10 X 10 (ΣΤΑΘΕΡΟ)	5,13
12 X 12	5,42
12 x 12 (ΣΤΑΘΕΡΟ)	5,42
15 X 15	5,42

ΣΥΝΔΕΣΗΣ ΙΝΟΧ

Σπιράλ METALFLEX

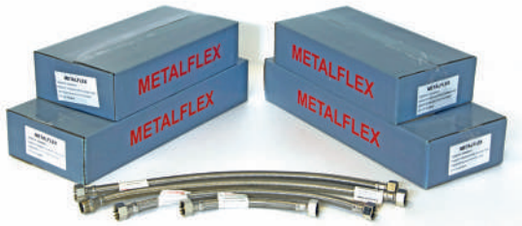

ΘΗΛ.- ΘΗΛ.	€/Τεμ.
20cm	2,43
25cm	2,55
30cm	2,63
35cm	2,75
40cm	2,83
45cm	2,98
50cm	3,08
60cm	3,33
70cm	3,58
80cm	3,85
100cm	4,40

• Συσκ/σία των 20 τεμ.

ΑΡΣ.- ΘΗΛ.	€/Τεμ.
20cm	2.40
30cm	2,60
40cm	2,80
50cm	3,05
60cm	3,30
70cm	3,55
80cm	3,80
100cm	4,35

• Συσκ/σία των 20 τεμ.

ΜΠΑΤΑΡΙΩΝ Μ10 x 1/2

ΠΕΡΙΓΡΑΦΗ	€/Τεμ.
30cm - ΚΟΝΤΟ	2,30
30cm - ΜΑΚΡΥ	2,43
40cm - ΚΟΝΤΟ	2,40
40cm - ΜΑΚΡΥ	2,55
50cm - ΚΟΝΤΟ	2,58
50cm - ΜΑΚΡΥ	2,73

ΑΝΤΛΙΩΝ

ΠΕΡΙΓΡΑΦΗ	ΓΩΝΙΑΚΟ €/Τεμ.	ΙΣΙΟ €/Τεμ.
60cm	12,88	11,13
80cm	14,38	12,38
100cm	15,88	13,63

ΛΟΥΤΡΟΥ

10 YEAR GUARANTEE

ΠΕΡΙΓΡΑΦΗ	€/Τεμ.
1,5m	6,36
1,5m επεκτεινόμενο έως 2,1m	7.41

• Σε συσκευασία blister

ΠΛΥΝΤΗΡΙΟΥ

ΙΝΟΧ ΣΠΙΡΑΛ ΡΟΛΟ (20m)	€/Τεμ.
Φ11 (0,2mm)	40,00
Φ16 (0,22mm)	70,00
Φ19,8 (0,25mm)	73,75
Φ25 (0,25mm)	95,00

ΙΝΟΧ ΣΠΙΡΑΛ ΕΥΘΥΓΡΑΜΜΟ	€/Τεμ.
3/4 - 20mm	4,40
3/4 - 30mm	5,50
3/4 - 50mm	6,50
3/4 - 100mm	8,00

ΠΑΡΟΧΗ/ΕΙΣΟΔΟΥ	€/Τεμ.
3/4 - 1,5m	4,50
3/4 - 2m	4,88
3/4 - 3m	5,38

ΠΑΡΟΧΗ/ΕΞΟΔΟΥ	€/Τεμ.
Φ20 - 1,5m	4,00
Φ20 - 2m	4,25
Φ20 - 3m	5,50

Κάδοι Οικιακής Χρήσης

ΚΩΔΙΚΟΣ - ΠΕΡΙΓΡΑΦΗ	€/Τεμ.
EK9100MMT-10L ΚΑΔΟΣ SENSOR ΑΣΗΜΙ	**62,92**

ΚΩΔΙΚΟΣ - ΠΕΡΙΓΡΑΦΗ	€/Τεμ.
EK9336-MMT-32L+18L ΚΑΔΟΣ SENSOR 2ΠΛΟΣ ΑΣΗΜΙ	**152,88**

ΚΩΔΙΚΟΣ - ΠΕΡΙΓΡΑΦΗ	€/Τεμ.
EK9577-MMT-16L ΚΑΔΟΣ SENSOR ΑΣΗΜΙ	**67,84**

ΚΩΔΙΚΟΣ - ΠΕΡΙΓΡΑΦΗ	€/Τεμ.
EK9358-MMT-45L ΚΑΔΟΣ SENSOR ΑΣΗΜΙ	**158,56**

ΚΩΔΙΚΟΣ - ΠΕΡΙΓΡΑΦΗ	€/Τεμ.
EK9330P-MBS-6L ΚΑΔΟΣ ΠΕΝΤΑΛ ΣΤΡΟΓΓΥΛΟΣ ΜΑΥΡΟΣ	**28,52**

ΚΩΔΙΚΟΣ - ΠΕΡΙΓΡΑΦΗ	€/Τεμ.
EK9333P-MBS-9L ΚΑΔΟΣ ΠΕΝΤΑΛ ΜΑΥΡΟΣ	**36,16**

ΚΩΔΙΚΟΣ - ΠΕΡΙΓΡΑΦΗ	€/Τεμ.
EK9380MT-10L ΚΑΔΟΣ ΠΕΝΤΑΛ ΑΣΗΜΙ	**31,20**

ΚΩΔΙΚΟΣ - ΠΕΡΙΓΡΑΦΗ	€/Τεμ.
EK2368MT-20L EK2368MT-30L ΚΑΔΟΣ ΠΕΝΤΑΛ ΑΣΗΜΙ	**98,16 113,92**

Οι τιμές επιβαρύνονται με ΦΠΑ • Η εταιρεία διατηρεί το δικαίωμα αλλαγής των τιμών χωρίς προειδοποίηση

Καζανάκι STYLETECH - Καλλύματα λεκανών

MADE IN ITALY

ΠΕΡΙΓΡΑΦΗ	€/Τεμ.
ΚΑΖΑΝΑΚΙ PANGEA	**36,48**

- Περιλαμβάνει γωνία 50 x 32
- START / STOP
- 9 λίτρων ρυθμιζόμενο
- Φλωτέρ 1/2¨ Rambo
- Σύνδεση αριστερά ή δεξιά

ΠΕΡΙΓΡΑΦΗ	€/Τεμ.
K2 EVO	**22,80**

- *Απλό με πλαστικά στηρίγματα*
- *1,2 kg*
- *Βάθος (420 ÷ 450mm)*
  Πλάτος (368mm)
  Περιθώριο οπών (130 ÷ 185mm)

ΠΕΡΙΓΡΑΦΗ	€/Τεμ.
BOXER	**33,63**

- *Απλό με πλαστικά στηρίγματα*
- *Απλό με INOX στηρίγματα*
- *1,7 kg*
- *Βάθος (410 ÷ 465mm)*
  Πλάτος (365mm)
  Περιθώριο οπών (130 ÷ 185mm)

ΠΕΡΙΓΡΑΦΗ	€/Τεμ.
Z3	**13,97**

- *Απλό με πλαστικά στηρίγματα*
- *0,85 kg*
- *Βάθος (420 ÷ 460mm)*
  Πλάτος (360mm)
  Περιθώριο οπών (130 ÷ 185mm)

ΠΕΡΙΓΡΑΦΗ	€/Τεμ.
K2 CLASSIC	**24,23**

- *Απλό με πλαστικά στηρίγματα*
- *Άνω κάλυμμα με ειδική εσοχή*
- *1,2 kg*
- *Βάθος (445 ÷ 475mm)*
  Πλάτος (375mm)
  Περιθώριο οπών (130 ÷ 185mm)

ΠΕΡΙΓΡΑΦΗ	€/Τεμ.
ATLANTIC	**11,12**

- *Απλό με πλαστικά στηρίγματα*
- *0,65 kg*
- *Βάθος (420 ÷ 450mm)*
  Πλάτος (370mm)
  Περιθώριο οπών (130 ÷ 185mm)

Εξοπλισμός Μπάνιου

- *1200w*
- *Ψηφιακή οθόνη LED*
- *Χρονομέτρηση 10 sec*
- *Ταχύτητα αέρα 9.5m/sec*
- *Επιλογή Κρύου/Ζεστού αέρα*

ΣΤΕΓΝΩΤΗΡΑΣ ΧΕΡΙΩΝ	
ΠΕΡΙΓΡΑΦΗ	€/Τεμ.
FULL SIZE	**671,00**

ΣΤΕΓΝΩΤΗΡΕΣ ΧΕΡΙΩΝ	
ΠΕΡΙΓΡΑΦΗ	€/Τεμ.
MINI INOX ΟΡΙΖΟΝΤΙΟΣ	**164,00**
MINI INOX ΚΑΘΕΤΟΣ	**164,00**

- *750w*
- *Με φωτοκύττατο ON/OFF*
- *Ταχύτητα αέρα 60m/sec*

ELDOM

- *Ισχύς 5 KW*
- *Με αναμικτική μπαταρία*
- *Σύνδεση και στήριξη απευθείας στη σωλήνα*
- *Διπλή αντίσταση*
- *Ενσωματωμένο καλώδιο σύνδεσης (ΚΩΔ. Ε52)*

ΤΑΧΥΘΕΡΜΟΣΙΦΩΝΑΣ	
ΠΕΡΙΓΡΑΦΗ	€/Τεμ.
ΚΟΥΖΙΝΑΣ	**165,30**

ELDOM

- *Ισχύς 6,5 KW*
- *Περιλαμβάνει σπιράλ, τηλέφωνο και βρύση με δίοδη βαλβίδα.*
- *Ρύθμιση παροχής (ροής) νερού*
- *Διπλή αντίσταση*
- *Σύνδεση με σπιράλ, τοποθετηση στον τοίχο (ΚΩΔ. 72486 C)*

ΤΑΧΥΘΕΡΜΟΣΙΦΩΝΑΣ	
ΠΕΡΙΓΡΑΦΗ	€/Τεμ.
ΛΟΥΤΡΟΥ	**193,80**

ΑΣΦΑΛΕΙΕΣ ΘΕΡΜΟΣΙΦΩΝΑ	
ΠΕΡΙΓΡΑΦΗ	€/Τεμ.
2,5 bar	**4,19**
10 bar	**4,53**
10 / 12 bar	**7,13**
12 / 14 bar	**7,13**

Made in Italy

ΠΕΡΙΓΡΑΦΗ	€/Τεμ.
ΧΑΡΤΟΔΟΧΕΙΟ 3 lit	**14,10**
ΧΑΡΤΟΔΟΧΕΙΟ 5 lit	**19,50**

ΠΕΡΙΓΡΑΦΗ	€/Τεμ.
ΠΙΓΚΑΛ	**14,10**

ΠΕΡΙΓΡΑΦΗ	€/Τεμ.
ΑΥΤΟΜΑΤΗ ΒΑΛΒΙΔΑ ΜΠΑΝΙΕΡΑΣ	**43,83**

ΣΙΦΩΝΙΑ ΣΠΙΡΑΛ	
ΠΕΡΙΓΡΑΦΗ	€/Τεμ.
**Νιπτήρα 1 1/4'' **	**1,65**
Νεροχύτη 1 1/2'' ΜΟΝΟ	**1,85**
Νεροχύτη 1 1/2'' ΔΙΠΛΟ	**3,90**

Οι τιμές επιβαρύνονται με ΦΠΑ • Η εταιρεία διατηρεί το δικαίωμα αλλαγής των τιμών χωρίς προειδοποίηση

Καμπίνες λουτρού / Στήλες ντους / Ραφάκια

• *Προφίλ κατακορυφότητας*

• *Κουμπωτά ροδάκια*

ΚΥΚΛΙΚΕΣ	
ΔΙΑΣΤΑΣΕΙΣ	€/Τεμ.
80 x 80 x 180 cm	**187,53**
90 x 90 x 180 cm	**194,37**

ΤΕΤΡΑΓΩΝΕΣ	
ΔΙΑΣΤΑΣΕΙΣ	€/Τεμ.
80 x 80 x 180 cm	**187,53**
90 x 90 x 180 cm	**194,37**

ΟΡΘΟΓΩΝΙΕΣ	
ΔΙΑΣΤΑΣΕΙΣ	€/Τεμ.
70 x 80 x 180 cm	**194,37**
80 x 100 x 180 cm	**202,92**

ΜΟΝΑ

ΔΙΠΛΑ

ΤΡΙΠΛΑ

ΡΑΦΑΚΙΑ	
ΠΕΡΙΓΡΑΦΗ	€/Τεμ.
ΓΩΝΙΑΚΑ ΜΟΝΑ	**9,98**
ΤΕΤΡΑΓΩΝΑ ΜΟΝΑ	**12,54**
ΓΩΝΙΑΚΑ ΔΙΠΛΑ	**22,00**
ΤΕΤΡΑΓΩΝΑ ΔΙΠΛΑ	**28,00**
ΓΩΝΙΑΚΑ ΤΡΙΠΛΑ	**55,10**
ΤΕΤΡΑΓΩΝΑ ΤΡΙΠΛΑ	**70,30**

ΠΕΡΙΓΡΑΦΗ	€/Τεμ.
ΤΗΛΕΣΚΟΠΙΚΗ ΜΕ ΜΠΑΤΑΡΙΑ	**171,00**
ΤΗΛΕΣΚΟΠΙΚΗ ΧΩΡΙΣ ΜΠΑΤΑΡΙΑ	**146,00**

- *Κώδωνας Φ200*
- *Ρυθμιζόμενο ύψος 1.000-1.300mm*
- *Κορμός Brass Φ 19/24mm*
- *Περιλαμβάνει τηλέφωνο, σπιράλ και αναμικτική μπαταρία*
- *Διατίθεται μοντέλο χωρίς αναμικτική μπαταρία*

ΠΕΡΙΓΡΑΦΗ	€/Τεμ.
ΑΠΛΗ ΜΕ ΔΙΑΝΟΜΕΑ 2 ΡΟΩΝ	**85,50**

- *Κώδωνας 200Χ200*
- *Σταθερό ύψος 1.050mm*
- *Κορμός Inox Φ 22mm*
- *Περιλαμβάνει τηλέφωνο και σπιράλ*

ΠΕΡΙΓΡΑΦΗ	€/Τεμ.
ΙΝΟΧ 2ΠΛΗΣ ΛΕΙΤΟΥΡΓΙΑΣ ΜΕ ΥΔΡΟΜΑΣΑΖ	**370,50**

- *Κορμός ΙΝΟΧ*
- *Σταθερό ύψος 1.550mm*
- *Περιλαμβάνει τηλέφωνο, σπιράλ και αναμείκτη*

Οι τιμές επιβαρύνονται με ΦΠΑ • Η εταιρεία διατηρεί το δικαίωμα αλλαγής των τιμών χωρίς προειδοποίηση